ECUX HG4 10

ECUADOR HG4 10 EX

NÁVOD K INSTALACI CZ

NÁVOD NA INŠTALÁCIU SK

INSTRUKCJA MONTAŻU PL

TELEPÍTÉSI ÚTMUTATÓ HU

ECUADOR HG4 10 EX

Při montáži výrobku musí být dodrženy všechny místní předpisy včetně těch, které se odkazují na národní a evropské normy. Montáž a instalace vámi vybraného výrobku musí být provedena pouze autorizovaným prodejcem **Storch Kamine GmbH** pro uznání záruky a bezvadné fungování výrobku. Tento výrobek není vhodný jako hlavní zdroj tepla k vytápění.

Návod k použití

Vezměte na vědomí informace a pokyny uvedené ve Všeobecném návodu.

Provozní tah komínu

Provozní tah 12 Pa. Maximální provozní tah 20 Pa. Tah měříme za plného provozu výrobku. Doporučujeme instalovat regulátor tahu, který je obzvláště nutný při instalaci automatické regulace hoření.

Schválené palivo

Suché kusové dřevo se zbytkovou vlhkostí do 20 %. Vždy musí být dodržena průměrná spotřeba paliva – 2,04 kg/h. Doporučená délka je cca 250-350 mm. Závisí na rozměru spalovací komory. Vždy použijte alespoň 2 ks dřeva.

Provozování výrobku

1 Vypálení laku výrobku

Proveďte první zátop s menším množstvím dřeva (cca ½ průměrné dávky). Nechejte pootevřená dvířka (cca 2 cm) tak, aby nedošlo k přilepení šňůry dvířek k laku a otevřete přívod vzduchu na maximum (Obr. C). Šetrným roztápěním zabráníte poškození laku a deformaci materiálů. Po vyhoření paliva na uhlíky můžete přistoupit k vypálení výrobku. Vyskládejte topeniště povolenou dávkou paliva. Nechejte lehce pootevřená dvířka (cca 2 cm). Musí dojít k dostatečnému vytvrzení laku pod dvířky. Až tato dávka vyhoří, proveďte další minimálně 2 až 3 přikládky povolenou dávkou paliva nyní již se zavřenými dvířky a otevřeným přívodem vzduchu na maximum (Obr. C). Vypalování laku je doprovázeno zápachem, který přetrvává po celou dobu vypálení laku, a proto tento proces provádějte pouze při dostatečném větrání místnosti.

2 Zátop

Ovladač přívodu vzduchu dejte do pozice otevření (Obr. C), není-li automatická regulace hoření. Otevřete litinový rošt, pokud je. Pro zátop použijte max. dvojnásobné množství průměrné dávky paliva. Vyložte na dno topeniště nejdříve větší polena a na ně pak navrstvěte jemnější polínka suchého kusového dřeva (Obr. 2) – zapalujte shora. K zapálení použijte podpalovač, jen pro to určený. Pokud je potřeba (oheň se po nějaké době nepodařilo rozhořet), nechejte dvířka na krátkou dobu otevřená (cca 2 cm), aby se k ohni dostalo dostatečné množství vzduchu. Následně při standardním topení nechejte dvířka vždy zavřená. Během zátopu nepřikládejte, dokud nezhasne plamen.

3 Topení a přikládka

Při přikládce pootevřete dvířka topeniště na cca 2 cm a vyčkejte přibližně 10 s, aby se vyrovnal tlak v místnosti. Zabráníte tak možnému úniku popela a kouře do místnosti. Přikládejte pouze takové množství dřeva, které je pro tento výrobek vhodné viz průměrná spotřeba paliva (Obr. 4). Po přiložení uzavřete dvířka topeniště. Doporučujeme nastavit ovladač vzduchu při jmenovitém výkonu do optimální pozice (Obr. B, B1). Nepřikládejte, dokud dřevo neshoří na uhlíky.

4 Ukončení topení

Po vyhoření topeniště uzavřete ovladače vzduchu. Uzavřením ovladače vzduchu zamezíte nežádoucímu úniku naakumulovaného tepla do komína (Obr. A).

1 příprava paliva na zátop
2 vyskládání dřeva v topeništi
3 zapálení dřeva od shora
4 přikládka

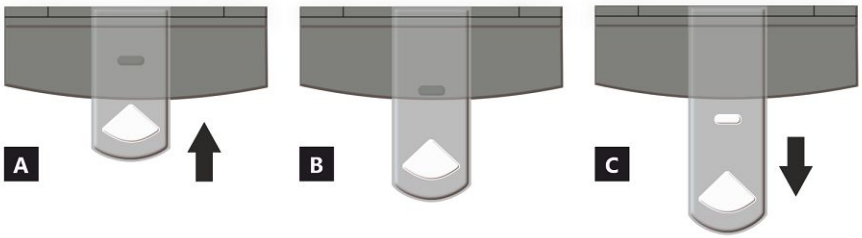

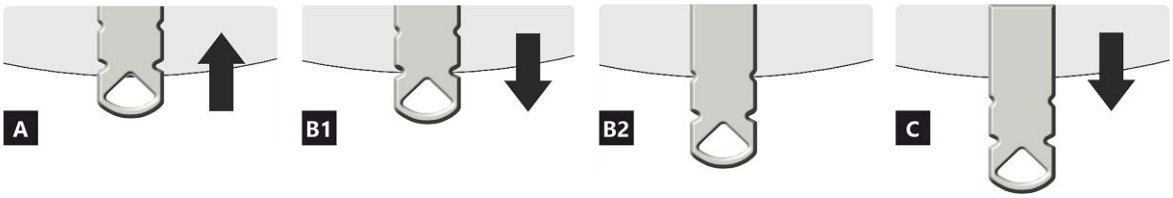

OVLADAČ PŘÍVODU VZDUCHU

A zavřen
B otevřen – topení na jmenovitý výkon (optimální provoz)
C otevřen – poloha při zatápění (uvedení do provozu)

A zavřen
B1 otevřen – topení na jmenovitý výkon (optimální provoz)
B2 otevřen – primární vzduch uzavřen
C otevřen – poloha při zatápění (uvedení do provozu)

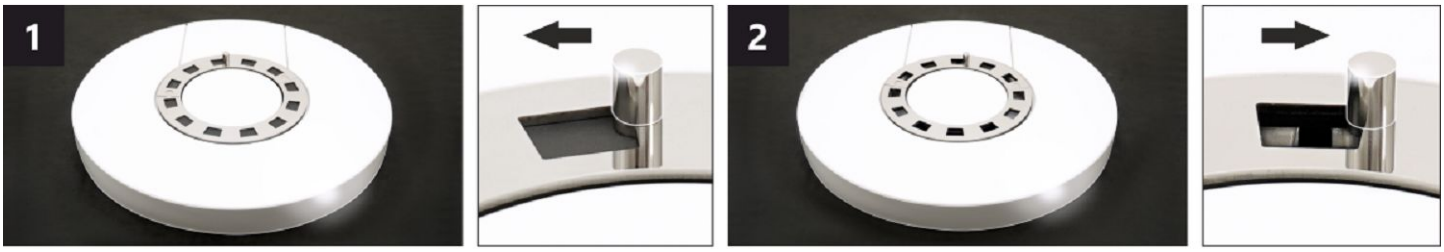

OVLADAČ KONVEKČNÍHO VZDUCHU *

Nastavením polohy ovladače lze částečně regulovat intenzitu proudění teplého vzduchu konvekcí.

1 zavřen – pomalé proudění teplého vzduchu do prostoru místnosti, ve které je výrobek instalován.
2 otevřen – rychlé proudění teplého vzuchu do prostoru místnosti, ve které je výrobek instalován.

Poznámka: Uzavřený ovladač konvekčního vzduchu nevede k nadměrnému přehřívání výrobkům nedochází k jeho poškození.

***** Tento ovladač je k dispozici pouze u některých produktů.

ECUADOR HG4 10 EX

Deklarované vlastnosti výrobku

Harmonizovaná norma ✓ EN 16510-1 ed.2:2023 | EN 16510-2-1:2022 ✓ Ecodesign ✓ DIN+ ✓ BImSchV2 ✓ 15a B-VG 2015

Klasifikace výrobku		Type CA		
		Jmenovitý tepelný výkon (nom)	**Částečný tepelný výkon (part)**	
Energetická účinnost	η_{nom} | η_{part}	80	---	%
Sezónní účinnost při jmenovitém tepelném výkonu spotřebiče	ηs_{nom} | ηs_{part}	70	---	%
Index energetické účinnosti	EEI	106		
Energetický štítek		A		
Palivo		Kusové dřevo (Palivové dřevo)		
Doporučená délka paliva		250-350		mm
Průměrná spotřeba paliva		2,04	---	kg/h
Povolená dávka paliva		2,7		kg/h
Interval dodávky paliva		1 hodina		
Množství spalovacího vzduchu		25,9		m^3/h
Jmenovitý tepelný výkon	P_{nom} | P_{part}	7,0	---	kW
Jmenovitý tepelný výkon teplovodního výměníku	P_{Wnom} | P_{Wpart}	---	---	kW
Maximální provozní tlak vody	p_W	---		bar
Hmotnostní průtok suchých spalin	$\Phi_{f,\,g\,nom}$ | $\Phi_{f,\,g\,part}$	8,6	---	g/s
Průměrná teplota spalin		247	---	°C
Výstupní teplota spalin	T_{snom} | T_{spart}	296	---	°C
Provozní tah	p_{nom} | p_{part}	12	---	Pa
Teplotní třída komína		T400		
Připojení na společný komín		Ano		
Ukládání paliva do prostoru dřevníku Maximální oteplení dřeva ve dřevníku		Ano 13		 °C
Prach O_2 = 13 %	PM_{nom} | PM_{part}	26	---	mg/Nm^3
Emise spalin (CO ve spalinách při O_2 = 13 %)	CO_{nom} | CO_{part}	0,0638 797	--- ---	% mg/Nm^3
OGC O_2 = 13 %	OGC_{nom} | OGC_{part}	43	---	mg/Nm^3
NOx O_2 = 13 %	NO_{xnom} | NO_{xpart}	83	---	mg/Nm^3
Automatická regulace hoření		---	---	
Spotřeba elektrické energie v pohotovostním režimu	el_{SB}	---		kW
Spotřeba elektrické energie	el_{max} | el_{min}	---	---	kW
Ztráta stojícího vzduchu	V_h	---		m^3/h
Přerušovaný provoz | Nepřetržitý provoz	INT | CON	INT		

Základní technické údaje

Rozměry (Výška | Šířka | Hloubka)	H | W | L	1497 | 598 | 463	mm
Rozměry spalovací komory (Výška | Šířka | Hloubka)	H | W | L	400 | 400 | 346	mm
Rozměry dveří topeniště (Výška | Šířka | Hloubka)	H | W | L	--- | --- | ---	mm
Výška osy zadního (bočního) vývodu		1021	mm
Objem teplovodního výměníku		---	l
Průměr kouřovodu		150	mm
Průměr kouřového hrdla	d_{out}	150	mm
Průměr centrálního přívodu vzduchu		125	mm
Max. délka centrálního přívodu vzduchu		5000	mm
Hmotnost	m	254	kg
Nosnost	m_{chim}	200	kg

ECUADOR HG4 10 EX

Vytápěcí schopnost (výhřevnost)
minimální velikost místnosti pro instalaci výrobku

Izolace domu – velmi dobrá (20 W/m³)	např. nový, zateplený dům / trvale obyvatelný	240	m³
Izolace domu – dobrá (22,5 W/m³)		213	m³
Izolace domu – střední (32 W/m³)		150	m³
Izolace domu – špatná (45 W/m³)		107	m³
Izolace domu – velmi špatná (50 W/m³)	např. starý, nezateplený dům / chata / chalupa	96	m³

Vzdálenost od hořlavých materiálů
s neizolovaným kouřovodem (uvedeno na výrobním štítku) **Poznámka**

Zadní	d_R	200	mm
Čelní	d_P	1200	mm
Čelní k podlaze	d_F	450	mm
Boční	d_S	450	mm
Boční se sklem	d_{S1}	---	mm
Boční – výklenek	d_{S2}	350	mm
Boční – umístění 45°	d_{S3}	100	mm
Boční záření	d_L	300	mm
Od podlahy	d_B	10	mm
Od stropu	d_C	750	mm

Vzdálenost od hořlavých materiálů s izolovaným kouřovodem *

Zadní	d_R	---	mm
Boční	d_S	---	mm

Vzdálenost od hořlavých materiálů se závěsným plechem (stíněním)

Zadní	d_R	---	mm
Boční	d_S	---	mm

Vzdálenost od hořlavých materiálů s izolovaným kouřovodem a závěsným plechem (stíněním) *

Zadní	d_R	---	mm
Boční	d_S	---	mm

Vzdálenost od nehořlavých materiálů

Zadní	d_{Rnon}	80	mm
Boční	d_{Snon}	200	mm
Boční – výklenek	d_{S2non}	80	mm

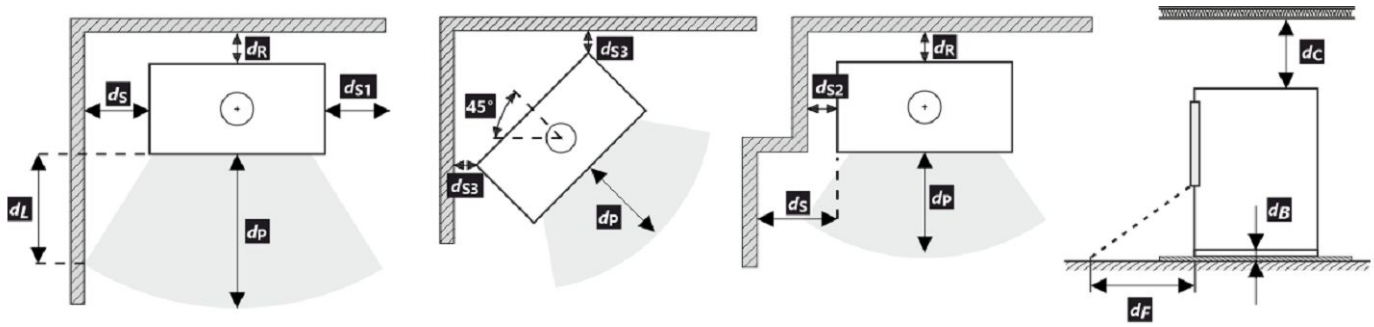

Při montáži a provozu výrobku musí být dodrženy všechny místní předpisy včetně předpisů, které se týkají národních a evropských norem.

V případě, že kvůli radiaci není hodnota 65 K na podlaze vpředu nebo na bočních stěnách překročena, d_F nebo d_L může být deklarováno 0 mm.

* Vzdálenost předpokládá použití izolovaného kouřovodu s izolací min. tl. 25 mm až po výrobek.

Vzdálenost od hořlavých (nehořlavých) materiálů – zadní napojení kouřovodu

Zadní	d_R	200	mm
Boční	d_S	450	mm

Zadní napojení kouřovodu

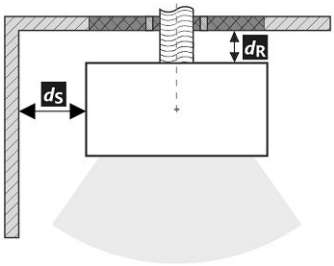

Prostup kouřovodu stěnou z hořlavé hmoty ČSN 06 1008

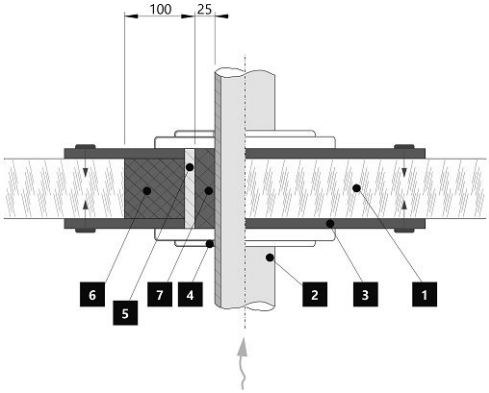

1. Stěna
2. Kouřovod
3. Krycí deska (nehořlavá, nekovová)
4. Růžice
5. Ochranná trubka
6. Izolační výplň (nehořlavá, např. skelná vlákna)
7. Izolační výplň (nehořlavá, např. kamnářská hlína)

Vzdálenost od hořlavých (nehořlavých) materiálů – zadní napojení izolovaného kouřovodu

Zadní	d_R	---	mm
Boční	d_S	---	mm

Zadní napojení izolovaného kouřovodu

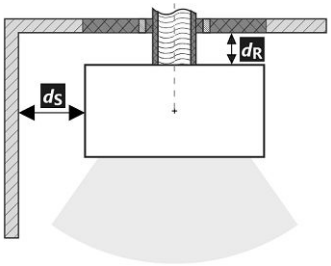

Prostup kouřovodu stěnou z hořlavé hmoty ČSN 06 1008

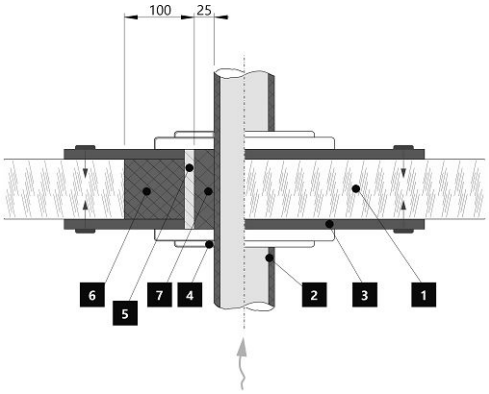

1. Stěna
2. Izolovaný kouřovod
3. Krycí deska (nehořlavá, nekovová)
4. Růžice
5. Ochranná trubka
6. Izolační výplň (nehořlavá, např. skelná vlákna)
7. Izolační výplň (nehořlavá, např. kamnářská hlína)

Upozornění

Pokud jsou výrobky instalovány v prostorech, kde je odsáván vzduch ventilátory, digestořemi, větracím, vytápěcím nebo odvětrávacím zařízením, je nutno zajistit dostatečný přísun vzduchu – centrální přívod vzduchu (CPV). Před plánovanou přikládkou vypněte veškerá odvětrávací zařízení ve vašem domě.

Výrobek musí být instalován na nehořlavých podlahách s přiměřenou nosností.

Již při samotné instalaci je nutno zajistit přiměřený přístup pro čištění a údržbu vašeho výrobku, kouřovodu a komína, pokud tento výrobek není možno čistit z jiného místa např. střechy nebo dvířek k tomu účelu určených.

Výrobek a jeho spalinové cesty je potřeba pravidelně a důkladně překontrolovat a čistit vždy před i po topné sezóně.

Přečtěte si pozorně všeobecný návod.

Hranice systému

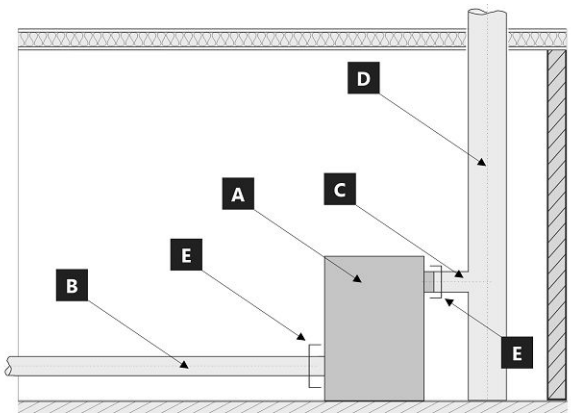

Hranice systému pro zařízení: ČSN EN 16510-1 ed. 2:2023

A Výrobek
B Potrubí spalovacího vzduchu (CPV)
C Spojovací potrubí kouřovodu
D Komín
E Hranice systému

POZICE E

C Spojovací potrubí kouřovodu

B Potrubí spalovacího vzduchu (CPV)

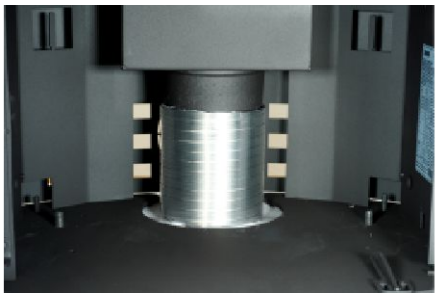

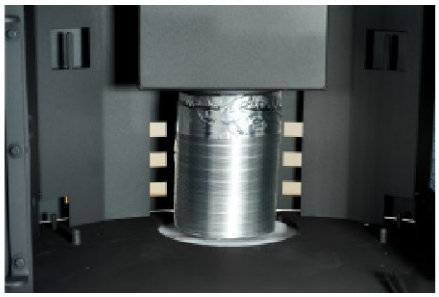

Výrobní štítek

1. Název výrobce nebo registrovaná ochranná známka
2. Sídlo společnosti, web
3. Značka shody CE, číslice znamenají rok vydání certifikátu
4. Typ, číslo nebo označení modelu pro identifikaci výrobku
5. Specifikace výrobku
6. Doporučené palivo
7. Klasifikace výrobku
8. Platné normy
9. Tabulka hodnot
   nom – hodnoty při jmenovitém tepelném výkonu
   part – hodnoty při částečném tepelném výkonu
   P – tepelný výkon
   P_W – tepelný výkon teplovodního výměníku
   η – energetická účinnost
   CO – CO emise při 13 % O_2
   NO_x – NO_x při 13 % O_2
   OGC– OGC při 13 % O_2
   PM – prach při 13 % O_2
   p – minimální tah komínu
   p_W – maximální provozní tlak
   Bezpečnostní vzdálenosti od hořlavých materiálů:
   d_R – zadní
   d_S – boční
   d_C – od stropu
   d_P – čelní
   d_F – čelní k podlaze
   d_L – boční záření
   d_B – od podlahy
   Bezpečnostní vzdálenosti od nehořlavých materiálů:
   d_{Rnon} – zadní
   d_{Snon} – boční
   d_{S2non} – boční (výklenek)
   Vlastnosti výrobku:
   W_{max} – maximální elektrický příkon
   T_s – výstupní teplota spalin
   V_h – stálá ztráta vzduchu
   d_{out} – průměr kouřového hrdla
   H – výška
   W – šířka
   L – hloubka
   NPD (No Performance Determined) – mezinárodní zkratka, kterou lze použít, pokud není uvedena žádná vlastnost či parametr. Označení je v souladu s nařízením EU č. 305/2011.
10. Dokument: Prohlášení o vlastnostech
11. Instrukce
12. Čárový kód | Výrobní číslo

ECUADOR HG4 10 EX

Pri montáži výrobku musia byť dodržané všetky miestne predpisy, vrátane tých, ktoré odkazujú na národné a európske normy. Montáž a inštalácia vami vybraného výrobku musí byť vykonaná iba autorizovaným predajcom **Storch Kamine GmbH**, na uznanie záruky a bezchybné fungovanie výrobku. Tento výrobok nie je vhodný ako hlavný zdroj tepla na vykurovanie.

Návod na použitie

Vezmite na vedomie informácie a pokyny uvedené vo všeobecných pokynoch.

Prevádzkový ťah komína

Prevádzkový ťah 12 Pa. Maximálny prevádzkový ťah 20 Pa. Ťah sa meria, keď je výrobok v plnej prevádzke. Odporúčame nainštalovať regulátor ťahu, ktorý je potrebný najmä pri inštalácii automatickej regulácie spaľovania.

Prípustné palivá

Suché kusové drevo so zvyškovou vlhkosťou do 20 %. Priemerná spotreba paliva – 2,04 kg/h musí byť vždy dodržaná. Odporúčaná dĺžka je približne 250-350 mm. Závisí to od veľkosti spaľovacej komory. Vždy používajte aspoň 2 ks dreva.

Prevádzka výrobku

1 Vypaľovanie laku výrobku

Prvé zakúrení vykonajte s menším množstvom menšieho dreva (približne ½ priemernej dávky). Dvere nechajte pootvorené (približne 2 cm), aby sa šnúra dverí neprilepila na lak, a otvorte prívod vzduchu na maximum (Obr. C). Šetrné zakúrenie zabráni poškodeniu laku a deformácii materiálov. Keď sa palivo vyhorí na uhlíky, môžete pristúpiť k vypaľovaní výrobku. Do ohniska vložte povolené množstvo paliva, menšie drevo. Dvere nechajte mierne pootvorené (asi 2 cm). Lak pod dverami sa musí nechať dostatočne vytvrdnúť. Keď táto dávka vyhorí, vykonajte aspoň 2 alebo 3 ďalšie priloženie s povolenou dávkou paliva, teraz so zatvorenými dvierkami a s otvoreným prívodom vzduchu na maximum (Obr. C). Vypaľovanie farby je sprevádzané zápachom, ktorý pretrváva počas celého vypaľovania, preto tento proces vykonávajte len vtedy, keď je miestnosť dostatočne vetraná.

2 Rozkúrenie

Ovládač prívodu vzduchu dajte do polohy otvorenie (Obr. C), okrem prípadov, keď je k dispozícii automatická regulácia spaľovania. Otvorte liatinový rošt, ak je. Použite max. dvojnásobok priemerného množstva paliva pre oheň. Na dno ohniska položte väčšie polená a potom na ne navrstvite jemnejšie polená zo suchého kusového dreva (Obr. 2). Na zapálenie ohňa použite podpaľovač určený len na tento účel. Ak je to potrebné (oheň sa po určitom čase nerozhorí), nechajte dvierka na krátky čas otvorené (asi 2 cm), aby sa k ohňu dostal dostatok vzduchu. Pri štandardnom vykurovaní nechajte dvere vždy zatvorené. Počas ohňa nepridávajte palivo, kým plameň nezhasne.

3 Vykurovanie a prikladanie paliva

Pri prikladaní otvorte dvierka ohniska približne na 2 cm a počkajte približne 10 sekúnd, aby sa vyrovnal tlak v miestnosti. Tým sa zabráni možnému úniku popola a dymu do miestnosti. Pridajte len také množstvo dreva, ktoré je vhodné pre tento výrobok, pozri priemernú spotrebu paliva (Obr. 4). Po pridaní zatvorte dvierka ohniska. Odporúča sa nastaviť reguláciu vzduchu do optimálnej polohy pri menovitom výkone (Obr. B, B1). Drevo nepridávajte, kým sa nerozhorí na uhlíky.

4 Ukončenie vykurovania

Po vyhorení ohniska zatvorte regulátory vzduchu. Uzavretím regulácie vzduchu sa zabráni nežiaducemu úniku nahromadeného tepla do komína (obr. A).

1 príprava paliva na rozkúrenie
2 poukladanie dreva v ohnisku
3 zapálenie dreva zhora
4 prikladanie

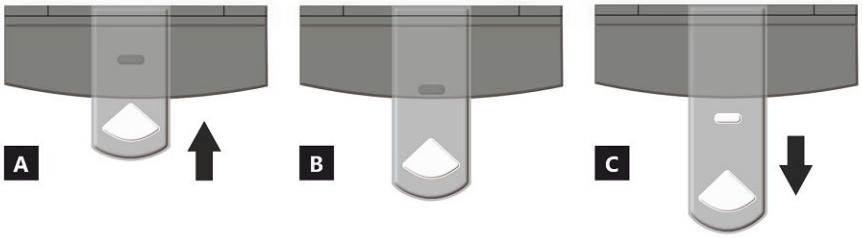

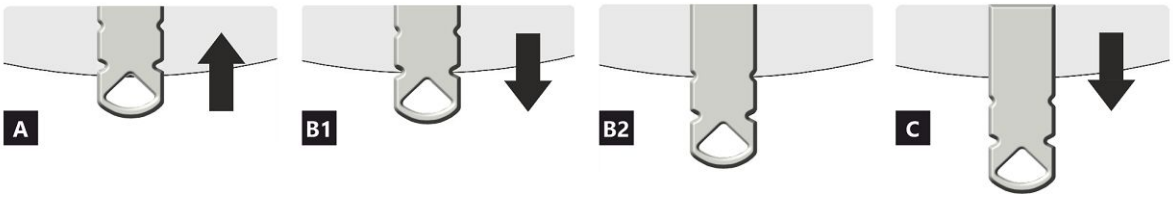

REGULÁTOR PRÍVODU VZDUCHU

A uzavretý
B otvorený – vykurovanie pri menovitom výkone (optimálna prevádzka)
C otvorený – poloha pri spustení vykurovania (uvedenie výrobku do prevádzky)

A uzavretý
B1 otvorený – vykurovanie pri menovitom výkone (optimálna prevádzka)
B2 otvorený – primárny vzduch uzavretý
C otvorený – poloha pri spustení vykurovania (uvedenie výrobku do prevádzky)

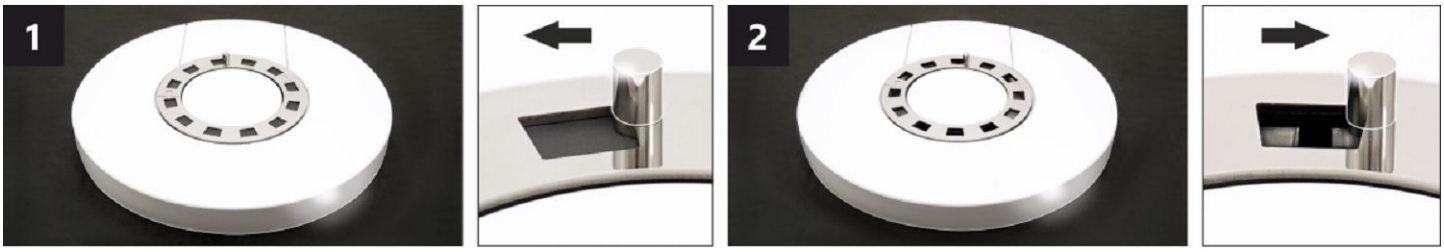

REGULÁTOR KONVEKČNÉHO VZDUCHU *

Nastavením polohy regulátora je možné čiastočne regulovať intenzitu prúdenia teplého vzduchu konvekciou.

1 uzavretý – pomalé prúdenie teplého vzduchu do priestoru miestnosti, v ktorej je výrobok inštalovaný.
2 otvorený – rýchle prúdenie teplého vzduchu do priestoru miestnosti, v ktorej je výrobok inštalovaný.

Poznámka: Uzavretý regulátor konvekčného vzduchu nevedie k nadmernému prehrievaniu výrobku, nedochádza k jeho poškodeniu.

***** Tento regulátor je k dispozícii iba pri niektorých produktoch.

ECUADOR HG4 10 EX

Deklarované vlastnosti výrobku

Harmonizovaná norma ✓ EN 16510-1 ed.2:2023 | EN 16510-2-1:2022 ✓ Ecodesign ✓ DIN+ ✓ BImSchV2 ✓ 15a B-VG 2015

Klasifikácia výrobku		Type CA		
		Menovitý tepelný výkon (nom)	**Čiastočný tepelný výkon (part)**	
Energetická účinnosť	η_{nom} | η_{part}	80	---	%
Sezónna účinnosť pri menovitom tepelnom výkone spotrebiča	ηs_{nom} | ηs_{part}	70	---	%
Index energetickej účinnosti	EEI	106		
Energetický štítok		A		
Palivo		Kusové drevo (Palivové drevo)		
Dĺžka paliva		250-350		mm
Priemerná spotreba paliva		2,04	---	kg/h
Povolená dávka paliva		2,7		kg/h
Interval dodávky paliva		1 hodina		
Množstvo spaľovacieho vzduchu		25,9		m^3/h
Menovitý tepelný výkon	P_{nom} | P_{part}	7,0	---	kW
Menovitý tepelný výkon teplovodného výmenníka	P_{Wnom} | P_{Wpart}	---	---	kW
Maximálny prevádzkový tlak vody	p_W	---		bar
Hmotnostný prietok suchých spalín	$\Phi_{f,\,g\,nom}$ | $\Phi_{f,\,g\,part}$	8,6	---	g/s
Priemerná teplota spalín		247	---	°C
Výstupná teplota spalín	T_{snom} | T_{spart}	296	---	°C
Prevádzkový ťah	p_{nom} | p_{part}	12	---	Pa
Teplotná trieda komína		T400		
Pripojenie na spoločný komín		Áno		
Skladovanie paliva v priestore kachlí na drevo Maximálne zohrievanie dreva v kachliach na drevo		Áno 13		 °C
Prach O_2 = 13 %	PM_{nom} | PM_{part}	26	---	mg/Nm^3
Emisie spalín (CO v spalinách pri O_2 = 13 %)	CO_{nom} | CO_{part}	0,0638 797	--- ---	% mg/Nm^3
OGC O_2 = 13 %	OGC_{nom} | OGC_{part}	43	---	mg/Nm^3
NOx O_2 = 13 %	NO_{xnom} | NO_{xpart}	83	---	mg/Nm^3
Automatická regulácia spaľovania		---	---	
Spotreba elektrickej energie v pohotovostnom režime	el_{SB}	---		kW
Spotreba elektrickej energie	el_{max} | el_{min}	---	---	kW
Strata stojaceho vzduchu	V_h	---		m^3/h
Prerušovaná prevádzka | Nepretržitá prevádzka	INT | CON	INT		

Základní technické údaje

Rozmery (Výška | Šírka | Hĺbka)	H | W | L	1497 | 598 | 463	mm
Rozmery spaľovacej komory (Výška | Šírka | Hĺbka)	H | W | L	400 | 400 | 346	mm
Rozmery dvierok ohniska (Výška | Šírka | Hĺbka)	H | W | L	--- | --- | ---	mm
Výška osi zadného (bočného) vývodu		1021	mm
Objem teplovodného výmenníka		---	l
Priemer dymovodu		150	mm
Priemer dymového hrdla	d_{out}	150	mm
Priemer centrálneho prívodu vzduchu		125	mm
Max. dĺžka (potrubie) centrálneho prívodu vzduchu		5000	mm
Hmotnosť	m	254	kg
Nosnosť	m_{chim}	200	kg

Vykurovacia schopnosť (výhrevnosť)
minimálna veľkosť miestnosti pre inštaláciu výrobku

Izolácia domu – veľmi dobrá (20 W/m³)	napr. nový, zateplený dom / trvalo obývateľný	240	m³
Izolácia domu – dobrá (22,5 W/m³)		213	m³
Izolácia domu – stredná (32 W/m³)		150	m³
Izolácia domu – zlá (45 W/m³)		107	m³
Izolácia domu – veľmi zlá (50 W/m³)	napr. starý, nezateplený dom / chata / chalupa	96	m³

Vzdialenosť od horľavých materiálov
s neizolovaným dymovodom (uvedené na výrobnom štítku) **Poznámka**

Zadná	d_R	200	mm
Čelná	d_P	1200	mm
Čelná k podlahe	d_F	450	mm
Bočná	d_S	450	mm
Bočná presklená stena	d_{S1}	---	mm
Bočná – výklenok	d_{S2}	350	mm
Bočná – umiestnenia 45°	d_{S3}	100	mm
Bočné žiarenie	d_L	300	mm
Od podlahy	d_B	10	mm
Od stropu	d_C	750	mm

Vzdialenosť od horľavých materiálov s izolovaným dymovodom *

Zadná	d_R	---	mm
Bočná	d_S	---	mm

Vzdialenosť od horľavých materiálov so závesným plechom (tienením)

Zadná	d_R	---	mm
Bočná	d_S	---	mm

Vzdialenosť od horľavých materiálov s izolovaným dymovodom a závesným plechom (tienením) *

Zadná	d_R	---	mm
Bočná	d_S	---	mm

Vzdialenosť od nehorľavých materiálov

Zadná	d_{Rnon}	80	mm
Bočná	d_{Snon}	200	mm
Bočná – výklenok	d_{S2non}	80	mm

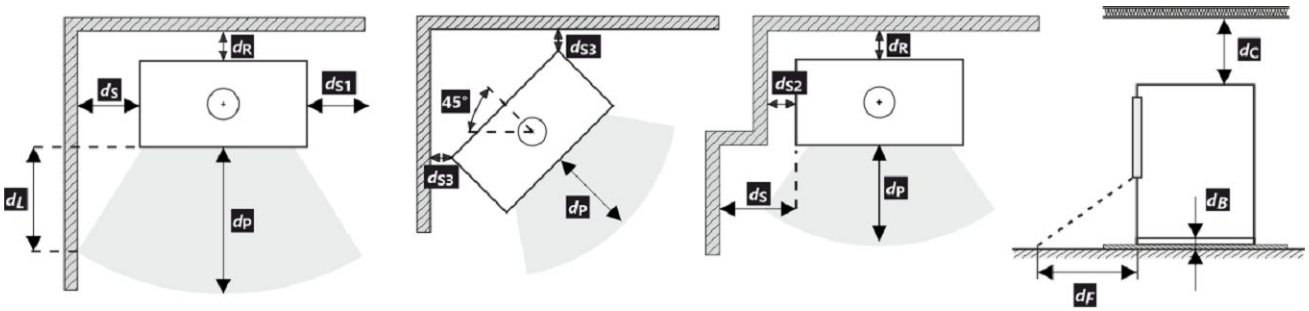

Pri montáži a prevádzke výrobku musia byť dodržané všetky miestne predpisy vrátane predpisov, ktoré sa týkajú národných a európskych noriem.

V prípade, že kvôli radiácii nie je hodnota 65 K na podlahe vpredu alebo na bočných stenách prekročená, d_F alebo d_L môže byť deklarované 0 mm.

* Vzdialenosť predpokladá použitie izolovaného dymovodu s minimálnou hrúbkou izolácie 25 mm až po výrobok.

Vzdialenosť od horľavých (nehorľavých) materiálov – pripojenie zadného dymovodu

Zadná	d_R	200	mm
Bočná	d_S	450	mm

Pripojenie zadného dymovodu

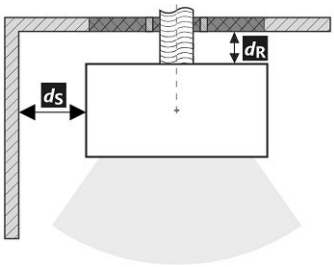

Prechod dymovodu cez stenu z horľavého materiálu

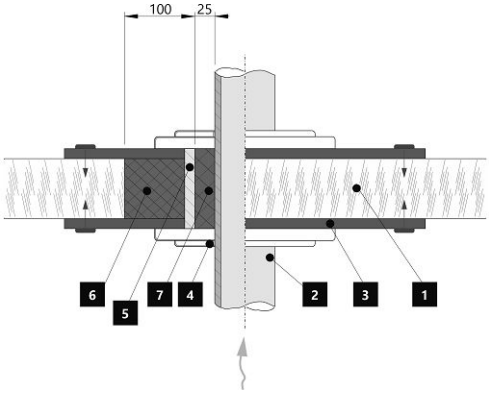

1. Stena
2. Dymovod
3. Krycia doska (nehorľavá, nekovová)
4. Krytka
5. Ochranná rúra
6. Izolačná výplň (nehorľavá, napr. skelná vlákna)
7. Izolačná výplň (nehorľavá, napr. kamnárska hlina)

Vzdialenosť od horľavých (nehorľavých) materiálov – pripojenie zadného izolovaného dymovodu

Zadná	d_R	---	mm
Bočná	d_S	---	mm

Pripojenie zadného dymovodu (izolované)

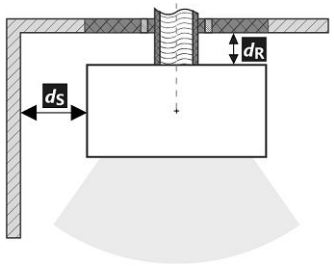

Prechod dymovodu cez stenu z horľavého materiálu

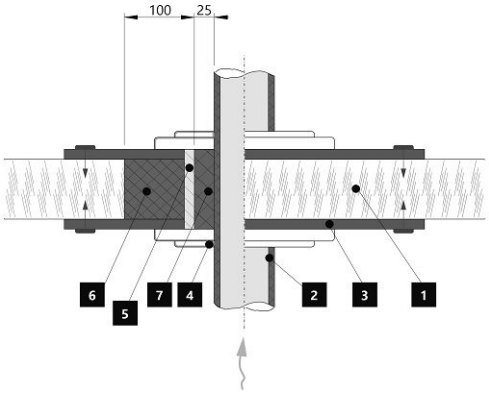

1. Stena
2. Izolovaný dymovod
3. Krycia doska (nehorľavá, nekovová)
4. Krytka
5. Ochranná rúra
6. Izolačná výplň (nehorľavá, napr. skelná vlákna)
7. Izolačná výplň (nehorľavá, napr. kamnárska hlina)

Upozornenie

Ak sú výrobky inštalované v priestoroch, kde sa vzduch odvádza pomocou ventilátorov, digestorov, vetracích, vykurovacích alebo ventilačných zariadení, musí byť zabezpečený dostatočný prívod vzduchu (CPV). Náš výrobok sa neodporúča používať v spojení s týmito zariadeniami.

Výrobok sa musí inštalovať na podlahy s primeranou nosnosťou.

Počas inštalácie musí byť zabezpečený primeraný prístup na čistenie a údržbu vášho výrobku, dymovodu a komína, pokiaľ sa výrobok nedá čistiť z iného miesta, napríklad zo strechy alebo dverí určených na tento účel.

Výrobok a jeho dymovod sa musia pravidelne a dôkladne kontrolovať a čistiť pred vykurovacou sezónou a po nej.

Pozorne si prečítajte všeobecné pokyny.

Hranica systému

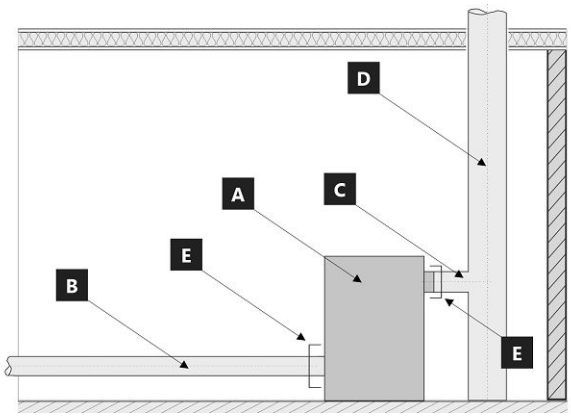

Hranice systému pre zariadenie: EN 16510-1 ed. 2:2023

A Výrobok
B Potrubie spaľovacieho vzduchu
C Spojovacie potrubie dymovodu
D Komín
E Hranica systému

POZÍCIE E

C Spojovacie potrubie dymovodu

B Potrubie spaľovacieho vzduchu

Výrobný štítok

1. Názov výrobcu alebo registrovaná ochranná známka
2. Sídlo spoločnosti, webová stránka
3. Označenie zhody, číslice označujú rok vydania osvedčenia
4. Typ, číslo či označenie modelu na indentifikáciu výrobku
5. Špecifikácia výrobku
6. Odporúčané palivo
7. Klasifikácia výrobku
8. Platné normy
9. Tabuľka hodnôt

   nom – hodnoty pri menovitom tepelnom výkone

   part – hodnoty pri čiastočnom tepelnom výkone

   P – tepelný výkon

   P_W – tepelný výkon teplovodného výmennika

   η – energetická účinnosť

   CO – CO emisie pri 13 % O_2

   NO_x – NO_x pri 13 % O_2

   OGC– OGC pri 13 % O_2

   PM – prach pri 13 % O_2

   p – minimálny ťah komína

   p_W – maximálny prevádzkový tlak

   Bezpečnostné vzdialenosti od horľavých materiálov:

   d_R – zadná

   d_S – bočná

   d_C – od stropu

   d_P – čelná

   d_F – čelná k podlahe

   d_L – bočné žiarenie

   d_B – od podlahy

   Bezpečnostné vzdialenosti od od nehorľavých materiálo

   d_{Rnon} – zadná

   d_{Snon} – bočná

   d_{S2non} – bočná (výklenok)

   Vlastnosti výrobku:

   W_{max} – maximálny elektrický príkon

   T_s – výstupná teplota spalín

   V_h – strata stojaceho vzduchu

   d_{out} – priemer dymového hrdla

   H – výška

   W – šírka

   L – hĺbka

   NPD (No Performance Determined) – medzinárodná skratka, ktorú možno použiť, ak nie je špecifikovaná žiadna funkcia alebo parameter. Označenie je v súlade s nariadením EÚ 305/2011.
10. Dokument: Vyhlásenie o vlastnostiach
11. Inštrukcie
12. Čiarový kód | výrobné číslo

ECUADOR HG4 10 EX

Podczas montażu muszą być dotrzymane wszystkie miejscowe przepisy, łącznie z tymi, które odnoszą się do norm narodowych i UE. Montaż i instalacja modelu który zakupiliście musi być wykonany przez autoryzowanego sprzedawcę marki **Storch Kamine GmbH**, dla uznania gwarancji i bezawaryjnego funkcjonowania produktu. Ten produkt nie jest do zastosowań jako jedyne źródło ogrzewania.

Instrukcja użytkowania

Zapoznajcie się z informacjami i wytycznymi zawartymi w ogólnych instrukcjach.

Ciąg kominowy

Optymalny ciąg kominowy 12 Pa. Maksymalny ciąg kominowy 20 Pa. Ciąg mierzymy podczas pełnej pracy paleniska. Sugerujemy instalowania regulatora ciągu kominowego, zwłaszcza gdy proces palenia jest sterowany automatyczną regulacją.

Zalecany opał

Suche, kawałkowe drewno o wilgotności max. 20 %. Zawsze musi być dotrzymana średnia dawka opału – 2,04 kg/h. Sugerowana długość polan 250-350 mm. Zależy to od wielkości komory spalania. Zawsze używaj co najmniej 2 kawałków drewna.

Działanie produktu

1 Utwardzanie lakieru

Pierwsze palenie przeprowadźcie przy połowie zalecanej dawki drewna (ok. ½ średnie dawki). Pozostawcie uchylone drzwiczki (ok. 2 cm) tak aby niedoszło do przylepienia się sznura do farby na korpusie, dolot powietrza do komory spalania musi być całkowicie otwarty (Rys. C). Zredukowanym rozpalaniem zapobiegniecie pękaniu szamotu, na czas transportu jest on przyklejany do korpusu, dodatkowo ułatwi to prawidłowe utwardzanie / wypalanie lakieru. Po spaleniu pierwszej ½ dawki opału, można przystąpić do finalnego utwardzenia lakieru. Załaduj palenisko dopuszczalnej ilością paliwa używając drobnego drewna. Zostawcie lekko uchylone drzwiczki (ok. 2 cm). Musi dojść do dostatecznego utwardzenia się lakieru pod drzwiczkami. Po spaleniu tej dawki, kolejne minimum 2–3 palenia powinny odbywać się przy dopuszczalnej ilością paliwa, jednak też już przy zamkniętych drzwiczkach i maksymalnie otwarty dolotem powietrza do komory paleniska (Rys. C). Wypalaniu towarzyszy zapach, który trwa przez cały czas utwardzania lakieru, dlatego podczas tego procesu należy zapewnić prawidłowe wietrzenie pomieszczeń.

2 Rozpalanie

Suwak regulacji dolotu powietrza ustawcie w pozycji otwartej (Rys. C), jeśli niema automatycznej regulacji palenia. Do rozpalenia użyjcie maks. podwójnej ilości średnie dawki drewna. Włóżcie na dno paleniska grube polana, na wierzch ułóżcie drobniejsze kawałki drewna (Rys. 2). Do rozpalania należy używać podpałkę przeznaczoną do tego celu. Jeżeli zachodzi potrzeba (ogień nie chce się rozpalić przez dłuższy czas). Dla zwiększenia ilości powietrza pozostawcie na chwilę lekko uchylone drzwiczki (ok. 2 cm). Przy normalnym paleniu drzwiczki powinny być zawsze zamknięte. Podczas rozpalania nie dokładajcie, dopóki drewno całkiem nie spali się na czerwone węgielki.

3 Palenie i dokładanie

Podczas dokładania na ok. 10 sek. Należy lekko uchylić drzwiczki aby wyrównać ciśnienie w palenisku. W ten sposób unikniecie wypadania popiołu i wydostawania się dymu do wnętrza. Dokładajcie zawsze taką ilość drewna, która jest dla danego modelu określona w tabeli jako dawka nominalna (Rys. 4). Po dołożeniu zamknijcie drzwiczki paleniska. Radzimy ustawić suwak sterowania powietrza dla uzyskania mocy nominalnej w optymalnej pozycji (Rys. B, B1). Nie dokładajcie dopóki drewno nie spali się na czerwone węgielki.

4 Zakończenie palenia

Po zakończonym paleniu zamknijcie suwak sterowania powietrzem. Zamknięciem suwaka zapobiegniecie niepotrzebnemu wychłodzeniu paleniska i ucieczce zakumulowanemu ciepła do komina (Rys. A).

1 przygotowanie paliwa do rozpalenia
2 ułożenie drewna w palenisku
3 zapalić drewno z góry
4 dokładka

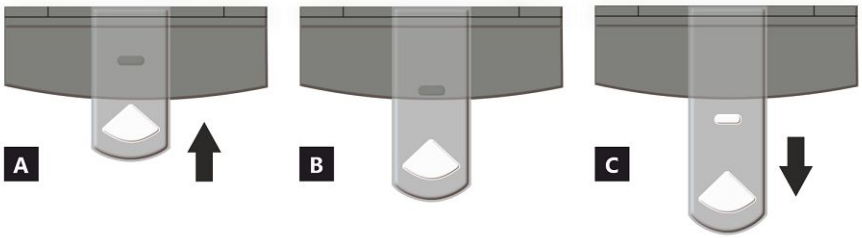

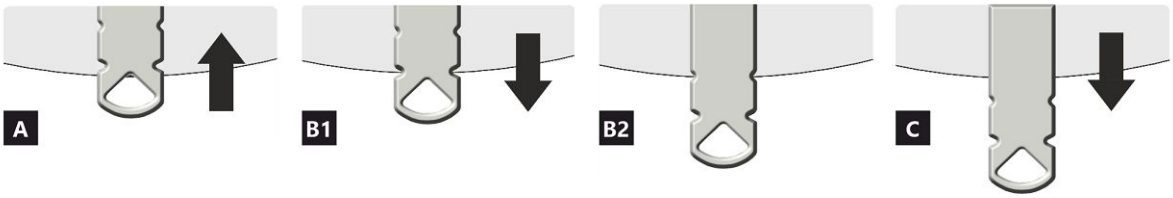

STEROWNIK NAWIEWU

A zamknięty
B otwarty – grzanie z mocą nominalną (praca optymalna)
C otwarty – pozycja na początku grzania (uruchomienie produktu)

A zamknięty
B1 otwarty – grzanie z mocą nominalną (praca optymalna)
B2 otwarty – powietrze pierwotne zamknięte
C otwarty – pozycja na początku grzania (uruchomienie produktu)

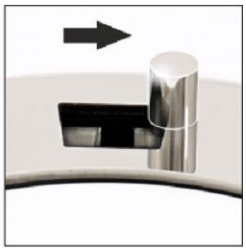

STEROWNIK POWIETRZA KONWEKCYJNEGO *

Poprzez zmianę położenia sterownika można częściowo regulować intensywność przepływu ciepłego powietrza konwekcyjnego.

1 zamknięty – powolny napływ ciepłego powietrza do pomieszczenia, w którym zainstalowany jest produkt.
2 otwarty – szybki napływ ciepłego powietrza do pomieszczenia, w którym zainstalowany jest produkt.

Uwaga: Zamknięta konwekcyjna regulacja powietrza nie powoduje nadmiernego przegrzania produktu, ani nie powoduje jego uszkodzenia.

* Ten sterownik jest dostępny tylko w niektórych produktach.

ECUADOR HG4 10 EX

Deklarowane właściwości produktu

Powiązana specyfikacja techniczna	✓ EN 16510-1 ed.2:2023 | EN 16510-2-1:2022 ✓ Ecodesign ✓ DIN+ ✓ BImSchV2 ✓ 15a B-VG 2015			
Klasyfikacja produktu		Type CA		
		Nominalna moc cieplna (nom)	**Częściowa moc cieplna (part)**	
Efektywność energetyczna	η_{nom} | η_{part}	80	---	%
Sezonowa efektywność energetyczna ogrzewania pomieszczeń	ηs_{nom} | ηs_{part}	70	---	%
Współczynnik efektywności energetycznej	EEI	106		
Etykieta energetyczna		A		
Opał		Kawałek drewna		
Długość polan		250-350		mm
Nominalna dawka opału		2,04	---	kg/h
Dopuszczalna dawka opału		2,7		kg/h
Interwał dokładania		1 godzina		
Ilość powietrza do spalania		25,9		m^3/h
Nominalna moc cieplna	P_{nom} | P_{part}	7,0	---	kW
Nominalna moc cieplna wymiennika ciepła	P_{Wnom} | P_{Wpart}	---	---	kW
Maksymalne ciśnienie robocze wody	p_W	---		bar
Masa cząstek stałych w spalinach	$\Phi_{f,\,g\,nom}$ | $\Phi_{f,\,g\,part}$	8,6	---	g/s
Średnia temperatura spalin		247	---	°C
Temperatura wyjściowa spalin	T_{snom} | T_{spart}	296	---	°C
Ciąg komin	p_{nom} | p_{part}	12	---	Pa
Klasa temperaturowa komina		T400		
Podłączenie do wspólnego komina		Tak		
Przechowywanie paliwa w obszarze schowka na drewno Maksymalne nagrzewanie drewna w schowku na drewno		Tak 13		 °C
Pył O_2 = 13 %	PM_{nom} | PM_{part}	26	---	mg/Nm^3
Emisja spalin (CO w gazach spalinowych przy O_2 = 13 %)	CO_{nom} | CO_{part}	0,0638 797	--- ---	% mg/Nm^3
OGC O_2 = 13 %	OGC_{nom} | OGC_{part}	43	---	mg/Nm^3
NOx O_2 = 13 %	NO_{xnom} | NO_{xpart}	83	---	mg/Nm^3
Automatyczna regulacja spalania		---	---	
Zużycie energii elektrycznej w trybie czuwania	el_{SB}	---		kW
Zużycie energii elektrycznej	el_{max} | el_{min}	---	---	kW
Utrata zastoju powietrza	V_h	---		m^3/h
Praca przerywana | Praca ciągła	INT | CON	INT		

Podstawowe dane techniczne

Wymiary podstawowe (Wysokość | Szerokość | Głębokość)	H | W | L	1497 | 598 | 463	mm
Wymiary komory spalania (Wys. | Szer. | Głęb.)	H | W | L	400 | 400 | 346	mm
Wymiary drzwiczek paleniska (Wys. | Szer. | Głęb.)	H | W | L	--- | --- | ---	mm
Wysokość osi tylnego (bocznego) wylotu spalin		1021	mm
Pojemność płaszcza wodnego		---	l
Średnica komina		150	mm
Średnica wylotu spalin	d_{out}	150	mm
Średnica CDP – centralnego doprowadzenia powietrza		125	mm
Maks. długość (rura) centralnego dopływu powietrza		5000	mm
Waga	m	254	kg
Nośność	m_{chim}	200	kg

ECUADOR HG4 10 EX

Moc grzewcza (wartość opałowa)
minimalna wielkość pomieszczenia do zainstalowania produktu

Izolacja domu – bardzo dobry (20 W/m³)	np. nowy, ocieplony dom / stałego mieszkalny	240	m³
Izolacja domu – dobra (22,5 W/m³)		213	m³
Izolacja domu – średni (32 W/m³)		150	m³
Izolacja domu – zły (45 W/m³)		107	m³
Izolacja domu – bardzo źle (50 W/m³)	np. stary, nieocieplony dom / domek / domek letniskowy	96	m³

Odległość od materiałów palnych
z nieizolowaną rurą dymową (podane na etykiecie produkcyjnej)

		Wskazówki	
Tylna	d_R	200	mm
Czołowa	d_P	1200	mm
Czołowa do podłogi	d_F	450	mm
Boczne	d_S	450	mm
Od strony szkła ścianki	d_{S1}	---	mm
Boczne – nisza	d_{S2}	350	mm
Boczne – lokalizacja 45°	d_{S3}	100	mm
Promieniowanie boczne	d_L	300	mm
Od podłogi	d_B	10	mm
Z sufitu	d_C	750	mm

Odległość od materiałów palnych z izolowaną rurą dymową *

Tylna	d_R	---	mm
Boczne	d_S	---	mm

Odległość od materiałów palnych z płytą do zawieszania (osłoną)

Tylna	d_R	---	mm
Boczne	d_S	---	mm

Odległość od materiałów palnych z izolowaną rurą dymową i płytą do zawieszania (osłoną) *

Tylna	d_R	---	mm
Boczne	d_S	---	mm

Odległość od materiałów niepalnych

Tylna	d_{Rnon}	80	mm
Boczne	d_{Snon}	200	mm
Boczne – nisza	d_{S2non}	80	mm

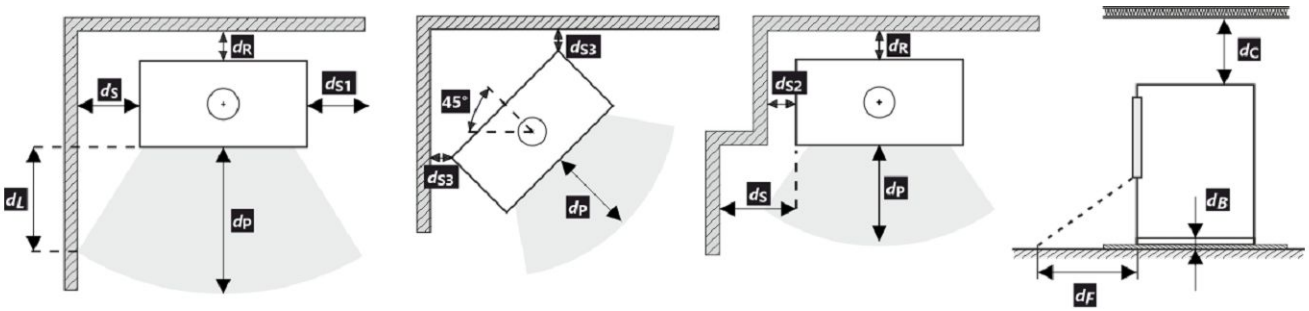

Podczas instalacji i eksploatacji produktu należy przestrzegać wszystkich lokalnych przepisów, w tym dotyczących norm krajowych i europejskich.

Jeżeli na skutek promieniowania na podłodze przed budynkiem lub na ścianach bocznych nie zostanie przekroczona wartość 65 K, wówczas d_F lub d_L można zadeklarować jako 0 mm.

* Odległość zakłada użycie izolowanej rury spalinowej o minimalnej grubości izolacji 25 mm aż do produktu.

Odległość od materiałów palnych (niepalnych) – tylne podłączenie przewodu kominowego

Tylna	d_R	200	mm
Boczne	d_S	450	mm

Tylne podłączenie przewodu kominowego

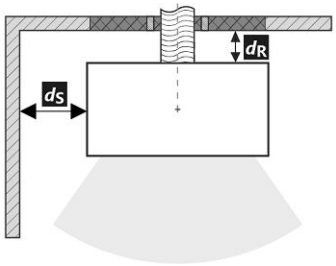

Przejście przewodu kominowego przez ścianę z materiału palnego

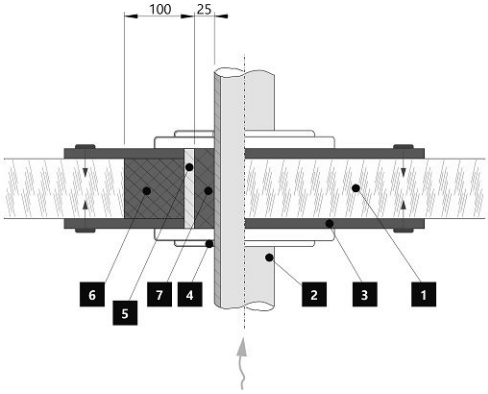

1. Ściana
2. Komin
3. Płyta pokrywy (niepalna, niemetalowa)
4. Rozeta
5. Rurka ochronna
6. Wypełnienie izolacji (niepalne, np. włókno szklane)
7. Wypełnienie izolacji (niepalna, np. glina)

Odległość od materiałów palnych (niepalnych) – tylne podłączenie izolowanego przewodu kominowego

Tylna	d_R	---	mm
Boczne	d_S	---	mm

Tylne przyłącze kominowe (izolowane)

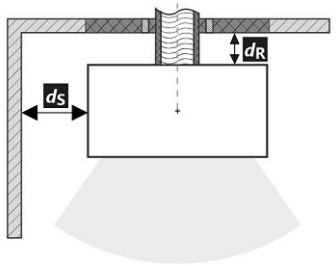

Przejście przewodu kominowego przez ścianę z materiału palnego

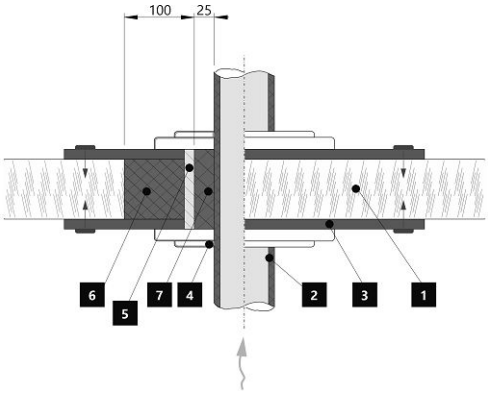

1. Ściana
2. Izolowany przewód kominowy
3. Płyta pokrywy (niepalna, niemetalowa)
4. Rozeta
5. Rurka ochronna
6. Wypełnienie izolacji (niepalne, np. włókno szklane)
7. Wypełnienie izolacji (niepalna, np. glina)

Uwaga

W przypadku gdy palenisko instalowane jest pomieszczeniach w których zamontowane są systemy wentylatorowe, wentylatory nawiewne, okapy, systemy wentylacji lub rekuperatory konieczne jest zapewnić dostateczny dostęp powietrza (CDP). Odradzamy instalowanie naszych palenisk w pomieszczeniach w których może występować podciśnienie.

Produkt musi być instalowany na podłogach odpowiedniej nośności.

Już podczas instalacji należy zapewnić odpowiedni dostęp do czyszczenia i konserwacji pieców kominkowych lub wkładów kominkowych, przewodu dymowego i komina, o ile produktu nie można czyścić z innego miejsca, takiego jak dach lub przez drzwiczki przeznaczone do tego celu.

Produkt i jego kanały spalinowe muszą być regularnie i dokładnie sprawdzane oraz czyszczone przed sezonem grzewczym i po nim.

Przeczytaj i postępuj zgodnie z ogólną instrukcją.

Granice systemu

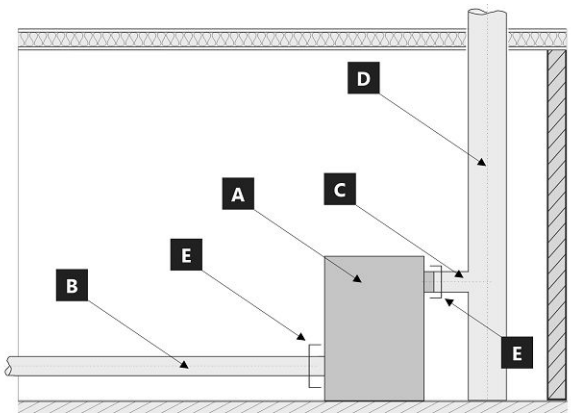

Granice systemu dla urządzenie: EN 16510-1 ed. 2:2023

A Granice systemu
B Rura powietrza do spalania
C Rura przyłączeniowa komina
D Komin
E Granice systemu

POZYCJA E

C Rura przyłączeniowa komina

B Rura powietrza do spalania

Etykieta produkcyjna

1. Nazwa producenta lub zastrzeżony znak towarowy
2. Siedziba firmy, strona internetowa
3. Oznaczenie CE, cyfry oznaczają rok wydania certyfikatu
4. Typ, numer lub ozn. modelu służące do identyfikacji produktu
5. Specyfikacja produktu
6. Zalacene paliwo
7. Klasifikacja produktu
8. Obowiązujące normy
9. Tabela wartości
   nom – wartości przy nominalnej mocy cieplnej
   part – wartości przy częściowej mocy cieplnej
   P – moc cieplna
   P_W – moc cieplna wymiennika ciepła
   η – sprawność energetyczna
   CO – CO emisja przy 13 % O_2
   NO_x – NO_x przy 13 % O_2
   OGC– OGC przy 13 % O_2
   PM – pył przy 13 % O_2
   p – minimalny ciąg komina
   p_w – maksymalne ciśnienie robocze
   Odległość od materiałów palnych:
   d_R – tylna
   d_S – boczne
   d_C – z sufitu
   d_P – czołowa
   d_F – czołowa do podłogi
   d_L – promieniowanie boczne
   d_B – od podłogi
   Odległość od materiałów niepalnych:
   d_{Rnon} – tylna
   d_{Snon} – boczne
   d_{S2non} – boczne (nisza)
   Właściwości produktu:
   W_{max} – maksymalny pobór prądu
   T_s – temperatura wyjściowa spalin
   V_h – utrata zastoju powietrza
   d_{out} – średnica wylotu spalin
   H – wysokość
   W – szerokość
   L – głębokość
   NPD (No Performance Determined) – międzynarodowy skrót, który może być użyty, gdy nie określono właściwości lub parametrów. Oznaczenie jest zgodne z rozporządzeniem UE 305/2011.
10. Dokument: Deklaracja właściwości użytkowych
11. Instrukcje
12. Kod kreskow | Numer fabryczny (seryjny)

ECUADOR HG4 10 EX

A termék üzembe helyezésekor be kell tartani minden helyi előírást, beleértve a nemzetközi és európai szabványokra vonatkozókat is. A kiválasztott termék összeszerelését és beszerelését csak a hivatalos márkakereskedője végezheti vállalat **Storch Kamine GmbH**. Ez szükséges a garancia elfogadásához és a termék megfelelő működéséhez. Ez a termék nem alkalmas elsődleges hőforrásnak.

Használati utasítás

Kérjük, figyelmesen olvassa el a használati útmutatóban található információkat és utasításokat.

Üzemi kéményhuzat

Üzemi huzat 12 Pa. A maximális üzemi kéményhuzat 20 Pa. Ezt a termék működése közben kell mérni. Javasoljuk a huzatszabályozó felszerelését, különösen akkor, ha a készülék fel van szerelve automatikus égéslevegő szabályzó egységgel.

Engedélyezett üzemanyag

Száraz, csomós fa, ami legfeljebb 20%-os nedvesség tartalmú. A megadott átlagos üzemanyag-fogyasztást mindig be kell tartani – 2,04 kg/óra. Az ajánlott rönkhossz kb. 250-350 mm. Ez az égéstér méretétől függ. Mindig legalább 2 fadarabot használjon.

A termék működése

1 **A festék megkeményedése**

A termékkel történő első begyújtást korlátozott mennyiségű kisebb fadarabbal kell elvégezni (az Átlagos üzemanyag dózis kb. ½-ével). Hagyja nyitva az ajtót (kb. 2 cm-es rés), hogy az ajtózsinór ne tapadjon a festékhez. A levegő szabályzókart állítsa maximálisan nyitott állapotba (C ábra). A lassú felmelegedési folyamat megakadályozza a samott téglák repedését, a festék sérülését és az anyagok deformálódását. A fa izzó szénné való elégetése után folytathatja a festék megkeményedésének folyamatát. Töltse be a tűztérbe a megengedett mennyiségű tüzelőanyagot, kisebb rönkök és darabok felhasználásával. Hagyja nyitva az ajtót (kb. 2 cm-re). Az ajtó alatti festéknek kellően meg kell keményednie. Amikor ez az adag leég, végezzen legalább 2–3 további periódust a megengedett mennyiséggel, most zárt ajtóval és maximálisan nyitott levegőellátással (C ábra). A festék megkeményedését olyan szag okozza, amely a teljes időtartamig fennmarad, ezért a leírt műveleteket csak megfelelő helyiségszellőztetés mellett szabad elvégezni.

2 **Begyújtás**

Állítsa a levegőszabályzó kart nyitott helyzetbe (C ábra), ha nincs aktív égésszabályozás. Ha a termék öntöttvas rácsot tartalmaz, nyissa ki. Az átlagos üzemanyagmennyiség max. kétszeresét használja a gyújtáshoz. Először helyezzen nagyobb rönköket a égéstér aljára, majd rétegezzen rájuk finomabb, száraz fadarabokat (2. ábra). Használjon kifejezetten erre a célra kialakított gyújtóst. Ha szükséges (a tűz egy idő után sem gyulladt be), hagyja nyitva az ajtót egy ideig (kb. 2 cm), hogy további szükséges levegőt biztosítson. Ezután normál fűtés közben mindig tartsa zárva az ajtót. Ne helyezzen be új adag fát, amíg az előző adag teljesen izzó szénné égett, és csak parázs van az égéstérben, látható lángok nélkül.

3 **Fűtés és újabb fa behelyezése**

A helyiségben és az égéstérben uralkodó nyomás kiegyenlítéséhez kissé nyissa ki az ajtót, kb. 2 cm-es rés 10 másodpercig minden újra töltés előtt. Ez megakadályozza a hamu és füst esetleges kijutását a helyiségbe. Helyezze be az égéstérbe a megfelelő mennyiségű tűzifát, lásd az átlagos tűzifa-fogyasztást (4. ábra). A fa visszarakása után mindig zárja be megfelelően az ajtót. Javasoljuk, hogy a levegőszabályzó kart állítsa az optimális helyzetbe névleges teljesítményen (B, B1 ábra). Ne töltsön be új adagot, amíg a fa izzó szénné nem ég.

4 **A fűtési folyamat befejezése**

Miután a kamrában lévő fa le égett, állítsa a levegőellátó kart zárt helyzetbe. Ez megakadályozza a felgyülemlett hő nem kívánt szivárgását a kéménybe / külső térbe (A ábra).

1 tüzelőanyag előkészítése a begyújtáshoz
2 fa szétrakása a tűztérben
3 gyújtsa meg a fa a tetejéről
4 tüzelőfa rárakása

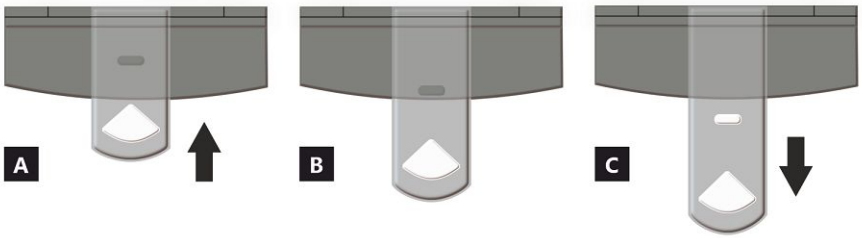

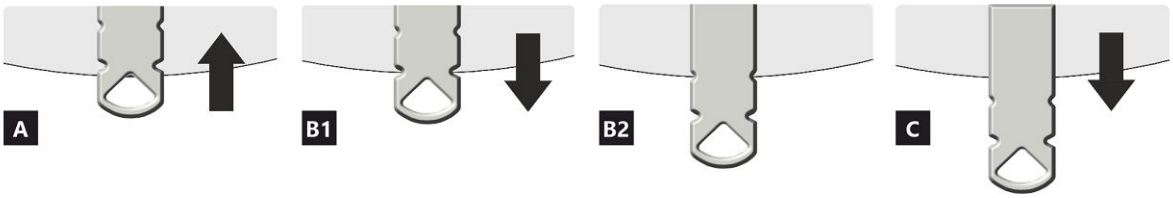

LEVEGŐELLÁTÁS SZABÁLYOZÓ

A zárva
B nyitva – fűtés névleges teljesítményen (optimális működés)
C nyitva – pozíció a befűtésnél (termék üzembe helyezése)

A zárva
B1 nyitva – fűtés névleges teljesítményen (optimális működés)
B2 nyitva – primer levegő bezárása
C nyitva – pozíció a befűtésnél (termék üzembe helyezése)

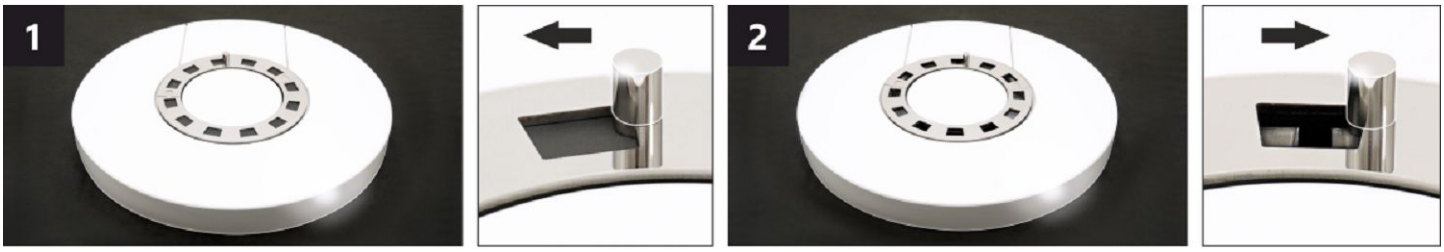

KONVEKCIÓS LEVEGŐ SZABÁLYOZÓ *

A szabályozó helyzetének beállításával részben szabályozható a konvekción keresztül áramló meleg levegő intenzitása.

1 zárva – a meleg levegő lassú áramlása abba a helyiségbe, amelybe a terméket telepítik.
2 nyitva – a meleg levegő gyors áramlása abba a helyiségbe, amelyben a termék fel van szerelve.

Megjegyzés: A zárt konvekciós levegőszabályozás nem vezet a termék túlzott túlmelegedéséhez, és nem okoz kárt.

* Ez a konvekciós levegőszabályozás csak néhány terméknél érhető el.

ECUADOR HG4 10 EX

A termék deklarált jellemzői

Harmonizált műszaki előírások ✓ EN 16510-1 ed.2:2023 | EN 16510-2-1:2022 ✓ Ecodesign ✓ DIN+ ✓ BImSchV2 ✓ 15a B-VG 2015

Termékosztályozás		Type CA		
		Névleges hőteljesítmény (nom)	**Részlegesen hőteljesítmény (part)**	
Energetikai hatásfok	η_{nom} | η_{part}	80	---	%
Szezonális helyiségfűtési hatásfok	ηs_{nom} | ηs_{part}	70	---	%
Energiahatékonysági mutató	EEI	106		
Energia címke		A		
Üzemanyag		Darabos fa		
Üzemanyag hossza		250-350		mm
Átlagos üzemanyag – fogyasztás		2,04	---	kg/h
Megengedett üzemanyag mennyiség		2,7		kg/h
Üzemanyag – ellátási intervallum		1 óra		
Az égési levegő mennyisége		25,9		m^3/h
Névleges hőteljesítmény	P_{nom} | P_{part}	7,0	---	kW
A hőcserélő névleges hőteljesítménye	P_{Wnom} | P_{Wpart}	---	---	kW
Maximális üzemi víznyomás	p_W	---		bar
Száraz füstgáz tömegáram	$\Phi_{f,\,g\,nom}$ | $\Phi_{f,\,g\,part}$	8,6	---	g/s
Átlagos füstgáz hőmérséklet		247	---	°C
Füstgáz kimeneti hőmérséklet	T_{snom} | T_{spart}	296	---	°C
Huzatigény	p_{nom} | p_{part}	12	---	Pa
A kémény hőmérsékleti osztálya		T400		
Csatlakozás a közös kéményhez		Igen		
Tüzelőanyag tárolása a fatüzelésű kályhák területén A fa maximális felmelegedése a kályhában		Igen 13		 °C
Por O_2 = 13 %	PM_{nom} | PM_{part}	26	---	mg/Nm^3
Égéstermék-kibocsátás (CO a füstgázban O_2 = 13 %)	CO_{nom} | CO_{part}	0,0638 797	--- ---	% mg/Nm^3
OGC O_2 = 13 %	OGC_{nom} | OGC_{part}	43	---	mg/Nm^3
NOx O_2 = 13 %	NO_{xnom} | NO_{xpart}	83	---	mg/Nm^3
Automatikus égésszabályozás		---	---	
Villamosenergia-fogyasztás a készenléti üzemmódban	el_{SB}	---		kW
Villamosenergia-fogyasztás	el_{max} | el_{min}	---	---	kW
Álló légveszteség	V_h	---		m^3/h
Szakaszos működésre | Folytonos működésre	INT | CON	INT		

Alapvető műszaki adatok

Fő méretek (Magasság | Szélesség | Mélység)	H | W | L	1497 | 598 | 463	mm
Az égéstér méretei (Magasság | Szélesség | Mélység)	H | W | L	400 | 400 | 346	mm
Kandalló ajtó méretei (Magasság | Szélesség | Mélység)	H | W | L	--- | --- | ---	mm
A hátsó (oldalsó) bekötés tengelymagassága		1021	mm
A melegvíz-cserélő térfogata		---	l
A füstcső átmérője		150	mm
A füstcsőcsonk átmérője	d_{out}	150	mm
A külső levegő csatlakozás átmérője		125	mm
A központi külső levegőellátás maximális hossza (cső)		5000	mm
Súly	m	254	kg
Teherbírása	m_{chim}	200	kg

Fűtési teljesítmény (fűtőérték)
minimális helyiségméret a termék beépítéséhez

Ház szigetelés – nagyon jó (20 W/m³)	pl. új, szigetelt ház / tartósan lakható	240	m³
Ház szigetelés – jó (22,5 W/m³)		213	m³
Ház szigetelés – közepes (32 W/m³)		150	m³
Ház szigetelés – rossz (45 W/m³)		107	m³
Ház szigetelés – nagyon rossz (50 W/m³)	pl. egy régi, szigeteletlen ház / házikó / kunyhó	96	m³

Távolság gyúlékony anyagoktól
nem szigetelt égéstermék-elvezetővel (a Típustáblán feltüntetett)

		Megjegyzés	
Hátsó fal	d_R	200	mm
Első	d_P	1200	mm
Első a padlóra	d_F	450	mm
Oldalfal	d_S	450	mm
Oldalfal üveggel	d_{S1}	---	mm
Oldalfal – bemélyedése	d_{S2}	350	mm
Oldalfal – elhelyezése 45°	d_{S3}	100	mm
Oldalirányú sugárzás	d_L	300	mm
A padlóról	d_B	10	mm
Mennyezettől	d_C	750	mm

Távolság gyúlékony anyagoktól szigetelt füstcsővel *

Hátsó fal	d_R	---	mm
Oldalfal	d_S	---	mm

Távolság gyúlékony anyagoktól függőlemezzel (árnyékolás)

Hátsó fal	d_R	---	mm
Oldalfal	d_S	---	mm

Távolság gyúlékony anyagoktól szigetelt füstcsővel és függőlemezzel (árnyékolás) *

Hátsó fal	d_R	---	mm
Oldalfal	d_S	---	mm

Távolság nem gyúlékony anyagoktól

Hátsó fal	d_{Rnon}	80	mm
Oldalfal	d_{Snon}	200	mm
Oldalfal – bemélyedése	d_{S2non}	80	mm

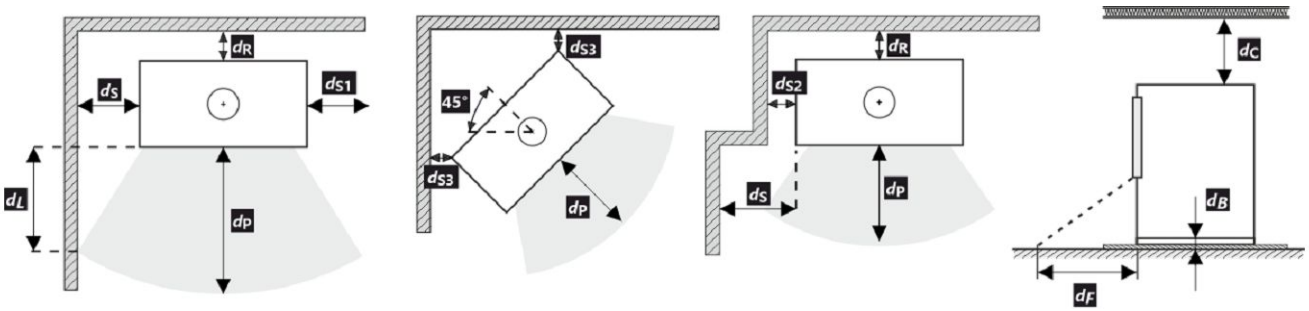

A termék telepítése és üzemeltetése során be kell tartani minden helyi előírást, beleértve a nemzeti és európai szabványokat érintő előírásokat is.

Ha a sugárzás miatt nem lépi túl a 65 K értéket a padlón elöl vagy az oldalfalakon, akkor a d_F vagy d_L 0 mm-nek mondható.

* A távolság feltételezi, hogy a termékig legalább 25 mm vastagságú szigetelt füstcsövet használnak.

Távolság gyúlékony (nem gyúlékony) anyagoktól – hátsó füstcsőcsatlakozás

Hátsó fal	d_R	200	mm
Oldalfal	d_S	450	mm

Hátsó kéménycsatlakozás

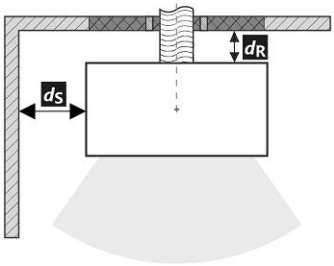

A füstcső áthaladása éghető anyagból készült falon

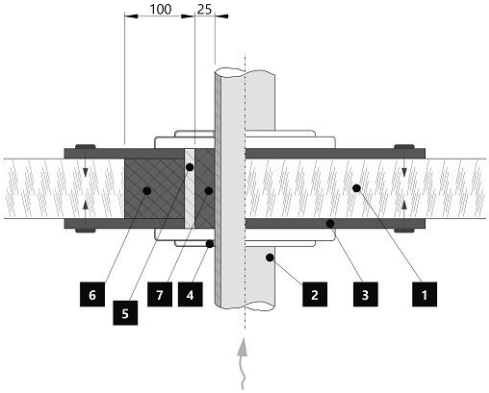

1. Fal
2. Kémény
3. Fedőlap (nem éghető, nem fémből)
4. Rózetta
5. Védőcső
6. Szigetelő töltőanyag (nem éghető, pl. üvegszál)
7. Szigetelőanyag (nem éghető, pl. kályhaagyag)

Távolság gyúlékony (nem gyúlékony) anyagoktól – hátsó füstcsőcsatlakozás (szigetelt)

Hátsó fal	d_R	---	mm
Oldalfal	d_S	---	mm

Hátsó kéménycsatlakozás (szigetelt)

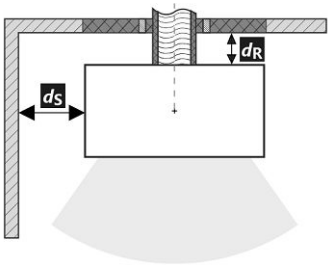

A füstcső áthaladása éghető anyagból készült falon

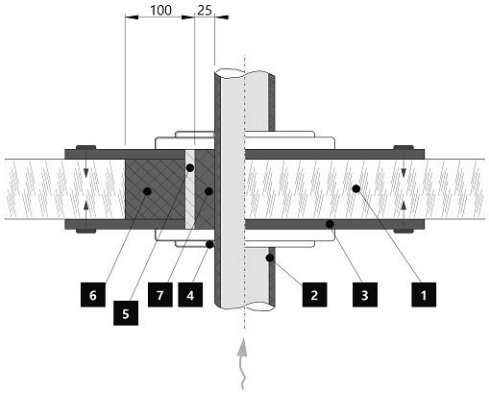

1. Fal
2. Szigetelt füstcső
3. Fedőlap (nem éghető, nem fémből)
4. Rózetta
5. Védőcső
6. Szigetelő töltőanyag (nem éghető, pl. üvegszál)
7. Szigetelőanyag (nem éghető, pl. kályhaagyag)

Figyelmeztetés

Amennyiben a termékeket olyan helyiségekben helyezik el, ahol a levegőt ventilátorok, elszívók, szellőző-, fűtő- vagy szellőztetőberendezések szívják el, elegendő levegőellátásról (KKL) kell gondoskodni. Termékünket nem ajánlott ilyen eszközökkel együtt használni.

A terméket megfelelő teherbírású padlóra kell telepíteni.

A termék, a füstelvezető és a kémény tisztításához és karbantartásához megfelelő hozzáférést kell biztosítani a telepítés során, kivéve, ha a termék tisztítása más helyről, például a tetőről vagy egy erre a célra kialakított ajtóból is elvégezhető.

A terméket és a füstgázcsatornákat rendszeresen és alaposan ellenőrizni és tisztítani kell a fűtési szezon előtt és után.

Olvassa el figyelmesen az általános utasításokat.

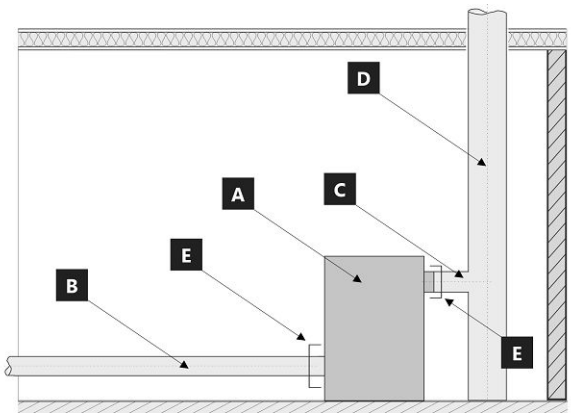

A készülék rendszer határai: EN 16510-1 ed. 2:2023

A Készülék
B Égési levegő cső
C Égéstermék csatlakozó cső
D Kémény
E Rendszer határait

POZÍCIÓ E

C Égéstermék csatlakozó cső

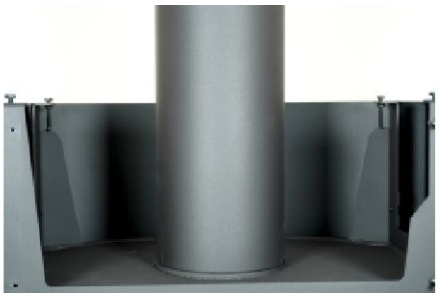

B Égési levegő cső

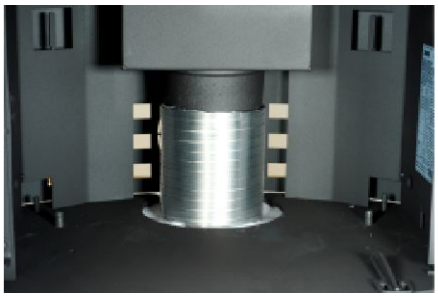

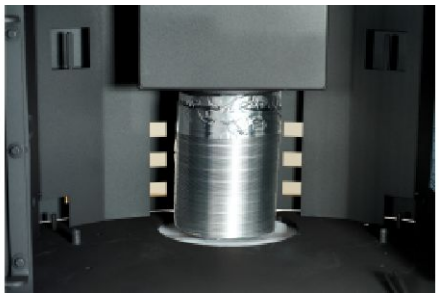

Típustábla

1. A gyártó neve vagy bejegyzett védjegye
2. A vállalat székhelye, honlapja
3. CE megfelelőségi jel, a szám a kiállításának évét jelzik
4. Típus, szám vagy modellmegjelölés a termék azonosítására
5. Termékleírás
6. Ajánlott üzemanyagok
7. Termékosztályozás
8. Alkalmazandó szabványok
9. Értéktáblázat
   nom – értékek a névleges hőteljesítményen
   part – értékek a részleges hőteljesítményen
   P – hőteljesítmény
   P_W – hőcserélő hőteljesítménye
   η – energetikai hatásfok
   CO – CO égéstermék-kibocsátás 13 % O_2 mellett
   NO_x – NO_x 13 % O_2 mellett
   OGC– OGC 13 % O_2 mellett
   PM – por 13 % O_2 mellett
   p – minimális kéményhuzat
   p_W – maximális üzemi víznyomás
   Távolság gyúlékony anyagoktól:
   d_R – hátsó fal
   d_S – oldalfal
   d_C – mennyezettől
   d_P – első
   d_F – első a padlóra
   d_L – oldalirányú sugárzás
   d_B – a padlóról
   Távolság nem gyúlékony anyagoktól:
   d_{Rnon} – hátsó fal
   d_{Snon} – oldalfal
   d_{S2non} – oldalfal (emélyedése)
   A termék jellemzői:
   W_{max} – maximális elektromos bemenet
   T_s – kimeneti égéstermékek hőmérséklete
   V_h – álló légveszteség
   d_{out} – a füstcsőcsonk átmérője
   H – magasság
   W – szélesség
   L – mélység
   NPD (No Performance Determined) – nemzetközi rövidítés, amely akkor használható, ha nincs tulajdonság vagy paraméter megadva. A jelölés megfelel a 305/2011/EU rendeletnek.
10. Teljesítménynyilatkozat dokumentum
11. Utasítások
12. Vonalkód | Gyártásiszám

ECUADOR HG4 10 EX

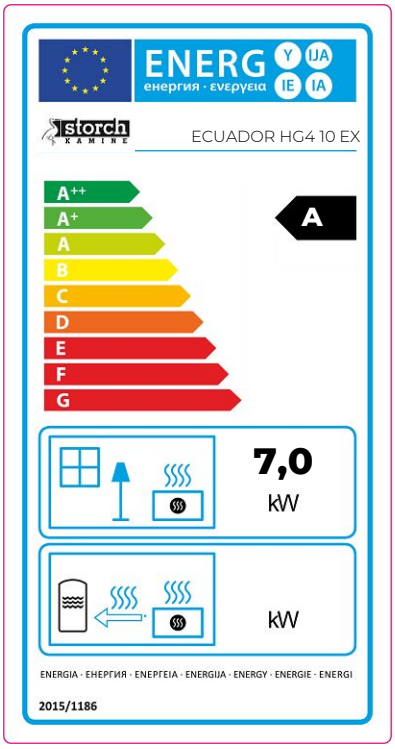

CZ Informační list výrobku dle nařízení EU 2015/1186

Název nebo ochranná známka dodavatele	**Storch Kamine GmbH**
Identifikační značka modelu používaná dodavatelem	**ECUADOR HG4 10 EX**
Třída energetické účinnosti modelu	**A**
Přímý tepelný výkon (kW)	**7,0**
Nepřímý tepelný výkon (kW)	**-**
Index energetické účinnosti EEI	**106**
Energetická účinnost u jmenovitého výkonu (%)	**80**
Energetická účinnost u minimálního zatížení (%)	**Pass**

Poznámky k instalaci a údržbě:
Přečtěte si všeobecný návod a dodržujte jej!
Dodržujte vzdálenosti od hořlavých materiálů a protipožární ochranu!
Výrobkem musí proudit dostatečné množství spalovacího vzduchu!
Výrobek s teplovodním výměníkem smí být uveden do provozu pouze tehdy, jsou-li všechna bezpečnostní zařízení funkční!

SK Informačný list výrobku podľa nariadenia EU 2015/1186

Meno dodávateľa alebo jeho ochranná známka	**Storch Kamine GmbH**
Identifikačný kód modelu dodávateľa	**ECUADOR HG4 10 EX**
Trieda energetickej účinnosti modelu	**A**
Priamy tepelný výkon (kW)	**7,0**
Nepriamy tepelný výkon (kW)	**-**
Index energetickej účinnosti EEI	**106**
Užitočná energetická účinnosť pri menovitom tepelnom výkone (%)	**80**
Užitočná energetická účinnosť pri minimálnom zaťažení (%)	**Pass**

Poznámky k inštalácii a údržbe:
Prečítajte si všeobecné pokyny a postupujte podľa nich!
Dodržujte vzdialenosti od horľavých materiálov a protipožiarnu ochranu!
Výrobkom musí prúdiť dostatočné množstvo spalovacieho vzduchu!
Výrobok s výmenníkom tepla sa môže uviesť do prevádzky len vtedy, ak sú všetky bezpečnostné zariadenia funkčné!

PL Karta produktu rozporządzenia EU 2015/1186

Nazwa dostawcy lub znak towarowy	**Storch Kamine GmbH**
Identyfikator modelu dostawcy	**ECUADOR HG4 10 EX**
Klasa efektywności energetycznej modelu	**A**
Bezpośrednia moc cieplna produktu (kW)	**7,0**
Pośrednia moc cieplna produktu (kW)	**-**
Współczynnik efektywności energetycznej EEI	**106**
Sprawność użytkowa przy nominalnej mocy cieplnej oraz (%)	**80**
Sprawność użytkowa przy minimalnym obciążeniu (%)	**Pass**

Uwagi dotyczące instalacji i konserwacji:
Przeczytaj i przestrzegaj ogólnych instrukcji!
Przestrzegać odległości od materiałów palnych i ochrony przeciwpożarowej!
Do produktu musi dopływać odpowiednia ilość powietrza do spalania!
Wymiennik ciepła ciepłej wody użytkowej można uruchomić tylko wtedy, gdy wszystkie urządzenia zabezpieczające są sprawne!

HU Termékinformációs adatlap a 2015/1186 EU rendelet szerint

A szállító neve vagy védjegye	**Storch Kamine GmbH**
Az eladó által használt modellazonosító	**ECUADOR HG4 10 EX**
Energiahatékonysági osztály	**A**
Közvetlen hőteljesítmény (kW)	**7,0**
Közvetett hőteljesítmény (kW)	**-**
Energiahatékonysági mutató EEI	**106**
Energiahatékonyság névleges teljesítményen (%)	**80**
Energiahatékonyság a minimális terhelésnél (%)	**Pass**

Telepítési és karbantartási utasítások:
Olvassa el az általános utasításokat, és kövesse azokat!
Tartsa be az éghető anyagoktól való távolságokat és a tűzvédelmet!
A termékbe elegendő égési levegőnek kell áramolnia!
A melegvíz-hőcserélővel ellátott terméket csak akkor szabad üzembe helyezni, ha minden biztonsági berendezés működik!

Dveře topeniště – Aretace 1 | Dvierka ohniska – Aretácia 1 | Drzwi paleniska – Mechaniczne blokowanie drzwi 1
Kandallóajtó – Záró mechanizmus 1

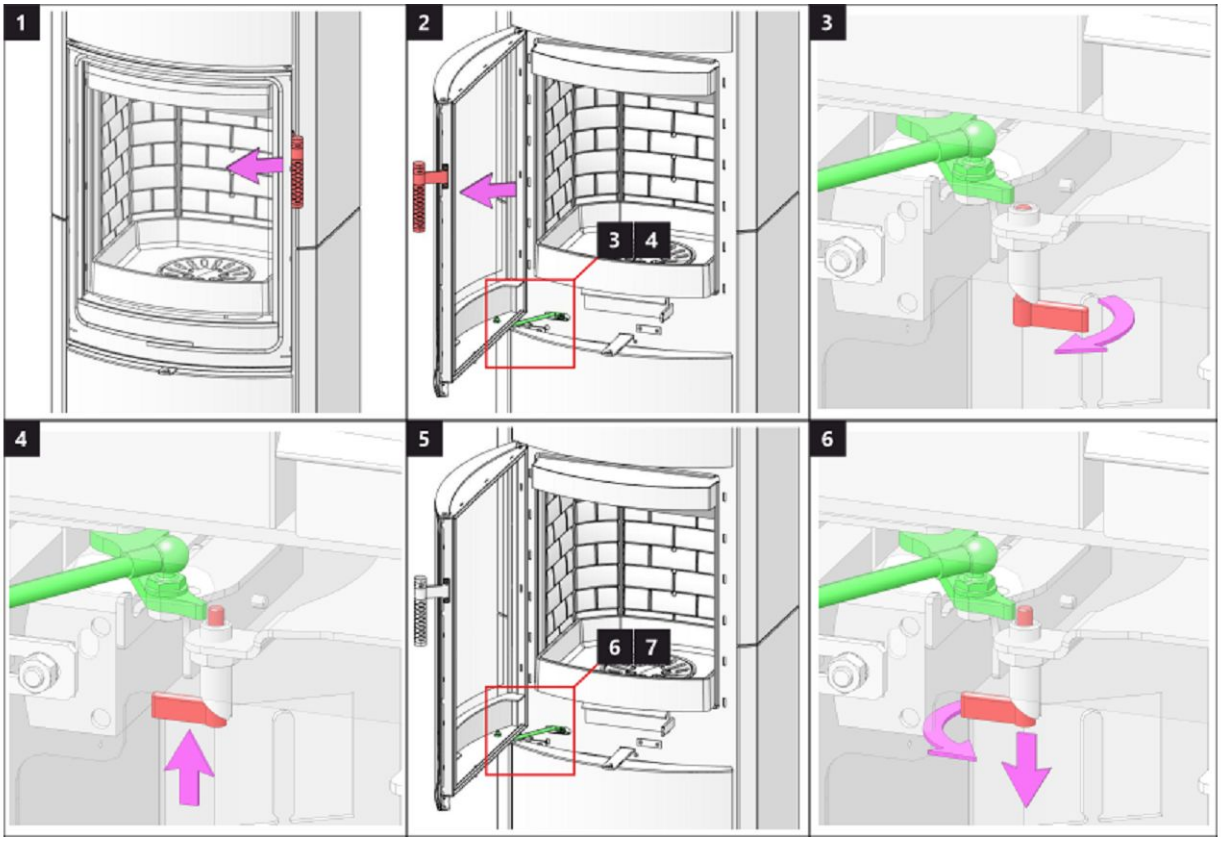

Dveře topeniště – Aretace 2 | Dvierka ohniska – Aretácia 2 | Drzwi paleniska – Mechaniczne blokowanie drzwi 2
Kandallóajtó – Záró mechanizmus 2

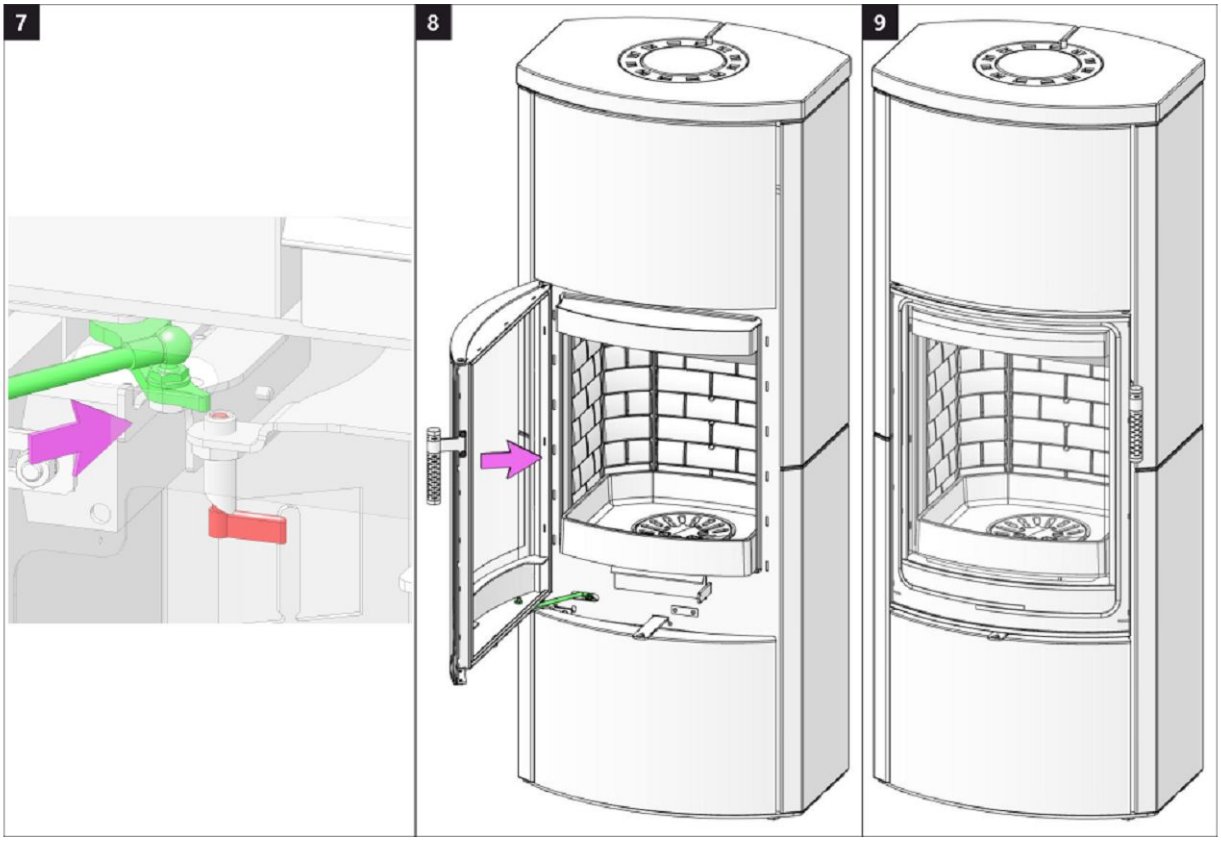

Dveře akumulace 1 | Dvere akumulácie 1 | Drzwicki akumulacji 1 | Akkumulátor rekesz ajtaja 1

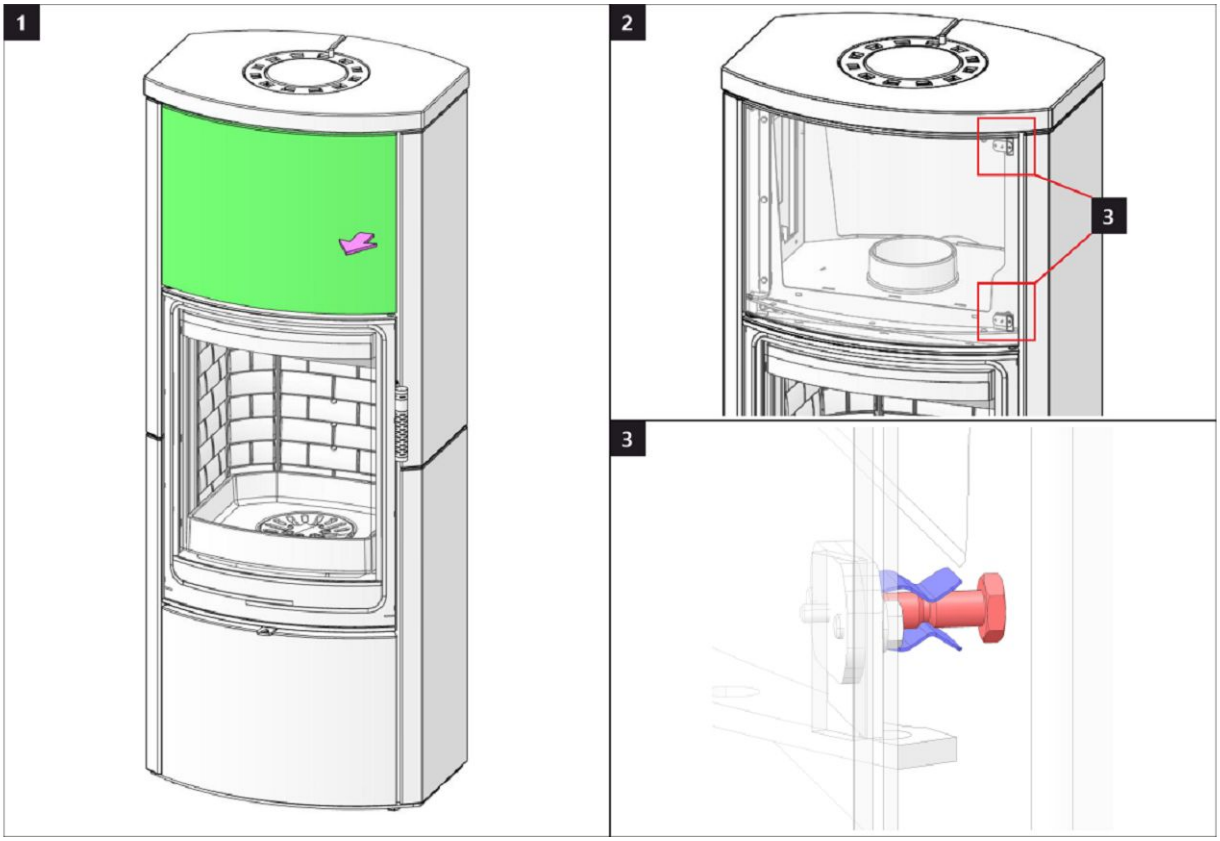

Dveře akumulace 2 | Dvere akumulácie 2 | Drzwicki akumulacji 2 | Akkumulátor rekesz ajtaja 2

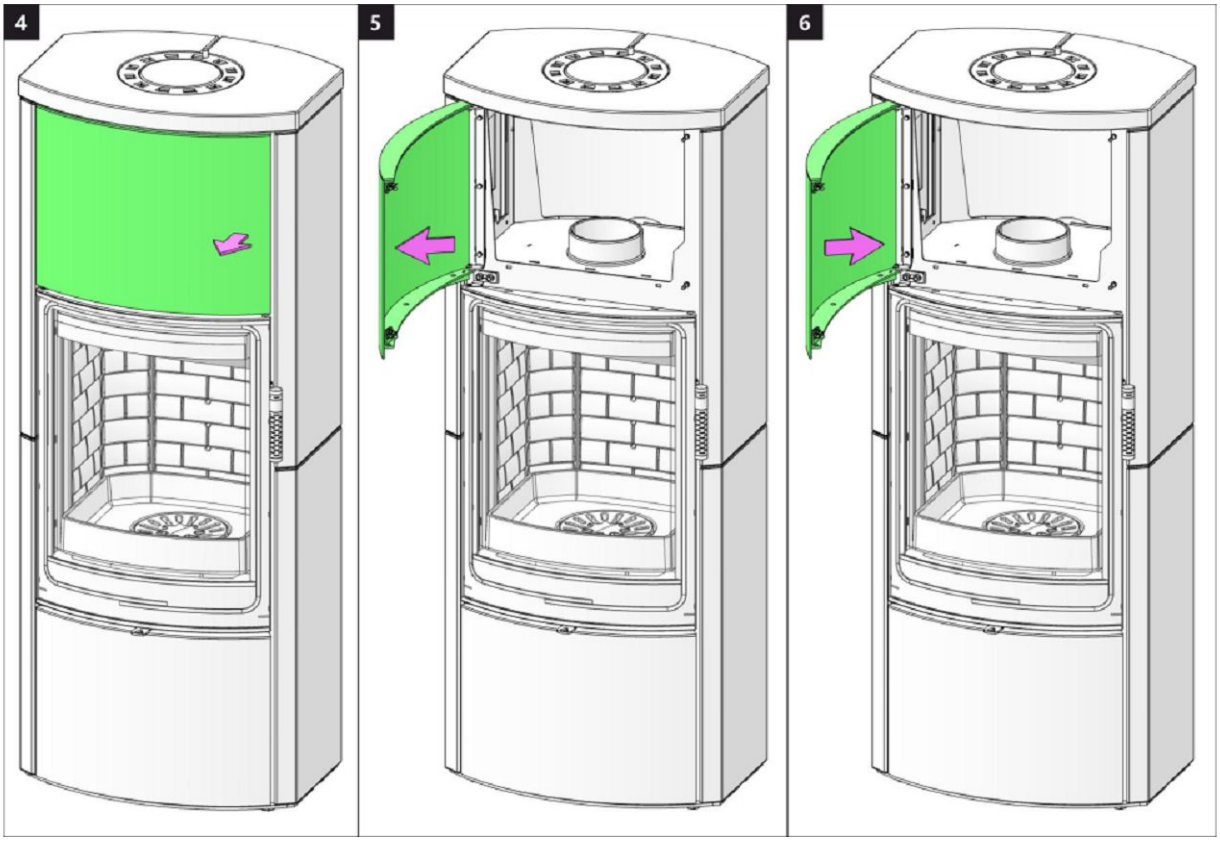

Dveře dřevníku 1 | Dvere drevníka 1 | Drzwiczki schowka na drewno 1 | Fatároló ajtó 1

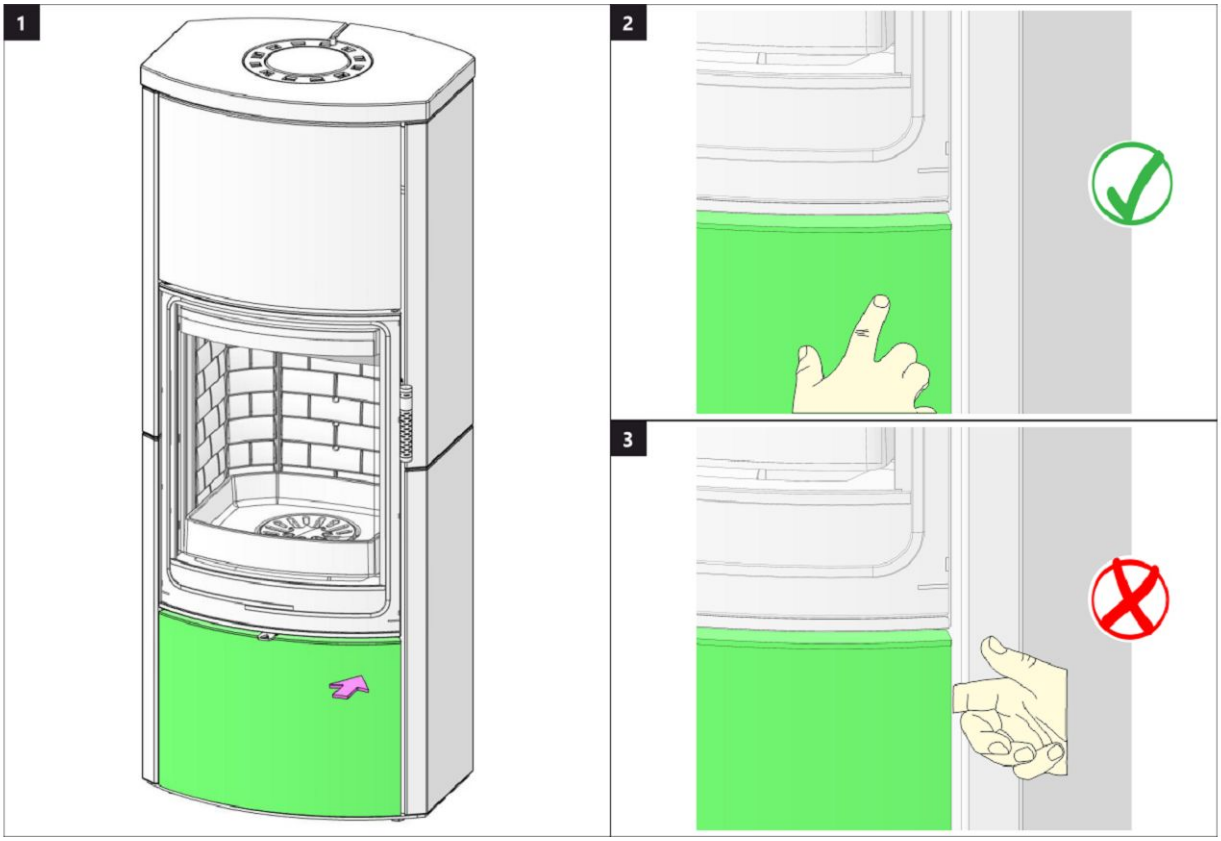

Dveře dřevníku 2 | Dvere drevníka 2 | Drzwiczki schowka na drewno 2 | Fatároló ajtó 2

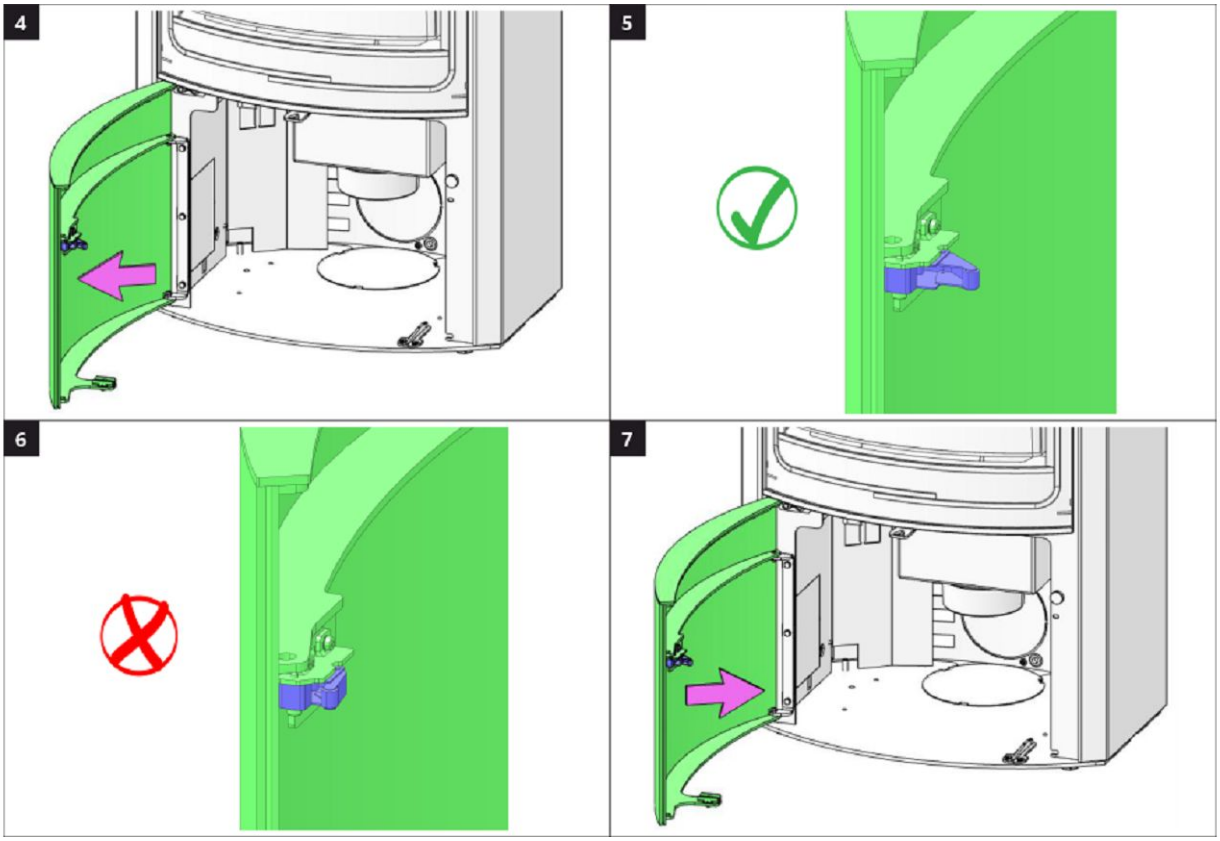

Spalovací komora 1 | Spal'ovacia komora 1 | Komora spalania 1 | Égőkamra 1

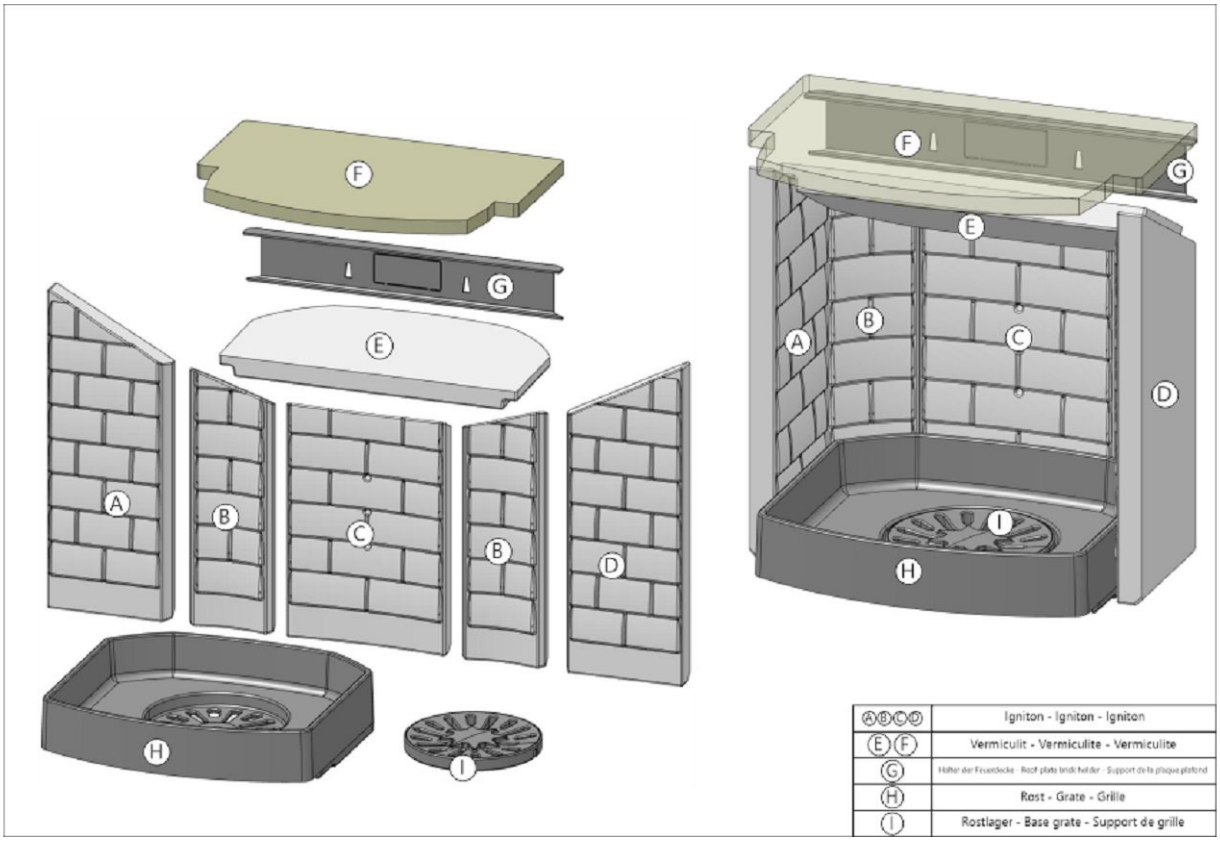

Spalovací komora 2 | Spal'ovacia komora 2 | Komora spalania 2 | Égőkamra 2

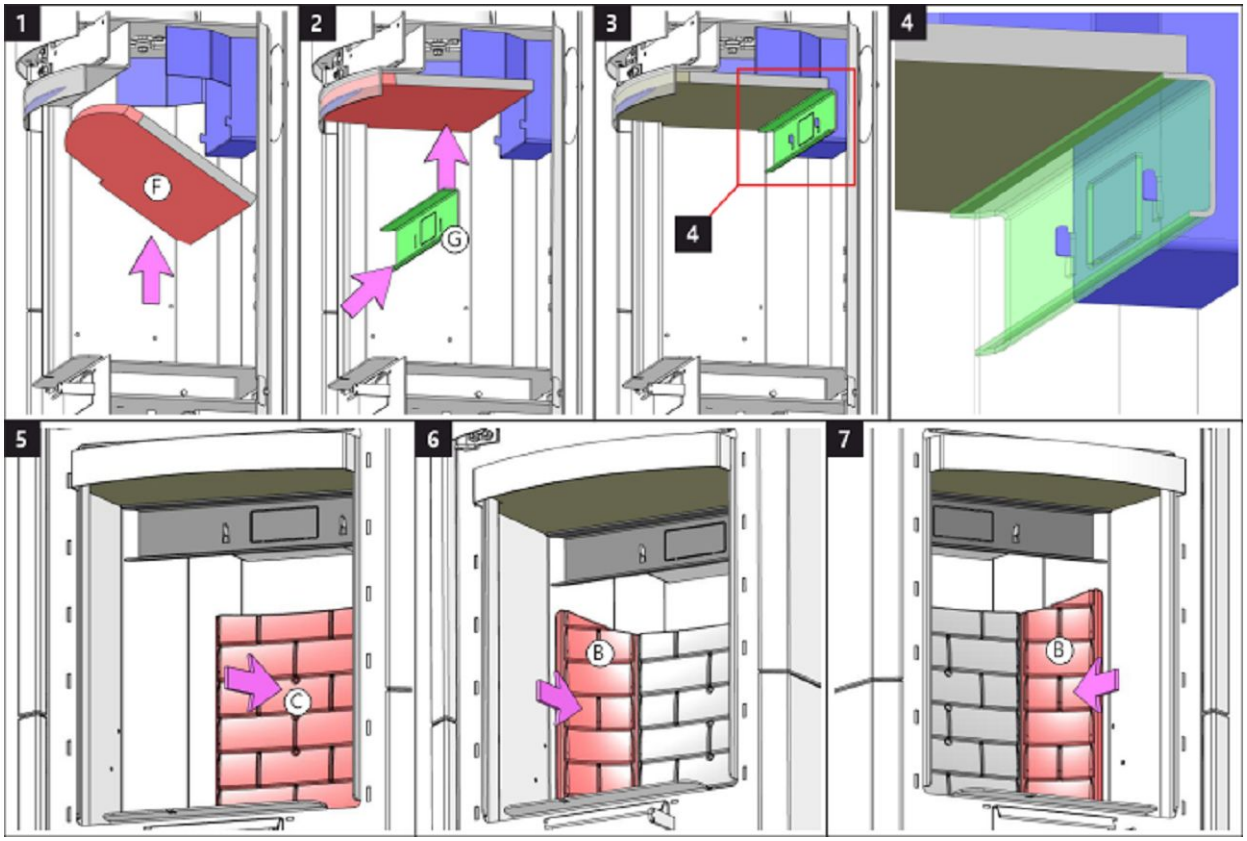

Spalovací komora 3 | Spal'ovacia komora 3 | Komora spalania 3 | Égőkamra 3

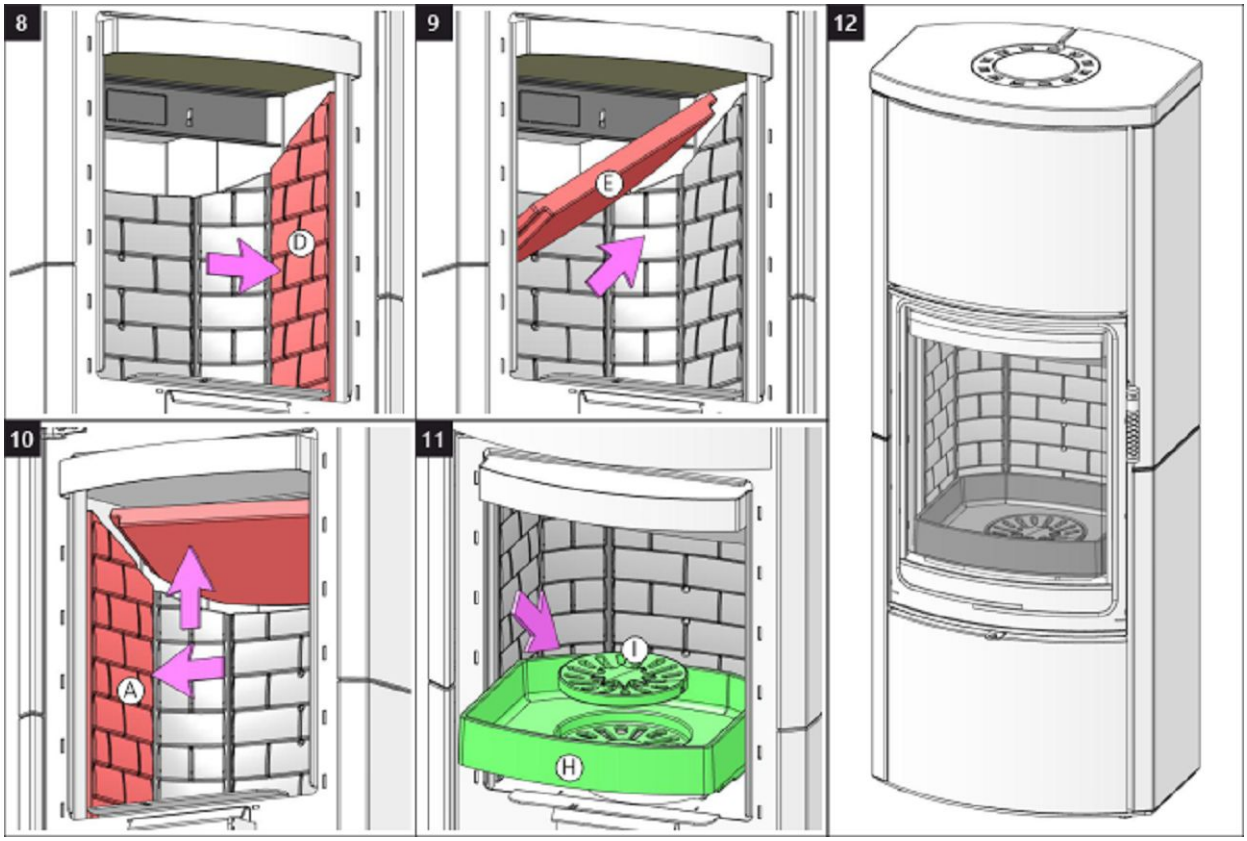

Storch Kamine GmbH

Mohnweg 1
90613 Großhabersdorf
Germany

www.storch-kamine.de

storch KAMINE

ECUADOR HG4 10 E EX

NÁVOD K INSTALACI CZ

NÁVOD NA INŠTALÁCIU SK

INSTRUKCJA MONTAŻU PL

TELEPÍTÉSI ÚTMUTATÓ HU

ECUADOR HG4 10 E EX

Při montáži výrobku musí být dodrženy všechny místní předpisy včetně těch, které se odkazují na národní a evropské normy. Montáž a instalace vámi vybraného výrobku musí být provedena pouze autorizovaným prodejcem **Storch Kamine GmbH** pro uznání záruky a bezvadné fungování výrobku. Tento výrobek není vhodný jako hlavní zdroj tepla k vytápění.

Návod k použití

Vezměte na vědomí informace a pokyny uvedené ve Všeobecném návodu.

Provozní tah komínu

Provozní tah 12 Pa. Maximální provozní tah 20 Pa. Tah měříme za plného provozu výrobku. Doporučujeme instalovat regulátor tahu, který je obzvláště nutný při instalaci automatické regulace hoření.

Schválené palivo

Suché kusové dřevo se zbytkovou vlhkostí do 20 %. Vždy musí být dodržena průměrná spotřeba paliva – 2,07 kg/h. Doporučená délka je cca 250-350 mm. Závisí na rozměru spalovací komory. Vždy použijte alespoň 2 ks dřeva.

Provozování výrobku

1 Vypálení laku výrobku

Proveďte první zátop s menším množstvím dřeva (cca ½ průměrné dávky). Nechejte pootevřená dvířka (cca 2 cm) tak, aby nedošlo k přilepení šňůry dvířek k laku a otevřete přívod vzduchu na maximum (Obr. C). Šetrným roztápěním zabráníte poškození laku a deformaci materiálů. Po vyhoření paliva na uhlíky můžete přistoupit k vypálení výrobku. Vyskládejte topeniště povolenou dávkou paliva. Nechejte lehce pootevřená dvířka (cca 2 cm). Musí dojít k dostatečnému vytvrzení laku pod dvířky. Až tato dávka vyhoří, proveďte další minimálně 2 až 3 přikládky povolenou dávkou paliva nyní již se zavřenými dvířky a otevřeným přívodem vzduchu na maximum (Obr. C). Vypalování laku je doprovázeno zápachem, který přetrvává po celou dobu vypálení laku, a proto tento proces provádějte pouze při dostatečném větrání místnosti.

2 Zátop

Ovladač přívodu vzduchu dejte do pozice otevření (Obr. C), není-li automatická regulace hoření. Otevřete litinový rošt, pokud je. Pro zátop použijte max. dvojnásobné množství průměrné dávky paliva. Vyložte na dno topeniště nejdříve větší polena a na ně pak navrstvěte jemnější polínka suchého kusového dřeva (Obr. 2) – zapalujte shora. K zapálení použijte podpalovač, jen pro to určený. Pokud je potřeba (oheň se po nějaké době nepodařilo rozhořet), nechejte dvířka na krátkou dobu otevřená (cca 2 cm), aby se k ohni dostalo dostatečné množství vzduchu. Následně při standardním topení nechejte dvířka vždy zavřená. Během zátopu nepřikládejte, dokud nezhasne plamen.

3 Topení a přikládka

Při přikládce pootevřete dvířka topeniště na cca 2 cm a vyčkejte přibližně 10 s, aby se vyrovnal tlak v místnosti. Zabráníte tak možnému úniku popela a kouře do místnosti. Přikládejte pouze takové množství dřeva, které je pro tento výrobek vhodné viz průměrná spotřeba paliva (Obr. 4). Po přiložení uzavřete dvířka topeniště. Doporučujeme nastavit ovladač vzduchu při jmenovitém výkonu do optimální pozice (Obr. B, B1). Nepřikládejte, dokud dřevo neshoří na uhlíky.

4 Ukončení topení

Po vyhoření topeniště uzavřete ovladače vzduchu. Uzavřením ovladače vzduchu zamezíte nežádoucímu úniku naakumulovaného tepla do komína (Obr. A).

1 příprava paliva na zátop
2 vyskládání dřeva v topeništi
3 zapálení dřeva od shora
4 přikládka

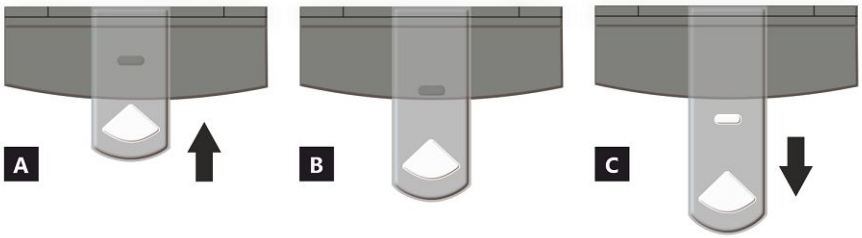

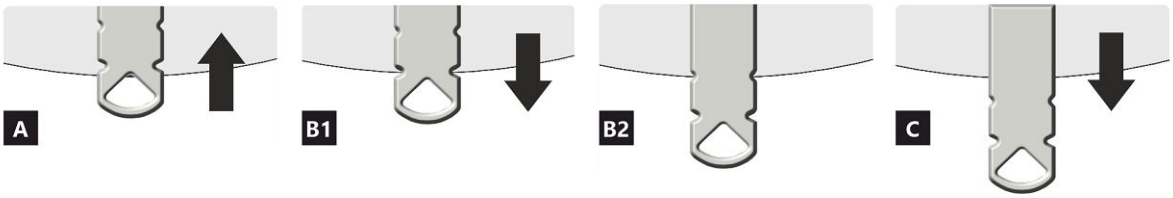

OVLADAČ PŘÍVODU VZDUCHU

A zavřen
B otevřen – topení na jmenovitý výkon (optimální provoz)
C otevřen – poloha při zatápění (uvedení do provozu)

A zavřen
B1 otevřen – topení na jmenovitý výkon (optimální provoz)
B2 otevřen – primární vzduch uzavřen
C otevřen – poloha při zatápění (uvedení do provozu)

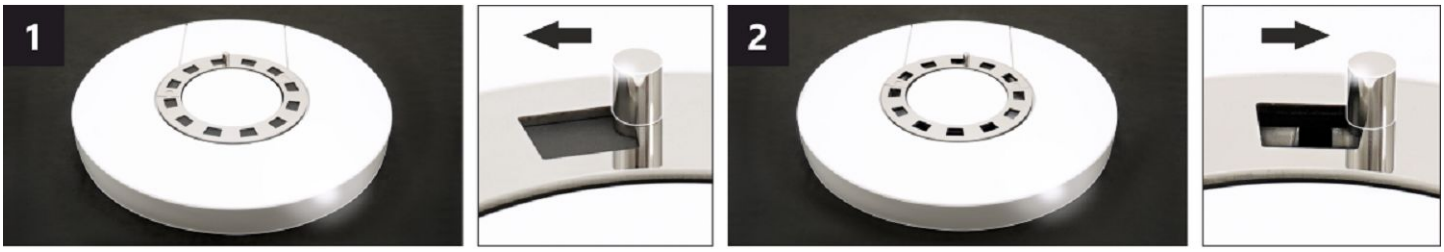

OVLADAČ KONVEKČNÍHO VZDUCHU *

Nastavením polohy ovladače lze částečně regulovat intenzitu proudění teplého vzduchu konvekcí.

1 zavřen – pomalé proudění teplého vzduchu do prostoru místnosti, ve které je výrobek instalován.
2 otevřen – rychlé proudění teplého vzuchu do prostoru místnosti, ve které je výrobek instalován.

Poznámka: Uzavřený ovladač konvekčního vzduchu nevede k nadměrnému přehřívání výrobkům nedochází k jeho poškození.

***** Tento ovladač je k dispozici pouze u některých produktů.

ECUADOR HG4 10 E EX

Deklarované vlastnosti výrobku

Harmonizovaná norma ✓ EN 16510-1 ed.2:2023 | EN 16510-2-1:2022 ✓ Ecodesign ✓ DIN+ ✓ BImSchV2 ✓ 15a B-VG 2015

Klasifikace výrobku		Type CA		
		Jmenovitý tepelný výkon (nom)	**Částečný tepelný výkon (part)**	
Energetická účinnost	η_{nom} | η_{part}	81	---	%
Sezónní účinnost při jmenovitém tepelném výkonu spotřebiče	ηs_{nom} | ηs_{part}	76	---	%
Index energetické účinnosti	EEI	112		
Energetický štítek		A+		
Palivo		Kusové dřevo (Palivové dřevo)		
Doporučená délka paliva		250-350		mm
Průměrná spotřeba paliva		2,07	---	kg/h
Povolená dávka paliva		2,7		kg/h
Interval dodávky paliva		1 hodina		
Množství spalovacího vzduchu		26,2		m^3/h
Jmenovitý tepelný výkon	P_{nom} | P_{part}	7,0	---	kW
Jmenovitý tepelný výkon teplovodního výměníku	P_{Wnom} | P_{Wpart}	---	---	kW
Maximální provozní tlak vody	p_W	---		bar
Hmotnostní průtok suchých spalin	$\Phi_{f,\,g\,nom}$ | $\Phi_{f,\,g\,part}$	8,0	---	g/s
Průměrná teplota spalin		265	---	°C
Výstupní teplota spalin	T_{snom} | T_{spart}	318	---	°C
Provozní tah	p_{nom} | p_{part}	12	---	Pa
Teplotní třída komína		T400		
Připojení na společný komín		Ano		
Ukládání paliva do prostoru dřevníku Maximální oteplení dřeva ve dřevníku		Ano 13		 °C
Prach O_2 = 13 %	PM_{nom} | PM_{part}	27	---	mg/Nm^3
Emise spalin (CO ve spalinách při O_2 = 13 %)	CO_{nom} | CO_{part}	0,0700 875	--- ---	% mg/Nm^3
OGC O_2 = 13 %	OGC_{nom} | OGC_{part}	65	---	mg/Nm^3
NOx O_2 = 13 %	NO_{xnom} | NO_{xpart}	96	---	mg/Nm^3
Automatická regulace hoření		EHC, Program 6	EHC, Program 6	
Spotřeba elektrické energie v pohotovostním režimu	el_{SB}	0,002		kW
Spotřeba elektrické energie	el_{max} | el_{min}	0,004	---	kW
Ztráta stojícího vzduchu	V_h	---		m^3/h
Přerušovaný provoz | Nepřetržitý provoz	INT | CON	INT		

Základní technické údaje

Rozměry (Výška | Šířka | Hloubka)	H | W | L	1497 | 598 | 463	mm
Rozměry spalovací komory (Výška | Šířka | Hloubka)	H | W | L	400 | 400 | 346	mm
Rozměry dveří topeniště (Výška | Šířka | Hloubka)	H | W | L	--- | --- | ---	mm
Výška osy zadního (bočního) vývodu		1021	mm
Objem teplovodního výměníku		---	l
Průměr kouřovodu		150	mm
Průměr kouřového hrdla	d_{out}	150	mm
Průměr centrálního přívodu vzduchu		125	mm
Max. délka centrálního přívodu vzduchu		5000	mm
Hmotnost	m	255	kg
Nosnost	m_{chim}	200	kg

ECUADOR HG4 10 E EX

Vytápěcí schopnost (výhřevnost)
minimální velikost místnosti pro instalaci výrobku

Izolace domu – velmi dobrá (20 W/m³)	např. nový, zateplený dům / trvale obyvatelný	240	m³
Izolace domu – dobrá (22,5 W/m³)		213	m³
Izolace domu – střední (32 W/m³)		150	m³
Izolace domu – špatná (45 W/m³)		107	m³
Izolace domu – velmi špatná (50 W/m³)	např. starý, nezateplený dům / chata / chalupa	96	m³

Vzdálenost od hořlavých materiálů
s neizolovaným kouřovodem (uvedeno na výrobním štítku) **Poznámka**

Zadní	d_R	200	mm
Čelní	d_P	1200	mm
Čelní k podlaze	d_F	450	mm
Boční	d_S	450	mm
Boční se sklem	d_{S1}	---	mm
Boční – výklenek	d_{S2}	350	mm
Boční – umístění 45°	d_{S3}	100	mm
Boční záření	d_L	300	mm
Od podlahy	d_B	10	mm
Od stropu	d_C	750	mm

Vzdálenost od hořlavých materiálů s izolovaným kouřovodem *

Zadní	d_R	---	mm
Boční	d_S	---	mm

Vzdálenost od hořlavých materiálů se závěsným plechem (stíněním)

Zadní	d_R	---	mm
Boční	d_S	---	mm

Vzdálenost od hořlavých materiálů s izolovaným kouřovodem a závěsným plechem (stíněním) *

Zadní	d_R	---	mm
Boční	d_S	---	mm

Vzdálenost od nehořlavých materiálů

Zadní	d_{Rnon}	80	mm
Boční	d_{Snon}	200	mm
Boční – výklenek	d_{S2non}	80	mm

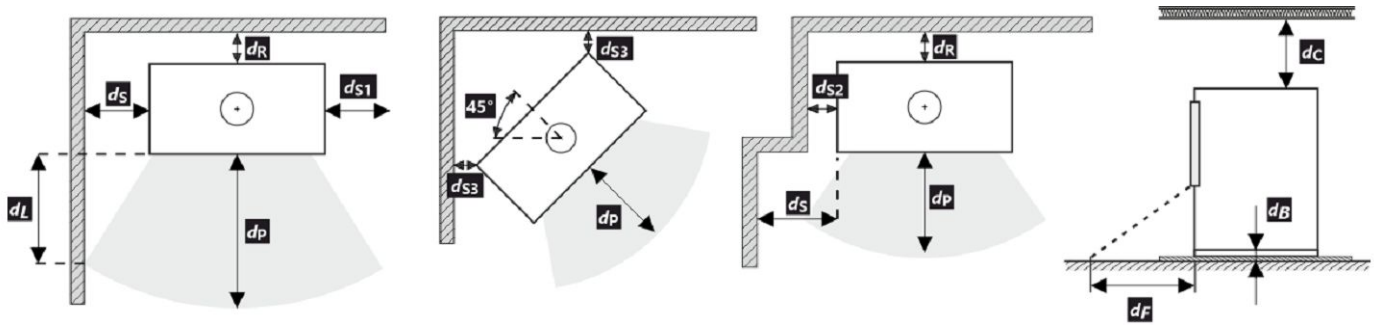

Při montáži a provozu výrobku musí být dodrženy všechny místní předpisy včetně předpisů, které se týkají národních a evropských norem.

V případě, že kvůli radiaci není hodnota 65 K na podlaze vpředu nebo na bočních stěnách překročena, d_F nebo d_L může být deklarováno 0 mm.

* Vzdálenost předpokládá použití izolovaného kouřovodu s izolací min. tl. 25 mm až po výrobek.

Vzdálenost od hořlavých (nehořlavých) materiálů – zadní napojení kouřovodu

Zadní	d_R	200	mm
Boční	d_S	450	mm

Zadní napojení kouřovodu

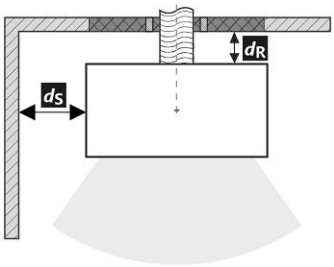

Prostup kouřovodu stěnou z hořlavé hmoty ČSN 06 1008

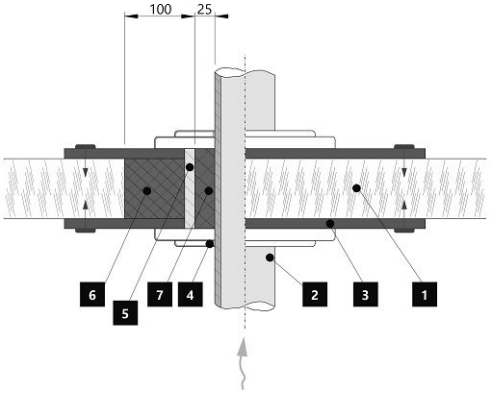

1. Stěna
2. Kouřovod
3. Krycí deska (nehořlavá, nekovová)
4. Růžice
5. Ochranná trubka
6. Izolační výplň (nehořlavá, např. skelná vlákna)
7. Izolační výplň (nehořlavá, např. kamnářská hlína)

Vzdálenost od hořlavých (nehořlavých) materiálů – zadní napojení izolovaného kouřovodu

Zadní	d_R	---	mm
Boční	d_S	---	mm

Zadní napojení izolovaného kouřovodu

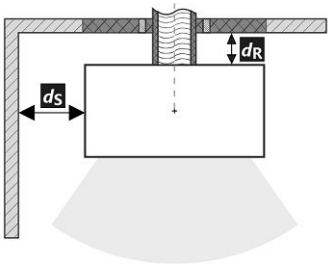

Prostup kouřovodu stěnou z hořlavé hmoty ČSN 06 1008

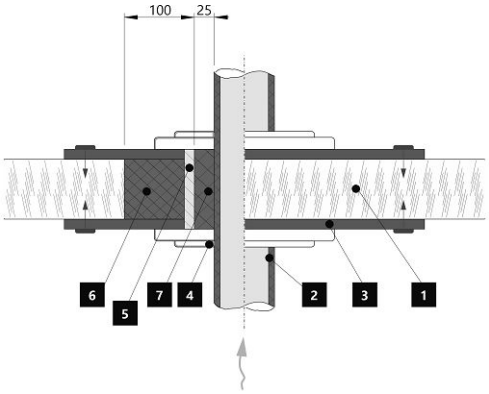

1. Stěna
2. Izolovaný kouřovod
3. Krycí deska (nehořlavá, nekovová)
4. Růžice
5. Ochranná trubka
6. Izolační výplň (nehořlavá, např. skelná vlákna)
7. Izolační výplň (nehořlavá, např. kamnářská hlína)

Upozornění

Pokud jsou výrobky instalovány v prostorech, kde je odsáván vzduch ventilátory, digestořemi, větracím, vytápěcím nebo odvětrávacím zařízením, je nutno zajistit dostatečný přísun vzduchu – centrální přívod vzduchu (CPV). Před plánovanou přikládkou vypněte veškerá odvětrávací zařízení ve vašem domě.

Výrobek musí být instalován na nehořlavých podlahách s přiměřenou nosností.

Již při samotné instalaci je nutno zajistit přiměřený přístup pro čištění a údržbu vašeho výrobku, kouřovodu a komína, pokud tento výrobek není možno čistit z jiného místa např. střechy nebo dvířek k tomu účelu určených.

Výrobek a jeho spalinové cesty je potřeba pravidelně a důkladně překontrolovat a čistit vždy před i po topné sezóně.

Přečtěte si pozorně všeobecný návod.

1 Uvedení do provozu (topení bez EHC)

Vypálení laku výrobku

Automatická regulace se stará o optimální průběh hoření v topeništi vašeho výrobku. Reguluje přívod vzduchu do topeniště v závislosti na teplotě spalin. Tím se dosáhne maximálního využití energie z paliva a současně neuniká přebytečná energie do komínu. Po ustavení a připojení výrobku na komín je třeba vypálit povrchové úpravy žáruvzdorného laku. To se provádí bez automatické regulace hoření EHC. Ještě, než se dostanete k prvnímu zátopu je potřeba deaktivovat servopohon EHC, a to tím, že na něj nasadíte magnetický klíč (viz obrázek).

V tuto chvíli můžete přejít k samotnému vypálení, a to dle kapitoly v tomto dokumentu: Provozování výrobku – 1. Vypálení laku výrobku. Mějte na paměti, že při vypalování laku je nutné zajistit řádné větrání místnosti, případně zabezpečit nepřítomnost zvířectva v prostoru obsahující výpary laku. Doporučuje se také, po tuto dobu, vypnout vzduchování akvárii. Po ukončení topení za účelem vytvrzení laku nechte výrobek vychladnout. Vyčistěte topeniště i popelník od popela. Páku ovládání klapky vzduchu přesuňte do polohy zavřeno. Sejměte magnetický klíč ze servopohonu.

Váš výrobek je nyní připraven k provozu s EHC.

2 Provoz (topení) s EHC

Zátop

Otevřete přikládací dvířka. V tuto chvíli se vám rozsvítí LED signalizace a hlavní obrazovka aplikace žlutě. Automatická regulace se postará o to, aby se ovladač přívodu vzduchu automaticky otevřel na maximum. Pro zátop použijte max. dvojnásobné množství průměrné dávky paliva. Vyložte na dno topeniště nejdříve větší polena a na ně pak navrstvěte jemnější polínka suchého kusového dřeva. K zapálení použijte podpalovač, jen pro to určený. Po vyhoření každé dávky paliva vás zvuková signalizace automatické regulace upozorní na nutnost přiložení. V tento moment bliká LED signalizace.

1 Třísky
2 Menší polínka
3 Větší polínka

První a další přikládka – topení na jmenovitý výkon

Pootevřete dvířka topeniště na cca 2 cm po dobu 10 s, aby se vyrovnal tlak v místnosti a spalovací komoře. LED signalizace a aplikace se rozsvítí žlutě. Nyní již přikládejte pouze takové množství dřeva, které je pro tento výrobek vhodné viz průměrná spotřeba paliva. Toto doporučené množství dodržujte. Poté zavřete dvířka topeniště. Během cyklu hoření se barvy na LED signalizaci i v aplikaci mění v závislosti na průběhu topení. Na konci každého cyklu zazní signalizace a LED signalizace bliká. Poté můžete provést další přikládku. Na konci topení automatická regulace zavře přísun vzduchu.

V případě potřeby okamžitého zvýšení výkonu lze vypnout automatickou regulaci. Tím umožníte otevření klapky CPV na 100 %. Tato možnost je z důvodu bezpečnosti časově omezena na cca 10 minut.

3 Ukončení provozu (topení) s EHC

Po vyhoření topeniště automatická regulace přejde do pohotovostního režimu (šedá barva aplikace) a LED signalizace zhasne.

Při výpadku elektrického proudu je možné přejít na ruční ovládání prostřednictvím magnetického klíče (servopohonu), aby bylo možné regulovat hoření manuálně pomocí páky ovládání přívodu vzduchu.
Mimo topné období doporučujeme regulaci odpojit od sítě el. napětí.
Pokud vaše kamna mají uzavíratelný rošt, ponechte jej otevřený.

Hranice systému

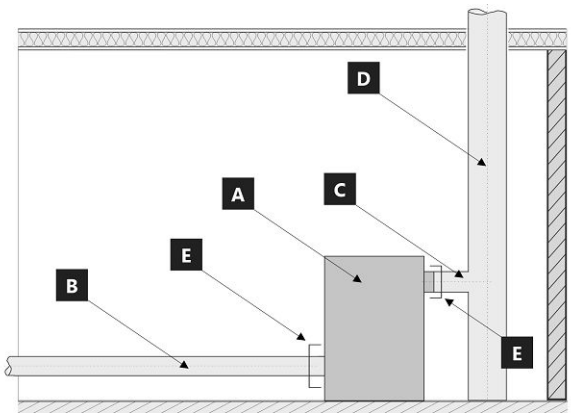

Hranice systému pro zařízení: ČSN EN 16510-1 ed. 2:2023

A Výrobek
B Potrubí spalovacího vzduchu (CPV)
C Spojovací potrubí kouřovodu
D Komín
E Hranice systému

POZICE E

C Spojovací potrubí kouřovodu

B Potrubí spalovacího vzduchu (CPV)

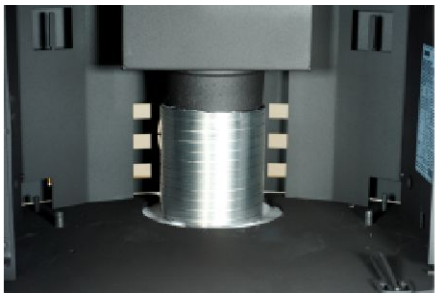

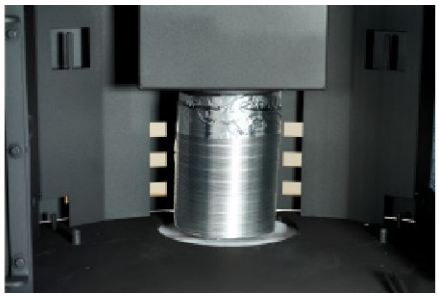

Výrobní štítek

1. Název výrobce nebo registrovaná ochranná známka
2. Sídlo společnosti, web
3. Značka shody CE, číslice znamenají rok vydání certifikátu
4. Typ, číslo nebo označení modelu pro identifikaci výrobku
5. Specifikace výrobku
6. Doporučené palivo
7. Klasifikace výrobku
8. Platné normy
9. Tabulka hodnot
   nom – hodnoty při jmenovitém tepelném výkonu
   part – hodnoty při částečném tepelném výkonu
   P – tepelný výkon
   P_W – tepelný výkon teplovodního výměníku
   ŋ – energetická účinnost
   CO – CO emise při 13 % O_2
   NO_x – NO_x při 13 % O_2
   OGC– OGC při 13 % O_2
   PM – prach při 13 % O_2
   p – minimální tah komínu
   p_W – maximální provozní tlak
   Bezpečnostní vzdálenosti od hořlavých materiálů:
   d_R – zadní
   d_S – boční
   d_C – od stropu
   d_P – čelní
   d_F – čelní k podlaze
   d_L – boční záření
   d_B – od podlahy
   Bezpečnostní vzdálenosti od nehořlavých materiálů:
   d_{Rnon} – zadní
   d_{Snon} – boční
   d_{S2non} – boční (výklenek)
   Vlastnosti výrobku:
   W_{max} – maximální elektrický příkon
   T_s – výstupní teplota spalin
   V_h – stálá ztráta vzduchu
   d_{out} – průměr kouřového hrdla
   H – výška
   W – šířka
   L – hloubka
   NPD (No Performance Determined) – mezinárodní zkratka, kterou lze použít, pokud není uvedena žádná vlastnost či parametr. Označení je v souladu s nařízením EU č. 305/2011.
10. Dokument: Prohlášení o vlastnostech
11. Instrukce
12. Čárový kód | Výrobní číslo

ECUADOR HG4 10 E EX

Pri montáži výrobku musia byť dodržané všetky miestne predpisy, vrátane tých, ktoré odkazujú na národné a európske normy. Montáž a inštalácia vami vybraného výrobku musí byť vykonaná iba autorizovaným predajcom **Storch Kamine GmbH**, na uznanie záruky a bezchybné fungovanie výrobku. Tento výrobok nie je vhodný ako hlavný zdroj tepla na vykurovanie.

Návod na použitie

Vezmite na vedomie informácie a pokyny uvedené vo všeobecných pokynoch.

Prevádzkový ťah komína

Prevádzkový ťah 12 Pa. Maximálny prevádzkový ťah 20 Pa. Ťah sa meria, keď je výrobok v plnej prevádzke. Odporúčame nainštalovať regulátor ťahu, ktorý je potrebný najmä pri inštalácii automatickej regulácie spaľovania.

Prípustné palivá

Suché kusové drevo so zvyškovou vlhkosťou do 20 %. Priemerná spotreba paliva – 2,07 kg/h musí byť vždy dodržaná. Odporúčaná dĺžka je približne 250-350 mm. Závisí to od veľkosti spaľovacej komory. Vždy používajte aspoň 2 ks dreva.

Prevádzka výrobku

1 Vypaľovanie laku výrobku

Prvé zakúrení vykonajte s menším množstvom menšieho dreva (približne ½ priemernej dávky). Dvere nechajte pootvorené (približne 2 cm), aby sa šnúra dverí neprilepila na lak, a otvorte prívod vzduchu na maximum (Obr. C). Šetrné zakúrenie zabráni poškodeniu laku a deformácii materiálov. Keď sa palivo vyhorí na uhlíky, môžete pristúpiť k vypaľovaní výrobku. Do ohniska vložte povolené množstvo paliva, menšie drevo. Dvere nechajte mierne pootvorené (asi 2 cm). Lak pod dverami sa musí nechať dostatočne vytvrdnúť. Keď táto dávka vyhorí, vykonajte aspoň 2 alebo 3 ďalšie priloženie s povolenou dávkou paliva, teraz so zatvorenými dvierkami a s otvoreným prívodom vzduchu na maximum (Obr. C). Vypaľovanie farby je sprevádzané zápachom, ktorý pretrváva počas celého vypaľovania, preto tento proces vykonávajte len vtedy, keď je miestnosť dostatočne vetraná.

2 Rozkúrenie

Ovládač prívodu vzduchu dajte do polohy otvorenie (Obr. C), okrem prípadov, keď je k dispozícii automatická regulácia spaľovania. Otvorte liatinový rošt, ak je. Použite max. dvojnásobok priemerného množstva paliva pre oheň. Na dno ohniska položte väčšie polená a potom na ne navrstvite jemnejšie polená zo suchého kusového dreva (Obr. 2). Na zapálenie ohňa použite podpaľovač určený len na tento účel. Ak je to potrebné (oheň sa po určitom čase nerozhorí), nechajte dvierka na krátky čas otvorené (asi 2 cm), aby sa k ohňu dostal dostatok vzduchu. Pri štandardnom vykurovaní nechajte dvere vždy zatvorené. Počas ohňa nepridávajte palivo, kým plameň nezhasne.

3 Vykurovanie a prikladanie paliva

Pri prikladaní otvorte dvierka ohniska približne na 2 cm a počkajte približne 10 sekúnd, aby sa vyrovnal tlak v miestnosti. Tým sa zabráni možnému úniku popola a dymu do miestnosti. Pridajte len také množstvo dreva, ktoré je vhodné pre tento výrobok, pozri priemernú spotrebu paliva (Obr. 4). Po pridaní zatvorte dvierka ohniska. Odporúča sa nastaviť reguláciu vzduchu do optimálnej polohy pri menovitom výkone (Obr. B, B1). Drevo nepridávajte, kým sa nerozhorí na uhlíky.

4 Ukončenie vykurovania

Po vyhorení ohniska zatvorte regulátory vzduchu. Uzavretím regulácie vzduchu sa zabráni nežiaducemu úniku nahromadeného tepla do komína (obr. A).

1 príprava paliva na rozkúrenie
2 poukladanie dreva v ohnisku
3 zapálenie dreva zhora
4 prikladanie

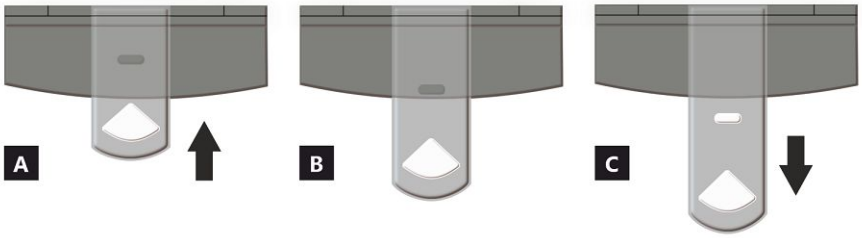

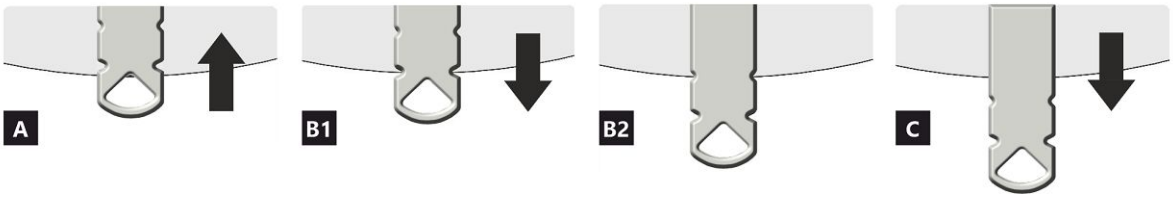

REGULÁTOR PRÍVODU VZDUCHU

A uzavretý
B otvorený – vykurovanie pri menovitom výkone (optimálna prevádzka)
C otvorený – poloha pri spustení vykurovania (uvedenie výrobku do prevádzky)

A uzavretý
B1 otvorený – vykurovanie pri menovitom výkone (optimálna prevádzka)
B2 otvorený – primárny vzduch uzavretý
C otvorený – poloha pri spustení vykurovania (uvedenie výrobku do prevádzky)

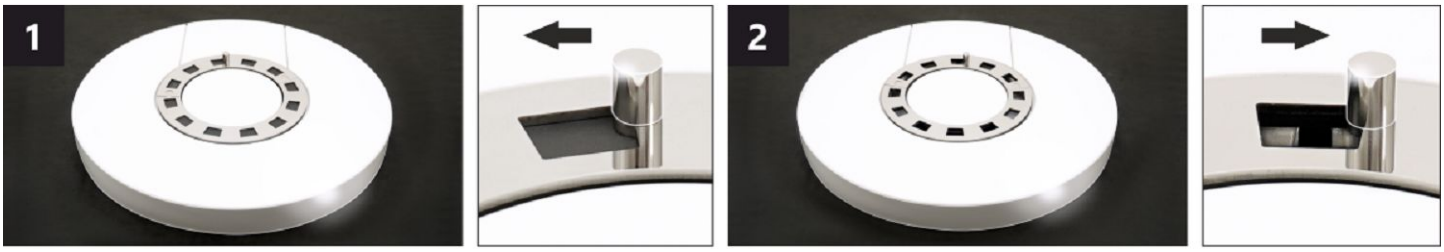

REGULÁTOR KONVEKČNÉHO VZDUCHU *

Nastavením polohy regulátora je možné čiastočne regulovať intenzitu prúdenia teplého vzduchu konvekciou.

1 uzavretý – pomalé prúdenie teplého vzduchu do priestoru miestnosti, v ktorej je výrobok inštalovaný.
2 otvorený – rýchle prúdenie teplého vzduchu do priestoru miestnosti, v ktorej je výrobok inštalovaný.

Poznámka: Uzavretý regulátor konvekčného vzduchu nevedie k nadmernému prehrievaniu výrobku, nedochádza k jeho poškodeniu.

***** Tento regulátor je k dispozícii iba pri niektorých produktoch.

ECUADOR HG4 10 E EX

Deklarované vlastnosti výrobku

Harmonizovaná norma ✓ EN 16510-1 ed.2:2023 | EN 16510-2-1:2022 ✓ Ecodesign ✓ DIN+ ✓ BImSchV2 ✓ 15a B-VG 2015

Klasifikácia výrobku		Type CA		
		Menovitý tepelný výkon (nom)	**Čiastočný tepelný výkon (part)**	
Energetická účinnosť	η_{nom} | η_{part}	81	---	%
Sezónna účinnosť pri menovitom tepelnom výkone spotrebiča	ηs_{nom} | ηs_{part}	76	---	%
Index energetickej účinnosti	EEI	112		
Energetický štítok		A+		
Palivo		Kusové drevo (Palivové drevo)		
Dĺžka paliva		250-350		mm
Priemerná spotreba paliva		2,07	---	kg/h
Povolená dávka paliva		2,7		kg/h
Interval dodávky paliva		1 hodina		
Množstvo spaľovacieho vzduchu		26,2		m^3/h
Menovitý tepelný výkon	P_{nom} | P_{part}	7,0	---	kW
Menovitý tepelný výkon teplovodného výmenníka	P_{Wnom} | P_{Wpart}	---	---	kW
Maximálny prevádzkový tlak vody	p_W	---		bar
Hmotnostný prietok suchých spalín	$\Phi_{f,\,g\,nom}$ | $\Phi_{f,\,g\,part}$	8,0	---	g/s
Priemerná teplota spalín		265	---	°C
Výstupná teplota spalín	T_{snom} | T_{spart}	318	---	°C
Prevádzkový ťah	p_{nom} | p_{part}	12	---	Pa
Teplotná trieda komína		T400		
Pripojenie na spoločný komín		Áno		
Skladovanie paliva v priestore kachlí na drevo Maximálne zohrievanie dreva v kachliach na drevo		Áno 13		 °C
Prach O_2 = 13 %	PM_{nom} | PM_{part}	27	---	mg/Nm^3
Emisie spalín (CO v spalinách pri O_2 = 13 %)	CO_{nom} | CO_{part}	0,0700 875	--- ---	% mg/Nm^3
OGC O_2 = 13 %	OGC_{nom} | OGC_{part}	65	---	mg/Nm^3
NOx O_2 = 13 %	NO_{xnom} | NO_{xpart}	96	---	mg/Nm^3
Automatická regulácia spaľovania		EHC, Program 6	EHC, Program 6	
Spotreba elektrickej energie v pohotovostnom režime	el_{SB}	0,002		kW
Spotreba elektrickej energie	el_{max} | el_{min}	0,004	---	kW
Strata stojaceho vzduchu	V_h	---		m^3/h
Prerušovaná prevádzka | Nepretržitá prevádzka	INT | CON	INT		

Základní technické údaje

Rozmery (Výška | Šírka | Hĺbka)	H | W | L	1497 | 598 | 463	mm
Rozmery spaľovacej komory (Výška | Šírka | Hĺbka)	H | W | L	400 | 400 | 346	mm
Rozmery dvierok ohniska (Výška | Šírka | Hĺbka)	H | W | L	--- | --- | ---	mm
Výška osi zadného (bočného) vývodu		1021	mm
Objem teplovodného výmenníka		---	l
Priemer dymovodu		150	mm
Priemer dymového hrdla	d_{out}	150	mm
Priemer centrálneho prívodu vzduchu		125	mm
Max. dĺžka (potrubie) centrálneho prívodu vzduchu		5000	mm
Hmotnosť	m	255	kg
Nosnosť	m_{chim}	200	kg

Vykurovacia schopnosť (výhrevnosť)
minimálna veľkosť miestnosti pre inštaláciu výrobku

Izolácia domu – veľmi dobrá (20 W/m³)	napr. nový, zateplený dom / trvalo obývateľný	240	m³
Izolácia domu – dobrá (22,5 W/m³)		213	m³
Izolácia domu – stredná (32 W/m³)		150	m³
Izolácia domu – zlá (45 W/m³)		107	m³
Izolácia domu – veľmi zlá (50 W/m³)	napr. starý, nezateplený dom / chata / chalupa	96	m³

Vzdialenosť od horľavých materiálov
s neizolovaným dymovodom (uvedené na výrobnom štítku) **Poznámka**

Zadná	d_R	200	mm
Čelná	d_P	1200	mm
Čelná k podlahe	d_F	450	mm
Bočná	d_S	450	mm
Bočná presklená stena	d_{S1}	---	mm
Bočná – výklenok	d_{S2}	350	mm
Bočná – umiestnenia 45°	d_{S3}	100	mm
Bočné žiarenie	d_L	300	mm
Od podlahy	d_B	10	mm
Od stropu	d_C	750	mm

Vzdialenosť od horľavých materiálov s izolovaným dymovodom *

Zadná	d_R	---	mm
Bočná	d_S	---	mm

Vzdialenosť od horľavých materiálov so závesným plechom (tienením)

Zadná	d_R	---	mm
Bočná	d_S	---	mm

Vzdialenosť od horľavých materiálov s izolovaným dymovodom a závesným plechom (tienením) *

Zadná	d_R	---	mm
Bočná	d_S	---	mm

Vzdialenosť od nehorľavých materiálov

Zadná	d_{Rnon}	80	mm
Bočná	d_{Snon}	200	mm
Bočná – výklenok	d_{S2non}	80	mm

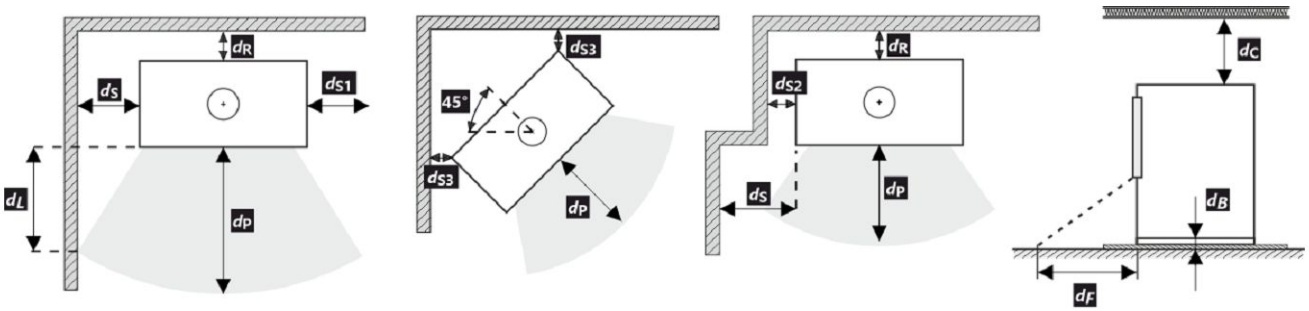

Pri montáži a prevádzke výrobku musia byť dodržané všetky miestne predpisy vrátane predpisov, ktoré sa týkajú národných a európskych noriem.

V prípade, že kvôli radiácii nie je hodnota 65 K na podlahe vpredu alebo na bočných stenách prekročená, d_F alebo d_L môže byť deklarované 0 mm.

* Vzdialenosť predpokladá použitie izolovaného dymovodu s minimálnou hrúbkou izolácie 25 mm až po výrobok.

Vzdialenosť od horľavých (nehorľavých) materiálov – pripojenie zadného dymovodu

Zadná	d_R	200	mm
Bočná	d_S	450	mm

Pripojenie zadného dymovodu

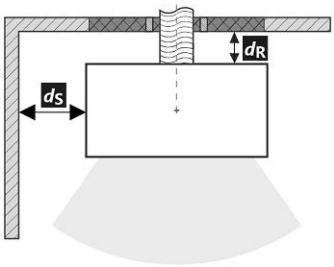

Prechod dymovodu cez stenu z horľavého materiálu

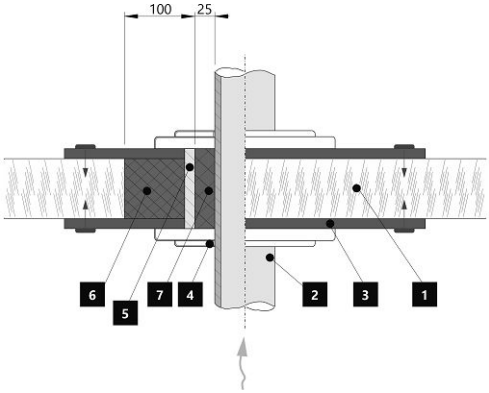

1. Stena
2. Dymovod
3. Krycia doska (nehorľavá, nekovová)
4. Krytka
5. Ochranná rúra
6. Izolačná výplň (nehorľavá, napr. skelná vlákna)
7. Izolačná výplň (nehorľavá, napr. kamnárska hlina)

Vzdialenosť od horľavých (nehorľavých) materiálov – pripojenie zadného izolovaného dymovodu

Zadná	d_R	---	mm
Bočná	d_S	---	mm

Pripojenie zadného dymovodu (izolované)

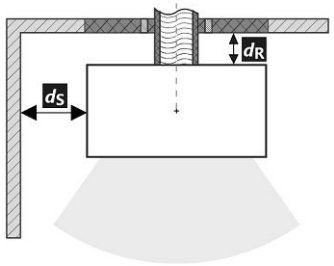

Prechod dymovodu cez stenu z horľavého materiálu

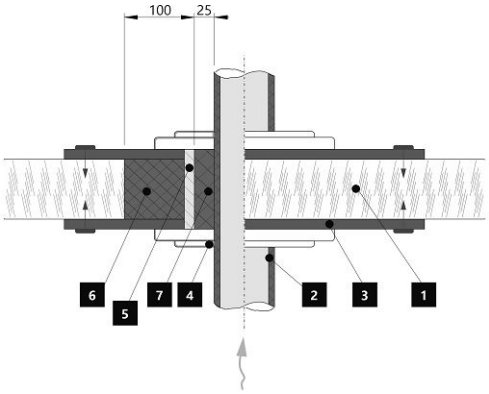

1. Stena
2. Izolovaný dymovod
3. Krycia doska (nehorľavá, nekovová)
4. Krytka
5. Ochranná rúra
6. Izolačná výplň (nehorľavá, napr. skelná vlákna)
7. Izolačná výplň (nehorľavá, napr. kamnárska hlina)

Upozornenie

Ak sú výrobky inštalované v priestoroch, kde sa vzduch odvádza pomocou ventilátorov, digestorov, vetracích, vykurovacích alebo ventilačných zariadení, musí byť zabezpečený dostatočný prívod vzduchu (CPV). Náš výrobok sa neodporúča používať v spojení s týmito zariadeniami.

Výrobok sa musí inštalovať na podlahy s primeranou nosnosťou.

Počas inštalácie musí byť zabezpečený primeraný prístup na čistenie a údržbu vášho výrobku, dymovodu a komína, pokiaľ sa výrobok nedá čistiť z iného miesta, napríklad zo strechy alebo dverí určených na tento účel.

Výrobok a jeho dymovod sa musia pravidelne a dôkladne kontrolovať a čistiť pred vykurovacou sezónou a po nej.

Pozorne si prečítajte všeobecné pokyny.

1 Uvedenie do prevádzky (vykurovanie bez EHC)

Vypaľovanie laku výrobku

Automatická regulácia zabezpečuje optimálne spaľovanie v ohnisku vášho výrobku. Reguluje prívod vzduchu do ohniska v závislosti od teploty spalín. Tým sa maximálne využije energia paliva a zároveň sa zabráni úniku prebytočnej energie do komína. Po nastavení výrobku a jeho pripojení ku komínu sa musí vypáliť povrchová úprava žiaruvzdorným náterom. Toto sa vykonáva bez automatickej regulácie spaľovania EHC. Predtým, ako sa dostanete k prvému zakúrení, musíte deaktivovať servopohon EHC tak, že naň nasadíte magnetický kľúč (pozri obrázok).

V tomto okamihu môžete pristúpiť k samotnému vypáleniu podľa kapitoly v tomto dokumente: Prevádzka výrobku – 1. Vypálenie laku výrobku. Majte na pamäti, že pri vypaľovaní laku je potrebné zabezpečiť správne vetranie miestnosti alebo zabezpečiť, aby sa v priestore s výparmi laku nenachádzali zvieratá, a tiež sa odporúča počas tohto obdobia vypnúť vetranie akvária. Po ukončení zahrievania na vytvrdnutie laku nechajte výrobok vychladnúť. Vyčistite ohnisko a popolník od popola. Presuňte ovládač prívodu vzduchu do polohy zatvoreno. Vyjmite magnetický kľúč z servopohonu.

Váš výrobok je teraz pripravený na prevádzku s EHC.

2 Prevádzka (vykurovanie) s EHC

Rozkúrenie

Otvorte dvere. V tomto okamihu sa rozsvieti žltě LED signalizácia a hlavná obrazovka aplikácie. Automatická regulácia zabezpečí, aby sa ovládač prívodu vzduchu automaticky otvoril na maximum. Použite max. dvojnásobok priemerného množstva paliva pre rozkúrenie. Na dno ohniska najprv položte väčšie polená a potom na ne navrstvite jemnejšie polená zo suchého kusového dreva. Na zapálenie ohňa použite podpaľovač určený len na tento účel. Keď sa každé palivo zhorí, automatické ovládanie vás zvukovým signálom upozorní na potrebu doplnenia paliva. V tomto okamihu signalizačná LED bliká.

1 Triesky
2 Menšie polienka
3 Väčšie polienka

Prvé a ďalšie prikladanie paliva – vykurovanie pri menovitom výkone

Aby sa vyrovnal tlak v miestnosti a v spaľovacej komore, otvorte dvierka ohniska na cca 2 cm na 10 s. LED signalizácia a aplikácia sa zmenia na ŽLTÚ. Teraz pridajte len také množstvo dreva, ktoré je vhodné pre tento výrobok, pozri priemernú spotrebu paliva. Dodržte toto odporúčané množstvo. Potom zatvorte dvierka ohniska. Počas cyklu horenia sa farby na signalizačnej LED dióde a v aplikácii menia v závislosti od procesu horenia. Na konci každého cyklu zaznie signál a LED bliká. Potom môžete pokračovať v ďalšom priložení. Na konci vykurovacieho cyklu automatická regulácia uzavrie prívod vzduchu.

Ak je potrebné okamžité zvýšenie výkonu, automatickú reguláciu možno vypnúť. To umožňuje otvoriť klapku CPV na 100 %. Z bezpečnostných dôvodov je táto možnosť časovo obmedzená na približne 10 minút.

3 Ukončenie prevádzky (vykurovanie) s EHC

Keď oheň v ohnisku dohorí, automatická regulácia prejde do pohotovostného režimu (sivá farba aplikácie) a signalizácia LED zhasne.

V prípade výpadku elektrického prúdu je možné prepnúť na ručné ovládanie pomocou magnetického kľúča (servopohon), aby bolo možné spaľovanie ovládať ručne pomocou ovládače prívodu vzduchu.
Mimo obdobia vykurovania odporúčame odpojiť regulátor od sieťového napätia.
Pokiaľ vaše kachle majú uzatvárateľný rošt, ponechajte ho otvorený.

Hranica systému

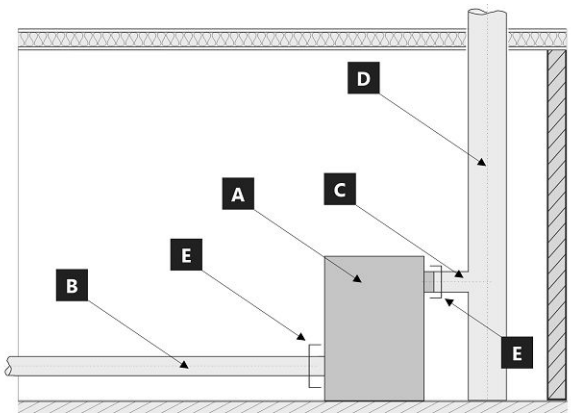

Hranice systému pre zariadenie: EN 16510-1 ed. 2:2023

A Výrobok
B Potrubie spaľovacieho vzduchu
C Spojovacie potrubie dymovodu
D Komín
E Hranica systému

POZÍCIE E

C Spojovacie potrubie dymovodu

B Potrubie spaľovacieho vzduchu

Výrobný štítok

1. Názov výrobcu alebo registrovaná ochranná známka
2. Sídlo spoločnosti, webová stránka
3. Označenie zhody, číslice označujú rok vydania osvedčenia
4. Typ, číslo či označenie modelu na indentifikáciu výrobku
5. Špecifikácia výrobku
6. Odporúčané palivo
7. Klasifikácia výrobku
8. Platné normy
9. Tabuľka hodnôt

   nom – hodnoty pri menovitom tepelnom výkone

   part – hodnoty pri čiastočnom tepelnom výkone

   P – tepelný výkon

   P_W – tepelný výkon teplovodného výmennika

   η – energetická účinnosť

   CO – CO emisie pri 13 % O_2

   NO_x – NO_x pri 13 % O_2

   OGC– OGC pri 13 % O_2

   PM – prach pri 13 % O_2

   p – minimálny ťah komína

   p_W – maximálny prevádzkový tlak

   Bezpečnostné vzdialenosti od horľavých materiálov:

   d_R – zadná

   d_S – bočná

   d_C – od stropu

   d_P – čelná

   d_F – čelná k podlahe

   d_L – bočné žiarenie

   d_B – od podlahy

   Bezpečnostné vzdialenosti od od nehorľavých materiálo

   d_{Rnon} – zadná

   d_{Snon} – bočná

   d_{S2non} – bočná (výklenok)

   Vlastnosti výrobku:

   W_{max} – maximálny elektrický príkon

   T_s – výstupná teplota spalín

   V_h – strata stojaceho vzduchu

   d_{out} – priemer dymového hrdla

   H – výška

   W – šírka

   L – hĺbka

   NPD (No Performance Determined) – medzinárodná skratka, ktorú možno použiť, ak nie je špecifikovaná žiadna funkcia alebo parameter. Označenie je v súlade s nariadením EÚ 305/2011.
10. Dokument: Vyhlásenie o vlastnostiach
11. Inštrukcie
12. Čiarový kód | výrobné číslo

ECUADOR HG4 10 E EX

Podczas montażu muszą być dotrzymane wszystkie miejscowe przepisy, łącznie z tymi, które odnoszą się do norm narodowych i UE. Montaż i instalacja modelu który zakupiliście musi być wykonany przez autoryzowanego sprzedawcę marki **Storch Kamine GmbH**, dla uznania gwarancji i bezawaryjnego funkcjonowania produktu. Ten produkt nie jest do zastosowań jako jedyne źródło ogrzewania.

Instrukcja użytkowania

Zapoznajcie się z informacjami i wytycznymi zawartymi w ogólnych instrukcjach.

Ciąg kominowy

Optymalny ciąg kominowy 12 Pa. Maksymalny ciąg kominowy 20 Pa. Ciąg mierzymy podczas pełnej pracy paleniska. Sugerujemy instalowania regulatora ciągu kominowego, zwłaszcza gdy proces palenia jest sterowany automatyczną regulacją.

Zalecany opał

Suche, kawałkowe drewno o wilgotności max. 20 %. Zawsze musi być dotrzymana średnia dawka opału – 2,07 kg/h. Sugerowana długość polan 250-350 mm. Zależy to od wielkości komory spalania. Zawsze używaj co najmniej 2 kawałków drewna.

Działanie produktu

1 Utwardzanie lakieru

Pierwsze palenie przeprowadźcie przy połowie zalecanej dawki drewna (ok. ½ średnie dawki). Pozostawcie uchylone drzwiczki (ok. 2 cm) tak aby niedoszło do przylepienia się sznura do farby na korpusie, dolot powietrza do komory spalania musi być całkowicie otwarty (Rys. C). Zredukowanym rozpalaniem zapobiegniecie pękaniu szamotu, na czas transportu jest on przyklejany do korpusu, dodatkowo ułatwi to prawidłowe utwardzanie / wypalanie lakieru. Po spaleniu pierwszej ½ dawki opału, można przystąpić do finalnego utwardzenia lakieru. Załaduj palenisko dopuszczalnej ilością paliwa używając drobnego drewna. Zostawcie lekko uchylone drzwiczki (ok. 2 cm). Musi dojść do dostatecznego utwardzenia się lakieru pod drzwiczkami. Po spaleniu tej dawki, kolejne minimum 2–3 palenia powinny odbywać się przy dopuszczalnej ilością paliwa, jednak też już przy zamkniętych drzwiczkach i maksymalnie otwarty dolotem powietrza do komory paleniska (Rys. C). Wypalaniu towarzyszy zapach, który trwa przez cały czas utwardzania lakieru, dlatego podczas tego procesu należy zapewnić prawidłowe wietrzenie pomieszczeń.

2 Rozpalanie

Suwak regulacji dolotu powietrza ustawcie w pozycji otwartej (Rys. C), jeśli niema automatycznej regulacji palenia. Do rozpalenia użyjcie maks. podwójnej ilości średnie dawki drewna. Włóżcie na dno paleniska grube polana, na wierzch ułóżcie drobniejsze kawałki drewna (Rys. 2). Do rozpalania należy używać podpałkę przeznaczoną do tego celu. Jeżeli zachodzi potrzeba (ogień nie chce się rozpalić przez dłuższy czas). Dla zwiększenia ilości powietrza pozostawcie na chwilę lekko uchylone drzwiczki (ok. 2 cm). Przy normalnym paleniu drzwiczki powinny być zawsze zamknięte. Podczas rozpalania nie dokładajcie, dopóki drewno całkiem nie spali się na czerwone węgielki.

3 Palenie i dokładanie

Podczas dokładania na ok. 10 sek. Należy lekko uchylić drzwiczki aby wyrównać ciśnienie w palenisku. W ten sposób unikniecie wypadania popiołu i wydostawania się dymu do wnętrza. Dokładajcie zawsze taką ilość drewna, która jest dla danego modelu określona w tabeli jako dawka nominalna (Rys. 4). Po dołożeniu zamknijcie drzwiczki paleniska. Radzimy ustawić suwak sterowania powietrza dla uzyskania mocy nominalnej w optymalnej pozycji (Rys. B, B1). Nie dokładajcie dopóki drewno nie spali się na czerwone węgielki.

4 Zakończenie palenia

Po zakończonym paleniu zamknijcie suwak sterowania powietrzem. Zamknięciem suwaka zapobiegniecie niepotrzebnemu wychłodzeniu paleniska i ucieczce zakumulowanemu ciepła do komina (Rys. A).

1 przygotowanie paliwa do rozpalenia
2 ułożenie drewna w palenisku
3 zapalić drewno z góry
4 dokładka

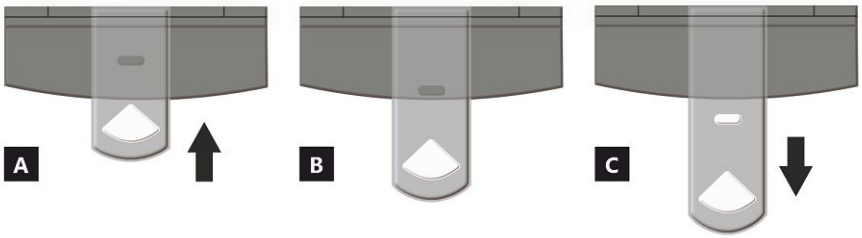

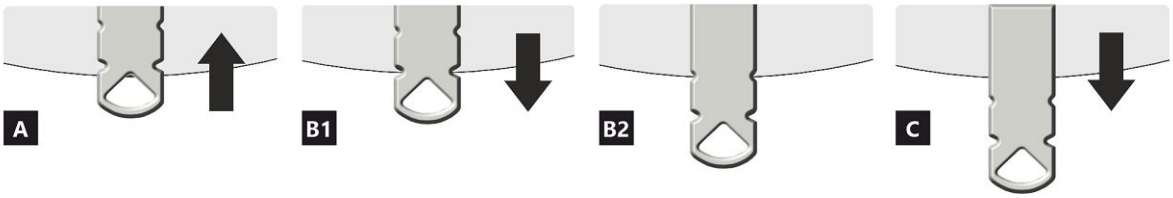

STEROWNIK NAWIEWU

A zamknięty
B otwarty – grzanie z mocą nominalną (praca optymalna)
C otwarty – pozycja na początku grzania (uruchomienie produktu)

A zamknięty
B1 otwarty – grzanie z mocą nominalną (praca optymalna)
B2 otwarty – powietrze pierwotne zamknięte
C otwarty – pozycja na początku grzania (uruchomienie produktu)

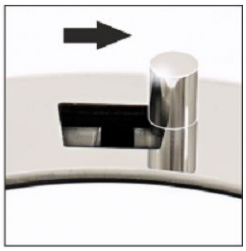

STEROWNIK POWIETRZA KONWEKCYJNEGO *

Poprzez zmianę położenia sterownika można częściowo regulować intensywność przepływu ciepłego powietrza konwekcyjnego.

1 zamknięty – powolny napływ ciepłego powietrza do pomieszczenia, w którym zainstalowany jest produkt.
2 otwarty – szybki napływ ciepłego powietrza do pomieszczenia, w którym zainstalowany jest produkt.

Uwaga: Zamknięta konwekcyjna regulacja powietrza nie powoduje nadmiernego przegrzania produktu, ani nie powoduje jego uszkodzenia.

* Ten sterownik jest dostępny tylko w niektórych produktach.

ECUADOR HG4 10 E EX

Deklarowane właściwości produktu

Powiązana specyfikacja techniczna	✓ EN 16510-1 ed.2:2023 | EN 16510-2-1:2022 ✓ Ecodesign ✓ DIN+ ✓ BImSchV2 ✓ 15a B-VG 2015			
Klasyfikacja produktu		Type CA		
		Nominalna moc cieplna (nom)	**Częściowa moc cieplna (part)**	
Efektywność energetyczna	η_{nom} | η_{part}	81	---	%
Sezonowa efektywność energetyczna ogrzewania pomieszczeń	ηs_{nom} | ηs_{part}	76	---	%
Współczynnik efektywności energetycznej	EEI	112		
Etykieta energetyczna		A+		
Opał		Kawałek drewna		
Długość polan		250-350		mm
Nominalna dawka opału		2,07	---	kg/h
Dopuszczalna dawka opału		2,7		kg/h
Interwał dokładania		1 godzina		
Ilość powietrza do spalania		26,2		m^3/h
Nominalna moc cieplna	P_{nom} | P_{part}	7,0	---	kW
Nominalna moc cieplna wymiennika ciepła	P_{Wnom} | P_{Wpart}	---	---	kW
Maksymalne ciśnienie robocze wody	p_W	---		bar
Masa cząstek stałych w spalinach	$\Phi_{f,\,g\,nom}$ | $\Phi_{f,\,g\,part}$	8,0	---	g/s
Średnia temperatura spalin		265	---	°C
Temperatura wyjściowa spalin	T_{snom} | T_{spart}	318	---	°C
Ciąg komin	p_{nom} | p_{part}	12	---	Pa
Klasa temperaturowa komina		T400		
Podłączenie do wspólnego komina		Tak		
Przechowywanie paliwa w obszarze schowka na drewno Maksymalne nagrzewanie drewna w schowku na drewno		Tak 13		 °C
Pył O_2 = 13 %	PM_{nom} | PM_{part}	27	---	mg/Nm^3
Emisja spalin (CO w gazach spalinowych przy O_2 = 13 %)	CO_{nom} | CO_{part}	0,0700 875	--- ---	% mg/Nm^3
OGC O_2 = 13 %	OGC_{nom} | OGC_{part}	65	---	mg/Nm^3
NOx O_2 = 13 %	NO_{xnom} | NO_{xpart}	96	---	mg/Nm^3
Automatyczna regulacja spalania		EHC, Program 6	EHC, Program 6	
Zużycie energii elektrycznej w trybie czuwania	el_{SB}	0,002		kW
Zużycie energii elektrycznej	el_{max} | el_{min}	0,004	---	kW
Utrata zastoju powietrza	V_h	---		m^3/h
Praca przerywana | Praca ciągła	INT | CON	INT		

Podstawowe dane techniczne

Wymiary podstawowe (Wysokość | Szerokość | Głębokość)	H | W | L	1497 | 598 | 463	mm
Wymiary komory spalania (Wys. | Szer. | Głęb.)	H | W | L	400 | 400 | 346	mm
Wymiary drzwiczek paleniska (Wys. | Szer. | Głęb.)	H | W | L	--- | --- | ---	mm
Wysokość osi tylnego (bocznego) wylotu spalin		1021	mm
Pojemność płaszcza wodnego		---	l
Średnica komina		150	mm
Średnica wylotu spalin	d_{out}	150	mm
Średnica CDP – centralnego doprowadzenia powietrza		125	mm
Maks. długość (rura) centralnego dopływu powietrza		5000	mm
Waga	m	255	kg
Nośność	m_{chim}	200	kg

ECUADOR HG4 10 E EX

Moc grzewcza (wartość opałowa)
minimalna wielkość pomieszczenia do zainstalowania produktu

Izolacja domu – bardzo dobry (20 W/m³)	np. nowy, ocieplony dom / stałego mieszkalny	240	m³
Izolacja domu – dobra (22,5 W/m³)		213	m³
Izolacja domu – średni (32 W/m³)		150	m³
Izolacja domu – zły (45 W/m³)		107	m³
Izolacja domu – bardzo źle (50 W/m³)	np. stary, nieocieplony dom / domek / domek letniskowy	96	m³

Odległość od materiałów palnych
z nieizolowaną rurą dymową (podane na etykiecie produkcyjnej)

		Wskazówki	
Tylna	d_R	200	mm
Czołowa	d_P	1200	mm
Czołowa do podłogi	d_F	450	mm
Boczne	d_S	450	mm
Od strony szkła ścianki	d_{S1}	---	mm
Boczne – nisza	d_{S2}	350	mm
Boczne – lokalizacja 45°	d_{S3}	100	mm
Promieniowanie boczne	d_L	300	mm
Od podłogi	d_B	10	mm
Z sufitu	d_C	750	mm

Odległość od materiałów palnych z izolowaną rurą dymową *

Tylna	d_R	---	mm
Boczne	d_S	---	mm

Odległość od materiałów palnych z płytą do zawieszania (osłoną)

Tylna	d_R	---	mm
Boczne	d_S	---	mm

Odległość od materiałów palnych z izolowaną rurą dymową i płytą do zawieszania (osłoną) *

Tylna	d_R	---	mm
Boczne	d_S	---	mm

Odległość od materiałów niepalnych

Tylna	d_{Rnon}	80	mm
Boczne	d_{Snon}	200	mm
Boczne – nisza	d_{S2non}	80	mm

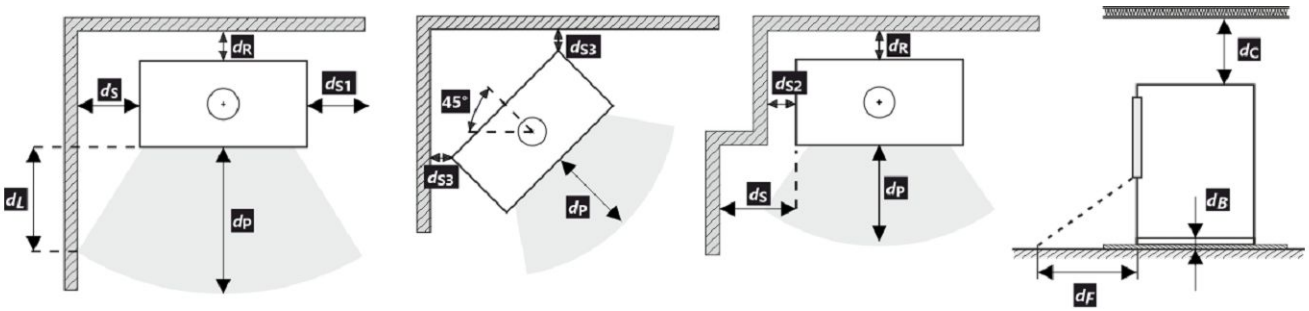

Podczas instalacji i eksploatacji produktu należy przestrzegać wszystkich lokalnych przepisów, w tym dotyczących norm krajowych i europejskich.

Jeżeli na skutek promieniowania na podłodze przed budynkiem lub na ścianach bocznych nie zostanie przekroczona wartość 65 K, wówczas d_F lub d_L można zadeklarować jako 0 mm.

* Odległość zakłada użycie izolowanej rury spalinowej o minimalnej grubości izolacji 25 mm aż do produktu.

Odległość od materiałów palnych (niepalnych) – tylne podłączenie przewodu kominowego

Tylna	d_R	200	mm
Boczne	d_S	450	mm

Tylne podłączenie przewodu kominowego

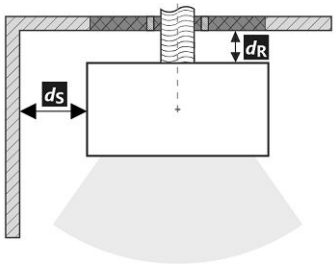

Przejście przewodu kominowego przez ścianę z materiału palnego

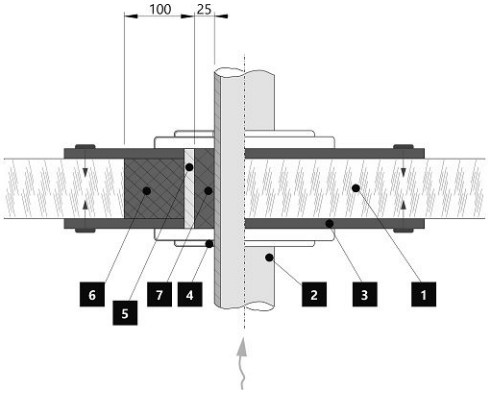

1. Ściana
2. Komin
3. Płyta pokrywy (niepalna, niemetalowa)
4. Rozeta
5. Rurka ochronna
6. Wypełnienie izolacji (niepalne, np. włókno szklane)
7. Wypełnienie izolacji (niepalna, np. glina)

Odległość od materiałów palnych (niepalnych) – tylne podłączenie izolowanego przewodu kominowego

Tylna	d_R	---	mm
Boczne	d_S	---	mm

Tylne przyłącze kominowe (izolowane)

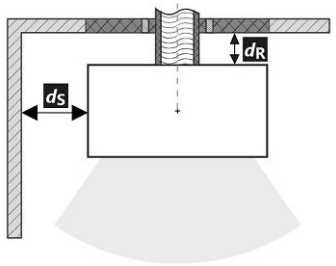

Przejście przewodu kominowego przez ścianę z materiału palnego

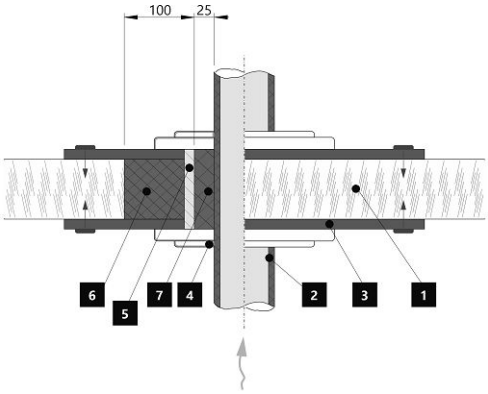

1. Ściana
2. Izolowany przewód kominowy
3. Płyta pokrywy (niepalna, niemetalowa)
4. Rozeta
5. Rurka ochronna
6. Wypełnienie izolacji (niepalne, np. włókno szklane)
7. Wypełnienie izolacji (niepalna, np. glina)

Uwaga

W przypadku gdy palenisko instalowane jest pomieszczeniach w których zamontowane są systemy wentylatorowe, wentylatory nawiewne, okapy, systemy wentylacji lub rekuperatory konieczne jest zapewnić dostateczny dostęp powietrza (CDP). Odradzamy instalowanie naszych palenisk w pomieszczeniach w których może występować podciśnienie.

Produkt musi być instalowany na podłogach odpowiedniej nośności.

Już podczas instalacji należy zapewnić odpowiedni dostęp do czyszczenia i konserwacji pieców kominkowych lub wkładów kominkowych, przewodu dymowego i komina, o ile produktu nie można czyścić z innego miejsca, takiego jak dach lub przez drzwiczki przeznaczone do tego celu.

Produkt i jego kanały spalinowe muszą być regularnie i dokładnie sprawdzane oraz czyszczone przed sezonem grzewczym i po nim.

Przeczytaj i postępuj zgodnie z ogólną instrukcją.

1 Przygotowanie do eksploatacji (bez EHC)

Utwardzenie lakieru

Automatyczna regulacja stara się o optymalny przebieg procesu spalania w waszym palenisku. Reguluje napływ powietrza do paleniska na podstawie pomiaru temperatury spalin. Tym sposobem osiąga się optymalne wykorzystanie energii z opału, równocześnie zapobiegając nadmiernej stracie ciepła do komina. Po ustawieniu i przyłączeniu produktu do komina należy utwardzić lakier żaroodporny na powierzchniach metalowych. Wykonuje się to bez automatycznej regulacji spalania EHC. Zanim nastąpi pierwsze rozpalenie, należy deaktywować serwonapęd EHC, wykonuje się to poprzez nałożenie na niego klucza magnetycznego (zobacz rysunek).

W tej chwili możecie przystąpić do wypalania, według instrukcji: Działanie produktu – 1. Utwardzanie lakieru. Należy pamiętać, że podczas wypalania lakieru należy intensywnie wietrzyć pomieszczenia. Zabezpieczyć zwierzęta które przebywają w pomieszczeniach, sugerujemy także aby wyłączyć także napowietrzanie akwarium. Po zakończonym wygrzewaniu należy wychłodzić palenisko. Należy wyczyścić palenisko z popiołu. Suwak sterujący powietrzem przesunąć do pozycji zamkniętej. Zdejmijcie magnetyczny klucz z serwonapędu.

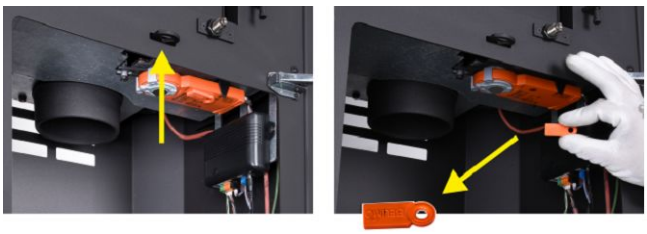

Wasze palenisko jest teraz przygotowane do pracy z automatyką EHC.

2 Obsługa (palenie) z EHC

Rozpalanie

Otworzyć drzwiczki paleniska. W tej chwili zapali się sygnalizacja Led i wyświetlacz aplikacji KOLOR ŻÓŁTY. Automatyka spowoduje otwarcie przepustnicy powietrza na maksimum. Po wypaleniu każdorazowej dawki paliwa automatyka przypomni o konieczności dokładania sygnalizacją dźwiękową. W takim przypadku Aplikacja i Led sygnalizuje błyskając. Do rozpalenia użyjcie maks. podwójnej ilości średnie dawki drewna. Na dno paleniska ułóżcie najgrubsze polana, następnie na wierzch drobne kawałki drewna. Do rozpalenia można użyć rozpałki, jedynie przeznaczonej do kominków. W trakcie palenia nie dokładajcie, dopóki drewno nie spali się na czerwone węgliki.

1 Drzazgi
2 Mniejsze kłody
3 Większe kłody

Pierwsze i dalsze dokładanie – palenie z mocą nominalną

Aby wyrównać ciśnienie w pomieszczeniu i komorze spalania uchylcie drzwiczki paleniska na ok. 2 cm na czas 10 sekund. Led sygnalizacja zaświeci się na żółto. Teraz należy dokładać takie dawki paliwa, które są odpowiednie do tego paleniska, opisane w instrukcji użytkowania. Należ dotrzymywać zalecanych dawek opału. Potem zamknijcie drzwiczki paleniska. W trakcie całego cyklu palenia kolor sygnalizacji Led i w aplikacji zmienia się zależnie od temperatury w palenisku. Na zakończenie każdego cyklu sygnalizacja i Led błyskają. Później możecie kontynuować palenie powtarzając powyższą procedurę. Na koniec palenia automatyczna regulacja zamknie całkowicie dolot powietrza do spalania.

W przypadku nagłej potrzeby zwiększenia mocy można na krótki okres automatykę deaktywować. Deaktywacja spowoduje otwarcie dolotu powietrza na 100 %. Taka deaktywacja jest ograniczona czasowo (kilka minut), równie szybko można ponownie aktywować automatykę.

3 Zakończeni użytkowania z EHC

Po zakończonym paleniu automatyczna regulacja przejdzie w tryb czuwania (szara barwa aplikacji) a sygnalizacja Led zgaśnie.

Przy braku zasilania elektrycznego lub odłączenia od instalacji elektrycznej natychmiast przyłóżcie magnetyczny klucz do Serwonapędu, aby było możliwe manualne regulowanie palenia za pomocą suwaka.
W okresach gdy długo nie palimy zalecamy odłączenie regulacji od napięcia w sieci elektrycznej.
Jeżeli piec posiada zamykany ruszt, pozostaw go otwartym.

Granice systemu

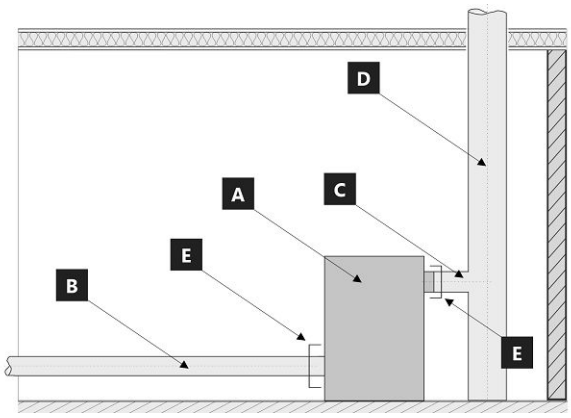

Granice systemu dla urządzenie: EN 16510-1 ed. 2:2023

A Granice systemu
B Rura powietrza do spalania
C Rura przyłączeniowa komina
D Komin
E Granice systemu

POZYCJA E

C Rura przyłączeniowa komina

B Rura powietrza do spalania

Etykieta produkcyjna

1. Nazwa producenta lub zastrzeżony znak towarowy
2. Siedziba firmy, strona internetowa
3. Oznaczenie CE, cyfry oznaczają rok wydania certyfikatu
4. Typ, numer lub ozn. modelu służące do identyfikacji produktu
5. Specyfikacja produktu
6. Zalacene paliwo
7. Klasifikacja produktu
8. Obowiązujące normy
9. Tabela wartości
   nom – wartości przy nominalnej mocy cieplnej
   part – wartości przy częściowej mocy cieplnej
   P – moc cieplna
   P_W – moc cieplna wymiennika ciepła
   η – sprawność energetyczna
   CO – CO emisja przy 13 % O_2
   NO_x – NO_x przy 13 % O_2
   OGC– OGC przy 13 % O_2
   PM – pył przy 13 % O_2
   p – minimalny ciąg komina
   p_w – maksymalne ciśnienie robocze
   Odległość od materiałów palnych:
   d_R – tylna
   d_S – boczne
   d_C – z sufitu
   d_P – czołowa
   d_F – czołowa do podłogi
   d_L – promieniowanie boczne
   d_B – od podłogi
   Odległość od materiałów niepalnych:
   d_{Rnon} – tylna
   d_{Snon} – boczne
   d_{S2non} – boczne (nisza)
   Właściwości produktu:
   W_{max} – maksymalny pobór prądu
   T_s – temperatura wyjściowa spalin
   V_h – utrata zastoju powietrza
   d_{out} – średnica wylotu spalin
   H – wysokość
   W – szerokość
   L – głębokość
   NPD (No Performance Determined) – międzynarodowy skrót, który może być użyty, gdy nie określono właściwości lub parametrów. Oznaczenie jest zgodne z rozporządzeniem UE 305/2011.
10. Dokument: Deklaracja właściwości użytkowych
11. Instrukcje
12. Kod kreskow | Numer fabryczny (seryjny)

ECUADOR HG4 10 E EX

A termék üzembe helyezésekor be kell tartani minden helyi előírást, beleértve a nemzetközi és európai szabványokra vonatkozókat is. A kiválasztott termék összeszerelését és beszerelését csak a hivatalos márkakereskedője végezheti vállalat **Storch Kamine GmbH**. Ez szükséges a garancia elfogadásához és a termék megfelelő működéséhez. Ez a termék nem alkalmas elsődleges hőforrásnak.

Használati utasítás

Kérjük, figyelmesen olvassa el a használati útmutatóban található információkat és utasításokat.

Üzemi kéményhuzat

Üzemi huzat 12 Pa. A maximális üzemi kéményhuzat 20 Pa. Ezt a termék működése közben kell mérni. Javasoljuk a huzatszabályozó felszerelését, különösen akkor, ha a készülék fel van szerelve automatikus égéslevegő szabályzó egységgel.

Engedélyezett üzemanyag

Száraz, csomós fa, ami legfeljebb 20%-os nedvesség tartalmú. A megadott átlagos üzemanyag-fogyasztást mindig be kell tartani – 2,07 kg/óra. Az ajánlott rönkhossz kb. 250-350 mm. Ez az égéstér méretétől függ. Mindig legalább 2 fadarabot használjon.

A termék működése

1 **A festék megkeményedése**

A termékkel történő első begyújtást korlátozott mennyiségű kisebb fadarabbal kell elvégezni (az Átlagos üzemanyag dózis kb. ½-ével). Hagyja nyitva az ajtót (kb. 2 cm-es rés), hogy az ajtózsinór ne tapadjon a festékhez. A levegő szabályzókart állítsa maximálisan nyitott állapotba (C ábra). A lassú felmelegedési folyamat megakadályozza a samott téglák repedését, a festék sérülését és az anyagok deformálódását. A fa izzó szénné való elégetése után folytathatja a festék megkeményedésének folyamatát. Töltse be a tűztérbe a megengedett mennyiségű tüzelőanyagot, kisebb rönkök és darabok felhasználásával. Hagyja nyitva az ajtót (kb. 2 cm-re). Az ajtó alatti festéknek kellően meg kell keményednie. Amikor ez az adag leég, végezzen legalább 2–3 további periódust a megengedett mennyiséggel, most zárt ajtóval és maximálisan nyitott levegőellátással (C ábra). A festék megkeményedését olyan szag okozza, amely a teljes időtartamig fennmarad, ezért a leírt műveleteket csak megfelelő helyiségszellőztetés mellett szabad elvégezni.

2 **Begyújtás**

Állítsa a levegőszabályzó kart nyitott helyzetbe (C ábra), ha nincs aktív égésszabályozás. Ha a termék öntöttvas rácsot tartalmaz, nyissa ki. Az átlagos üzemanyagmennyiség max. kétszeresét használja a gyújtáshoz. Először helyezzen nagyobb rönköket a égéstér aljára, majd rétegezzen rájuk finomabb, száraz fadarabokat (2. ábra). Használjon kifejezetten erre a célra kialakított gyújtóst. Ha szükséges (a tűz egy idő után sem gyulladt be), hagyja nyitva az ajtót egy ideig (kb. 2 cm), hogy további szükséges levegőt biztosítson. Ezután normál fűtés közben mindig tartsa zárva az ajtót. Ne helyezzen be új adag fát, amíg az előző adag teljesen izzó szénné égett, és csak parázs van az égéstérben, látható lángok nélkül.

3 **Fűtés és újabb fa behelyezése**

A helyiségben és az égéstérben uralkodó nyomás kiegyenlítéséhez kissé nyissa ki az ajtót, kb. 2 cm-es rés 10 másodpercig minden újra töltés előtt. Ez megakadályozza a hamu és füst esetleges kijutását a helyiségbe. Helyezze be az égéstérbe a megfelelő mennyiségű tűzifát, lásd az átlagos tűzifa-fogyasztást (4. ábra). A fa visszarakása után mindig zárja be megfelelően az ajtót. Javasoljuk, hogy a levegőszabályzó kart állítsa az optimális helyzetbe névleges teljesítményen (B, B1 ábra). Ne töltsön be új adagot, amíg a fa izzó szénné nem ég.

4 **A fűtési folyamat befejezése**

Miután a kamrában lévő fa le égett, állítsa a levegőellátó kart zárt helyzetbe. Ez megakadályozza a felgyülemlett hő nem kívánt szivárgását a kéménybe / külső térbe (A ábra).

1 tüzelőanyag előkészítése a begyújtáshoz
2 fa szétrakása a tűztérben
3 gyújtsa meg a fa a tetejéről
4 tüzelőfa rárakása

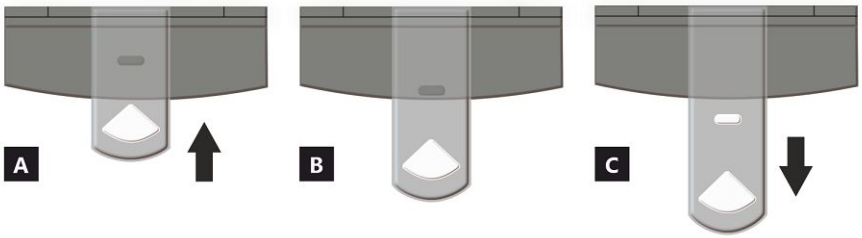

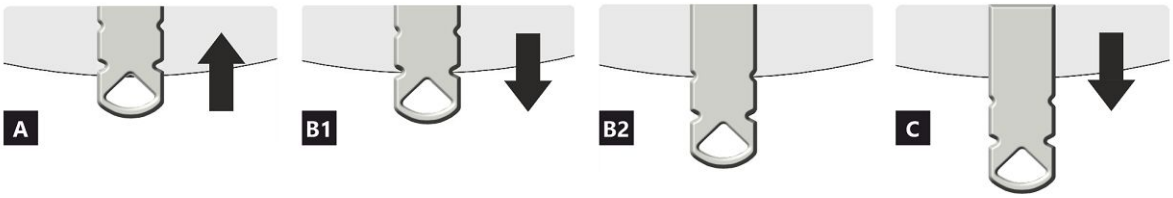

LEVEGŐELLÁTÁS SZABÁLYOZÓ

A zárva
B nyitva – fűtés névleges teljesítményen (optimális működés)
C nyitva – pozíció a befűtésnél (termék üzembe helyezése)

A zárva
B1 nyitva – fűtés névleges teljesítményen (optimális működés)
B2 nyitva – primer levegő bezárása
C nyitva – pozíció a befűtésnél (termék üzembe helyezése)

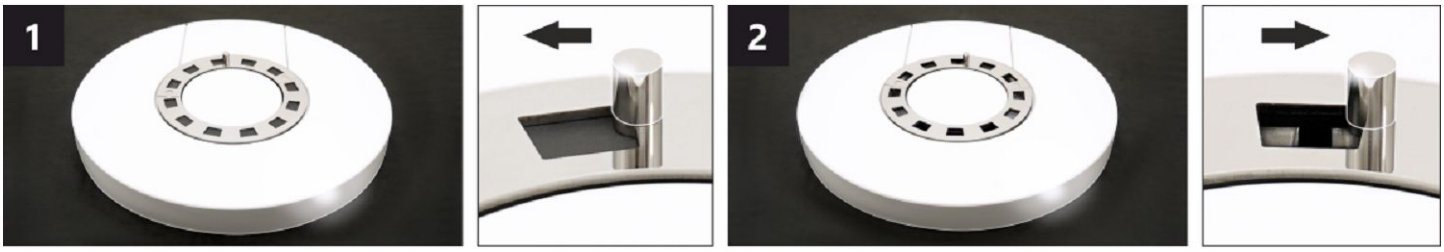

KONVEKCIÓS LEVEGŐ SZABÁLYOZÓ *

A szabályozó helyzetének beállításával részben szabályozható a konvekción keresztül áramló meleg levegő intenzitása.

1 zárva – a meleg levegő lassú áramlása abba a helyiségbe, amelybe a terméket telepítik.
2 nyitva – a meleg levegő gyors áramlása abba a helyiségbe, amelyben a termék fel van szerelve.

Megjegyzés: A zárt konvekciós levegőszabályozás nem vezet a termék túlzott túlmelegedéséhez, és nem okoz kárt.

* Ez a konvekciós levegőszabályozás csak néhány terméknél érhető el.

ECUADOR HG4 10 E EX

A termék deklarált jellemzői

Harmonizált műszaki előírások ✓ EN 16510-1 ed.2:2023 | EN 16510-2-1:2022 ✓ Ecodesign ✓ DIN+ ✓ BImSchV2 ✓ 15a B-VG 2015

Termékosztályozás		Type CA		
		Névleges hőteljesítmény (nom)	**Részlegesen hőteljesítmény (part)**	
Energetikai hatásfok	η_{nom} | η_{part}	81	---	%
Szezonális helyiségfűtési hatásfok	ηs_{nom} | ηs_{part}	76	---	%
Energiahatékonysági mutató	EEI	112		
Energia címke		A+		
Üzemanyag		Darabos fa		
Üzemanyag hossza		250-350		mm
Átlagos üzemanyag – fogyasztás		2,07	---	kg/h
Megengedett üzemanyag mennyiség		2,7		kg/h
Üzemanyag – ellátási intervallum		1 óra		
Az égési levegő mennyisége		26,2		m^3/h
Névleges hőteljesítmény	P_{nom} | P_{part}	7,0	---	kW
A hőcserélő névleges hőteljesítménye	P_{Wnom} | P_{Wpart}	---	---	kW
Maximális üzemi víznyomás	p_W	---		bar
Száraz füstgáz tömegáram	$\Phi_{f,\,g\,nom}$ | $\Phi_{f,\,g\,part}$	8,0	---	g/s
Átlagos füstgáz hőmérséklet		265	---	°C
Füstgáz kimeneti hőmérséklet	T_{snom} | T_{spart}	318	---	°C
Huzatigény	p_{nom} | p_{part}	12	---	Pa
A kémény hőmérsékleti osztálya		T400		
Csatlakozás a közös kéményhez		Igen		
Tüzelőanyag tárolása a fatüzelésű kályhák területén A fa maximális felmelegedése a kályhában		Igen 13		 °C
Por O_2 = 13 %	PM_{nom} | PM_{part}	27	---	mg/Nm^3
Égéstermék-kibocsátás (CO a füstgázban O_2 = 13 %)	CO_{nom} | CO_{part}	0,0700 875	--- ---	% mg/Nm^3
OGC O_2 = 13 %	OGC_{nom} | OGC_{part}	65	---	mg/Nm^3
NOx O_2 = 13 %	NO_{xnom} | NO_{xpart}	96	---	mg/Nm^3
Automatikus égésszabályozás		EHC, Program 6	EHC, Program 6	
Villamosenergia-fogyasztás a készenléti üzemmódban	el_{SB}	0,002		kW
Villamosenergia-fogyasztás	el_{max} | el_{min}	0,004	---	kW
Álló légveszteség	V_h	---		m^3/h
Szakaszos működésre | Folytonos működésre	INT | CON	INT		

Alapvető műszaki adatok

Fő méretek (Magasság | Szélesség | Mélység)	H | W | L	1497 | 598 | 463	mm
Az égéstér méretei (Magasság | Szélesség | Mélység)	H | W | L	400 | 400 | 346	mm
Kandalló ajtó méretei (Magasság | Szélesség | Mélység)	H | W | L	--- | --- | ---	mm
A hátsó (oldalsó) bekötés tengelymagassága		1021	mm
A melegvíz-cserélő térfogata		---	l
A füstcső átmérője		150	mm
A füstcsőcsonk átmérője	d_{out}	150	mm
A külső levegő csatlakozás átmérője		125	mm
A központi külső levegőellátás maximális hossza (cső)		5000	mm
Súly	m	255	kg
Teherbírása	m_{chim}	200	kg

Fűtési teljesítmény (fűtőérték)
minimális helyiségméret a termék beépítéséhez

Ház szigetelés – nagyon jó (20 W/m³)	pl. új, szigetelt ház / tartósan lakható	240	m³
Ház szigetelés – jó (22,5 W/m³)		213	m³
Ház szigetelés – közepes (32 W/m³)		150	m³
Ház szigetelés – rossz (45 W/m³)		107	m³
Ház szigetelés – nagyon rossz (50 W/m³)	pl. egy régi, szigeteletlen ház / házikó / kunyhó	96	m³

Távolság gyúlékony anyagoktól
nem szigetelt égéstermék-elvezetővel (a Típustáblán feltüntetett)

		Megjegyzés	
Hátsó fal	d_R	200	mm
Első	d_P	1200	mm
Első a padlóra	d_F	450	mm
Oldalfal	d_S	450	mm
Oldalfal üveggel	d_{S1}	---	mm
Oldalfal – bemélyedése	d_{S2}	350	mm
Oldalfal – elhelyezése 45°	d_{S3}	100	mm
Oldalirányú sugárzás	d_L	300	mm
A padlóról	d_B	10	mm
Mennyezettől	d_C	750	mm

Távolság gyúlékony anyagoktól szigetelt füstcsővel *

Hátsó fal	d_R	---	mm
Oldalfal	d_S	---	mm

Távolság gyúlékony anyagoktól függőlemezzel (árnyékolás)

Hátsó fal	d_R	---	mm
Oldalfal	d_S	---	mm

Távolság gyúlékony anyagoktól szigetelt füstcsővel és függőlemezzel (árnyékolás) *

Hátsó fal	d_R	---	mm
Oldalfal	d_S	---	mm

Távolság nem gyúlékony anyagoktól

Hátsó fal	d_{Rnon}	80	mm
Oldalfal	d_{Snon}	200	mm
Oldalfal – bemélyedése	d_{S2non}	80	mm

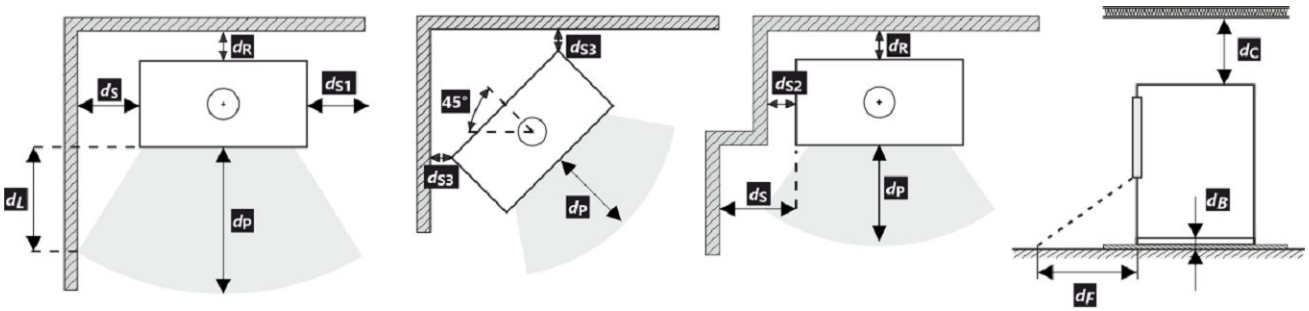

A termék telepítése és üzemeltetése során be kell tartani minden helyi előírást, beleértve a nemzeti és európai szabványokat érintő előírásokat is.

Ha a sugárzás miatt nem lépi túl a 65 K értéket a padlón elöl vagy az oldalfalakon, akkor a d_F vagy d_L 0 mm-nek mondható.

* A távolság feltételezi, hogy a termékig legalább 25 mm vastagságú szigetelt füstcsövet használnak.

Távolság gyúlékony (nem gyúlékony) anyagoktól – hátsó füstcsőcsatlakozás

Hátsó fal	d_R	200	mm
Oldalfal	d_S	450	mm

Hátsó kéménycsatlakozás

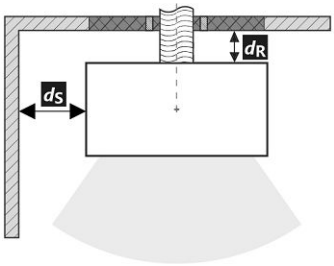

A füstcső áthaladása éghető anyagból készült falon

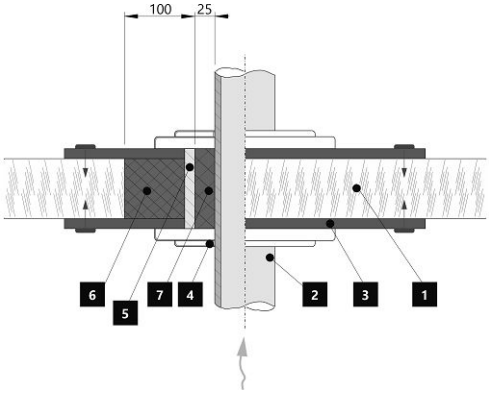

1. Fal
2. Kémény
3. Fedőlap (nem éghető, nem fémből)
4. Rózetta
5. Védőcső
6. Szigetelő töltőanyag (nem éghető, pl. üvegszál)
7. Szigetelőanyag (nem éghető, pl. kályhaagyag)

Távolság gyúlékony (nem gyúlékony) anyagoktól – hátsó füstcsőcsatlakozás (szigetelt)

Hátsó fal	d_R	---	mm
Oldalfal	d_S	---	mm

Hátsó kéménycsatlakozás (szigetelt)

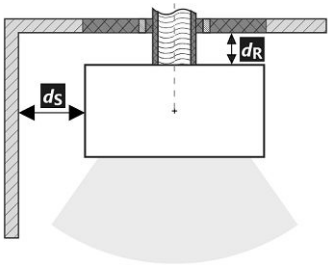

A füstcső áthaladása éghető anyagból készült falon

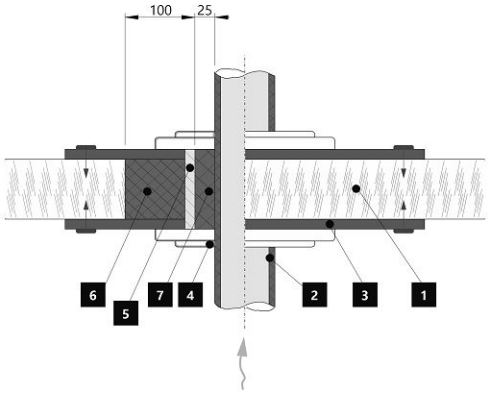

1. Fal
2. Szigetelt füstcső
3. Fedőlap (nem éghető, nem fémből)
4. Rózetta
5. Védőcső
6. Szigetelő töltőanyag (nem éghető, pl. üvegszál)
7. Szigetelőanyag (nem éghető, pl. kályhaagyag)

Figyelmeztetés

Amennyiben a termékeket olyan helyiségekben helyezik el, ahol a levegőt ventilátorok, elszívók, szellőző-, fűtő- vagy szellőztetőberendezések szívják el, elegendő levegőellátásról (KKL) kell gondoskodni. Termékünket nem ajánlott ilyen eszközökkel együtt használni.

A terméket megfelelő teherbírású padlóra kell telepíteni.

A termék, a füstelvezető és a kémény tisztításához és karbantartásához megfelelő hozzáférést kell biztosítani a telepítés során, kivéve, ha a termék tisztítása más helyről, például a tetőről vagy egy erre a célra kialakított ajtóból is elvégezhető.

A terméket és a füstgázcsatornákat rendszeresen és alaposan ellenőrizni és tisztítani kell a fűtési szezon előtt és után.

Olvassa el figyelmesen az általános utasításokat.

1 Üzembe helyezés (EHC nélkül)

A festék megkeményedése

Az automatikus szabályozás biztosítja az optimális égést a termék égőterében. Szabályozza az égőtér levegőellátását a füstgáz hőmérsékletétől függően. Ezzel a tüzelőanyagból kinyerhető maximális energiafelhasználást érünk el, ugyanakkor nem távozik felesleges energia a kéménybe. A termék felszerelése és a kéményhez való csatlakoztatása után a felületen ki kell égetni / meg kell keményíteni a hőálló festéket. Ezt az EHC automatikus égésszabályozás aktív működése nélkül kell megtenni. Mielőtt folytatná az első begyújtást, deaktiválnia kell az EHC-t működtető egységet egy mágneses kulcs behelyezésével (lásd az ábrát).

Ezen a ponton folytathatja magát az égetést a jelen dokumentumban található fejezet szerint: A termék használata – 1. A festék megkeményedése. Ne feledje, hogy a festék kiégetésekor gondoskodni kell a helyiség megfelelő szellőztetéséről, illetve gondoskodni kell arról, hogy a festékgőzt tartalmazó területen ne tartózkodjanak állatok. Ezen idő alatt javasolt az akvárium levegőztetésének kikapcsolása is. A hevítés ezen szakasza után, hogy a festék megkeményedjen, hagyja lehűlni a terméket. Tisztítsa meg a kamrát és a hamutartót a hamutól és a maradványoktól. Állítsa a levegőszabályzó kart zárt helyzetbe. Távolítsa el a mágneses kulcsot a működtető szerkezetről.

Terméke most készen áll az aktív EHC szabályozással történő használatra.

2 Üzemeltetés és fűtés EHC-vel

Begyújtás

Nyissa ki a tüzelőberendezés ajtaját. Ekkor a LED jelzés és az alkalmazás főképernyője SÁRGA színben világít. Az automatikus szabályozás biztosítja, hogy a levegőbefúvó kar teljesen automatikusan kinyíljon. Az átlagos üzemanyagmennyiség max. kétszeresét használja a gyújtáshoz. Először helyezzen nagyobb rönköket a kamra aljára, majd rétegezzen rájuk finomabb, száraz fadarabokat. Használjon kifejezetten erre a célra kialakított gyújtóst. Ne adjon hozzá több fát hevítés közben, amíg a fa teljesen izzó szénné égett. Minden tűzifa adag leégése után az automatikus szabályozás hangjelzése figyelmezteti Önt az újratöltés szükségességére. Ekkor az alkalmazás és a LED-ek is villognak.

1 Szálkák
2 Kisebb rönkök
3 Nagyobb rönkök

Első és következő töltés – fűtés névleges teljesítménnyel

A helyiségben és az égéstérben uralkodó nyomás kiegyenlítéséhez kissé nyissa ki az ajtót, kb. 2 cm-es rés 10 másodpercig. A LED jelzőfény és az alkalmazás világít – SÁRGA. Ezentúl csak annyi fát adjon hozzá, amennyi ehhez a termékhez megfelelő, lásd az átlagos üzemanyagfogyasztást. Kövesse ezt az ajánlott mennyiséget. Ezután csukja be az ajtót. Az égési ciklus során a LED jelzésen és az alkalmazásban a színek az égéstől és a kamra hőmérsékletétől függően változnak. Minden ciklus végén hangjelzés hallható, és a LED villogása emlékezteti az újratöltésre. Ha nem akarja befejezni a fűtési ciklust, ismét hozzáadhat egy új adag fát. A fűtési folyamat végén az automatikus szabályozás lezárja a levegőellátást, így a fűtési hatásfok a helyiségre is kiterjeszthető.

Ha azonnali teljesítménynövelésre van szükség, az automatikus szabályozás rövid időre kikapcsolható. A deaktiválás 100 %-ra nyitja meg a levegőellátást. Ez a deaktiválás időben korlátozott (percek nagyságrendjében), de azonnal törölhető (aktiválás / deaktiválás).

3 A fűtés leállítása és befejezése EHC-vel

A kamrában lévő fa kiégése után az automatikus szabályozás készenléti üzemmódba kapcsol (az alkalmazás szürke színe), és a LED jelzés kialszik.

Fűtés (üzemelés) közbeni áramkimaradás vagy a hálózatról való lekapcsolás esetén mindig azonnal helyezze a mágneskulcsot a működtetőre, hogy az égést a levegőbefúvó kar segítségével kézzel szabályozni lehessen.
Javasoljuk, hogy a fűtési szezonon kívül kapcsolja le az automatikus szabályozást a hálózatról.
Ha a tűzhelyen zárható rács van, hagyja nyitva.

Rendszer határait

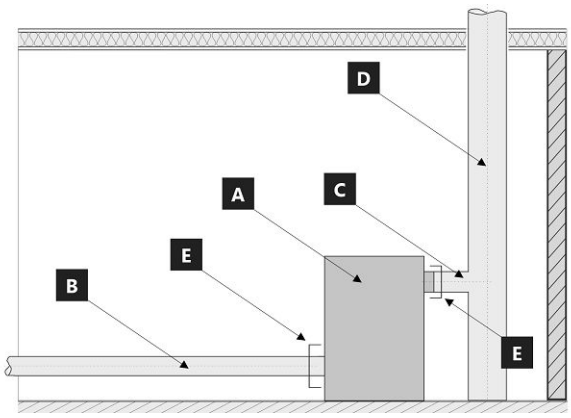

A készülék rendszer határai: EN 16510-1 ed. 2:2023

A Készülék
B Égési levegő cső
C Égéstermék csatlakozó cső
D Kémény
E Rendszer határait

POZÍCIÓ E

C Égéstermék csatlakozó cső

B Égési levegő cső

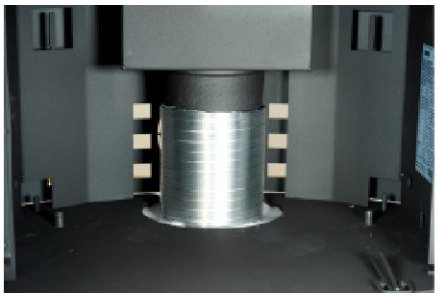

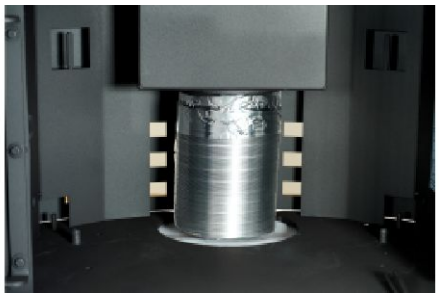

Típustábla

1. A gyártó neve vagy bejegyzett védjegye
2. A vállalat székhelye, honlapja
3. CE megfelelőségi jel, a szám a kiállításának évét jelzik
4. Típus, szám vagy modellmegjelölés a termék azonosítására
5. Termékleírás
6. Ajánlott üzemanyagok
7. Termékosztályozás
8. Alkalmazandó szabványok
9. Értéktáblázat
   nom – értékek a névleges hőteljesítményen
   part – értékek a részleges hőteljesítményen
   P – hőteljesítmény
   P_W – hőcserélő hőteljesítménye
   η – energetikai hatásfok
   CO – CO égéstermék-kibocsátás 13 % O_2 mellett
   NO_x – NO_x 13 % O_2 mellett
   OGC– OGC 13 % O_2 mellett
   PM – por 13 % O_2 mellett
   p – minimális kéményhuzat
   p_W – maximális üzemi víznyomás
   Távolság gyúlékony anyagoktól:
   d_R – hátsó fal
   d_S – oldalfal
   d_C – mennyezettől
   d_P – első
   d_F – első a padlóra
   d_L – oldalirányú sugárzás
   d_B – a padlóról
   Távolság nem gyúlékony anyagoktól:
   d_{Rnon} – hátsó fal
   d_{Snon} – oldalfal
   d_{S2non} – oldalfal (emélyedése)
   A termék jellemzői:
   W_{max} – maximális elektromos bemenet
   T_s – kimeneti égéstermékek hőmérséklete
   V_h – álló légveszteség
   d_{out} – a füstcsőcsonk átmérője
   H – magasság
   W – szélesség
   L – mélység
   NPD (No Performance Determined) – nemzetközi rövidítés, amely akkor használható, ha nincs tulajdonság vagy paraméter megadva. A jelölés megfelel a 305/2011/EU rendeletnek.
10. Teljesítménynyilatkozat dokumentum
11. Utasítások
12. Vonalkód | Gyártásiszám

ECUADOR HG4 10 E EX

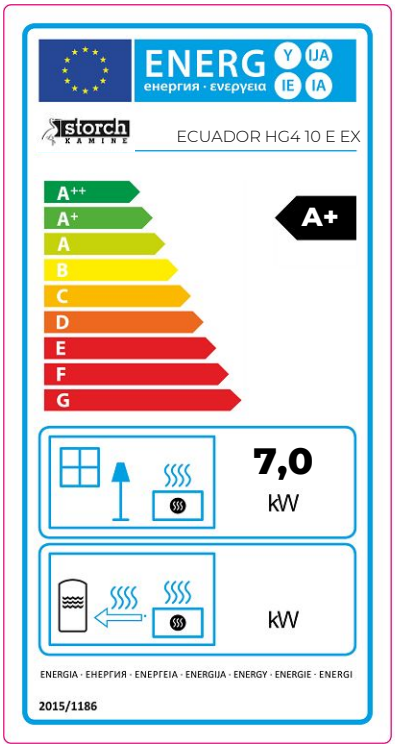

CZ Informační list výrobku dle nařízení EU 2015/1186

Název nebo ochranná známka dodavatele	**Storch Kamine GmbH**
Identifikační značka modelu používaná dodavatelem	**ECUADOR HG4 10 E EX**
Třída energetické účinnosti modelu	**A+**
Přímý tepelný výkon (kW)	**7,0**
Nepřímý tepelný výkon (kW)	**-**
Index energetické účinnosti EEI	**112**
Energetická účinnost u jmenovitého výkonu (%)	**81**
Energetická účinnost u minimálního zatížení (%)	**Pass**

Poznámky k instalaci a údržbě:
Přečtěte si všeobecný návod a dodržujte jej!
Dodržujte vzdálenosti od hořlavých materiálů a protipožární ochranu!
Výrobkem musí proudit dostatečné množství spalovacího vzduchu!
Výrobek s teplovodním výměníkem smí být uveden do provozu pouze tehdy, jsou-li všechna bezpečnostní zařízení funkční!

SK Informačný list výrobku podľa nariadenia EU 2015/1186

Meno dodávateľa alebo jeho ochranná známka	**Storch Kamine GmbH**
Identifikačný kód modelu dodávateľa	**ECUADOR HG4 10 E EX**
Trieda energetickej účinnosti modelu	**A+**
Priamy tepelný výkon (kW)	**7,0**
Nepriamy tepelný výkon (kW)	**-**
Index energetickej účinnosti EEI	**112**
Užitočná energetická účinnosť pri menovitom tepelnom výkone (%)	**81**
Užitočná energetická účinnosť pri minimálnom zaťažení (%)	**Pass**

Poznámky k inštalácii a údržbe:
Prečítajte si všeobecné pokyny a postupujte podľa nich!
Dodržujte vzdialenosti od horľavých materiálov a protipožiarnu ochranu!
Výrobkom musí prúdiť dostatočné množstvo spalovacieho vzduchu!
Výrobok s výmenníkom tepla sa môže uviesť do prevádzky len vtedy, ak sú všetky bezpečnostné zariadenia funkčné!

PL Karta produktu rozporządzenia EU 2015/1186

Nazwa dostawcy lub znak towarowy	**Storch Kamine GmbH**
Identyfikator modelu dostawcy	**ECUADOR HG4 10 E EX**
Klasa efektywności energetycznej modelu	**A+**
Bezpośrednia moc cieplna produktu (kW)	**7,0**
Pośrednia moc cieplna produktu (kW)	**-**
Współczynnik efektywności energetycznej EEI	**112**
Sprawność użytkowa przy nominalnej mocy cieplnej oraz (%)	**81**
Sprawność użytkowa przy minimalnym obciążeniu (%)	**Pass**

Uwagi dotyczące instalacji i konserwacji:
Przeczytaj i przestrzegaj ogólnych instrukcji!
Przestrzegać odległości od materiałów palnych i ochrony przeciwpożarowej!
Do produktu musi dopływać odpowiednia ilość powietrza do spalania!
Wymiennik ciepła ciepłej wody użytkowej można uruchomić tylko wtedy, gdy wszystkie urządzenia zabezpieczające są sprawne!

HU Termékinformációs adatlap a 2015/1186 EU rendelet szerint

A szállító neve vagy védjegye	**Storch Kamine GmbH**
Az eladó által használt modellazonosító	**ECUADOR HG4 10 E EX**
Energiahatékonysági osztály	**A+**
Közvetlen hőteljesítmény (kW)	**7,0**
Közvetett hőteljesítmény (kW)	**-**
Energiahatékonysági mutató EEI	**112**
Energiahatékonyság névleges teljesítményen (%)	**81**
Energiahatékonyság a minimális terhelésnél (%)	**Pass**

Telepítési és karbantartási utasítások:
Olvassa el az általános utasításokat, és kövesse azokat!
Tartsa be az éghető anyagoktól való távolságokat és a tűzvédelmet!
A termékbe elegendő égési levegőnek kell áramolnia!
A melegvíz-hőcserélővel ellátott terméket csak akkor szabad üzembe helyezni, ha minden biztonsági berendezés működik!

Dveře topeniště – Aretace 1 | Dvierka ohniska – Aretácia 1 | Drzwi paleniska – Mechaniczne blokowanie drzwi 1
Kandallóajtó – Záró mechanizmus 1

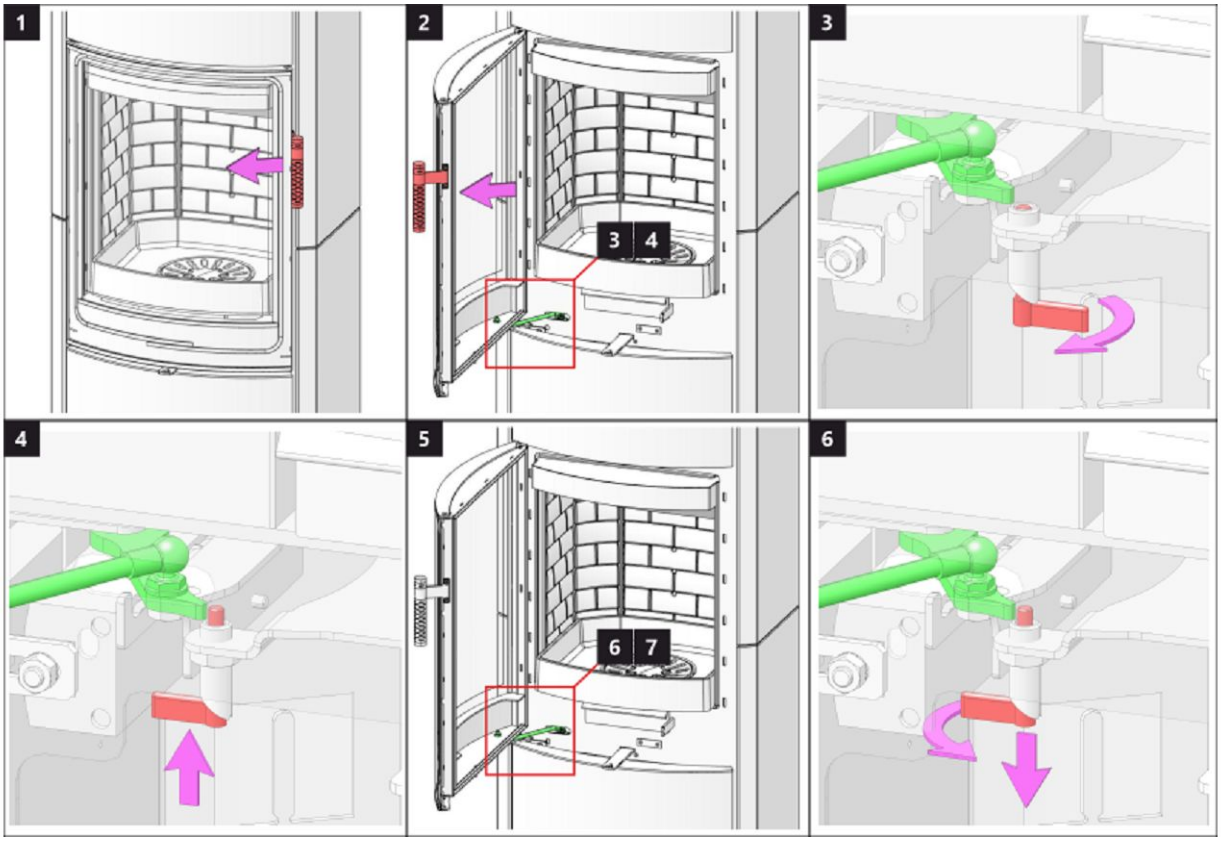

Dveře topeniště – Aretace 2 | Dvierka ohniska – Aretácia 2 | Drzwi paleniska – Mechaniczne blokowanie drzwi 2
Kandallóajtó – Záró mechanizmus 2

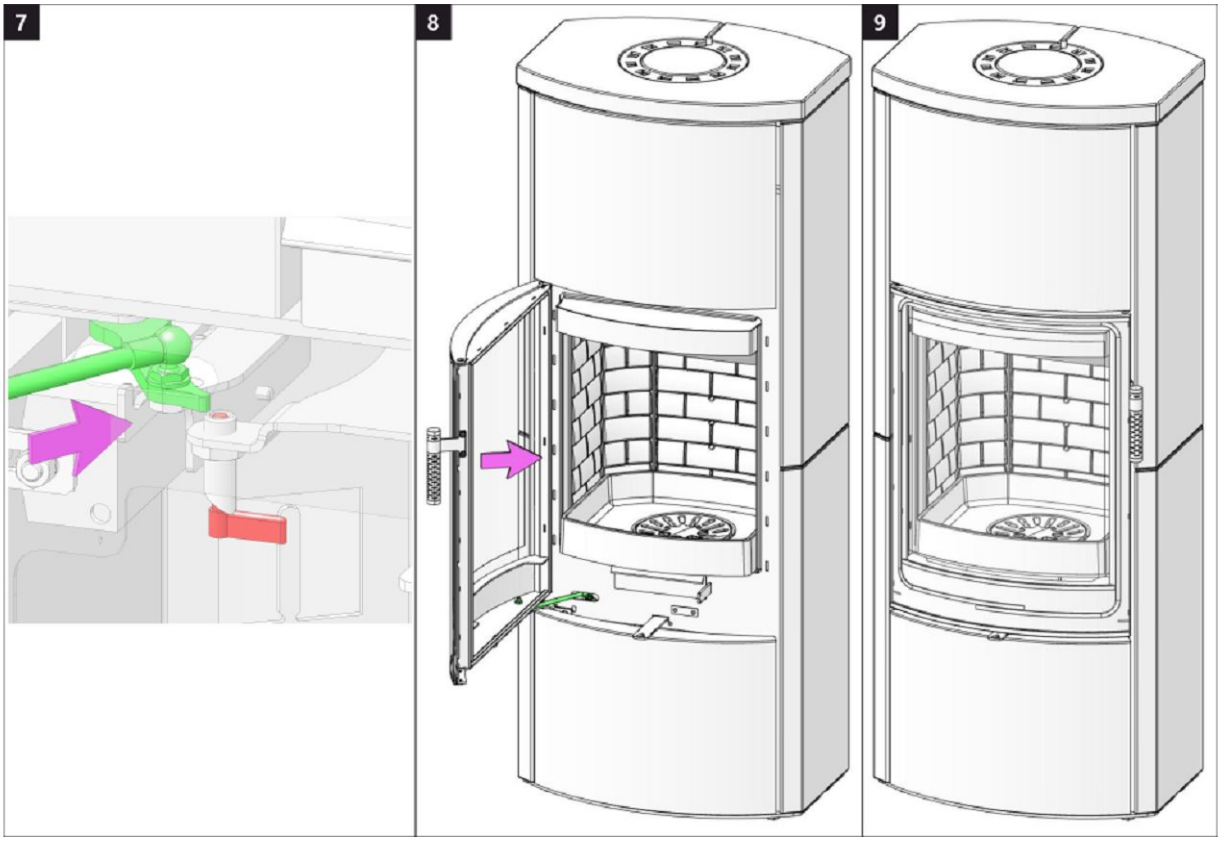

Dveře akumulace 1 | Dvere akumulácie 1 | Drzwicki akumulacji 1 | Akkumulátor rekesz ajtaja 1

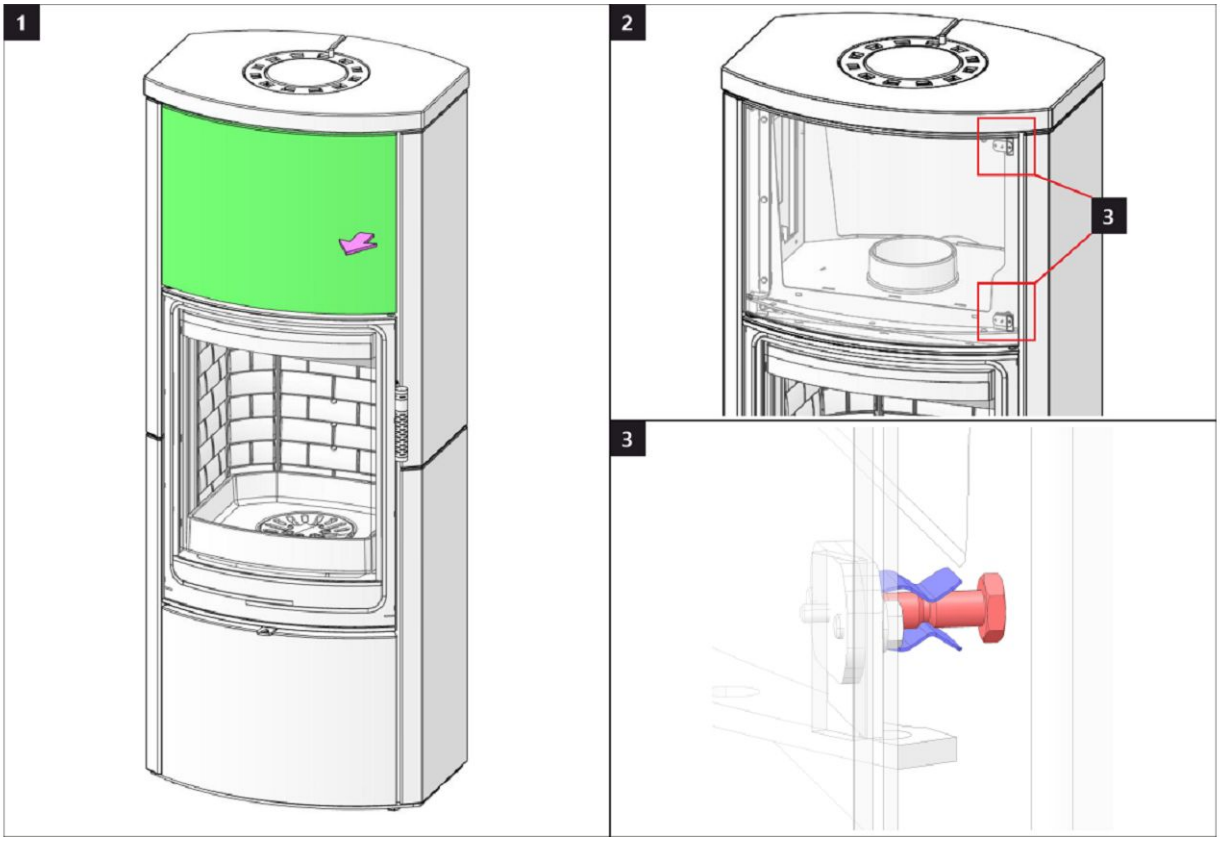

Dveře akumulace 2 | Dvere akumulácie 2 | Drzwicki akumulacji 2 | Akkumulátor rekesz ajtaja 2

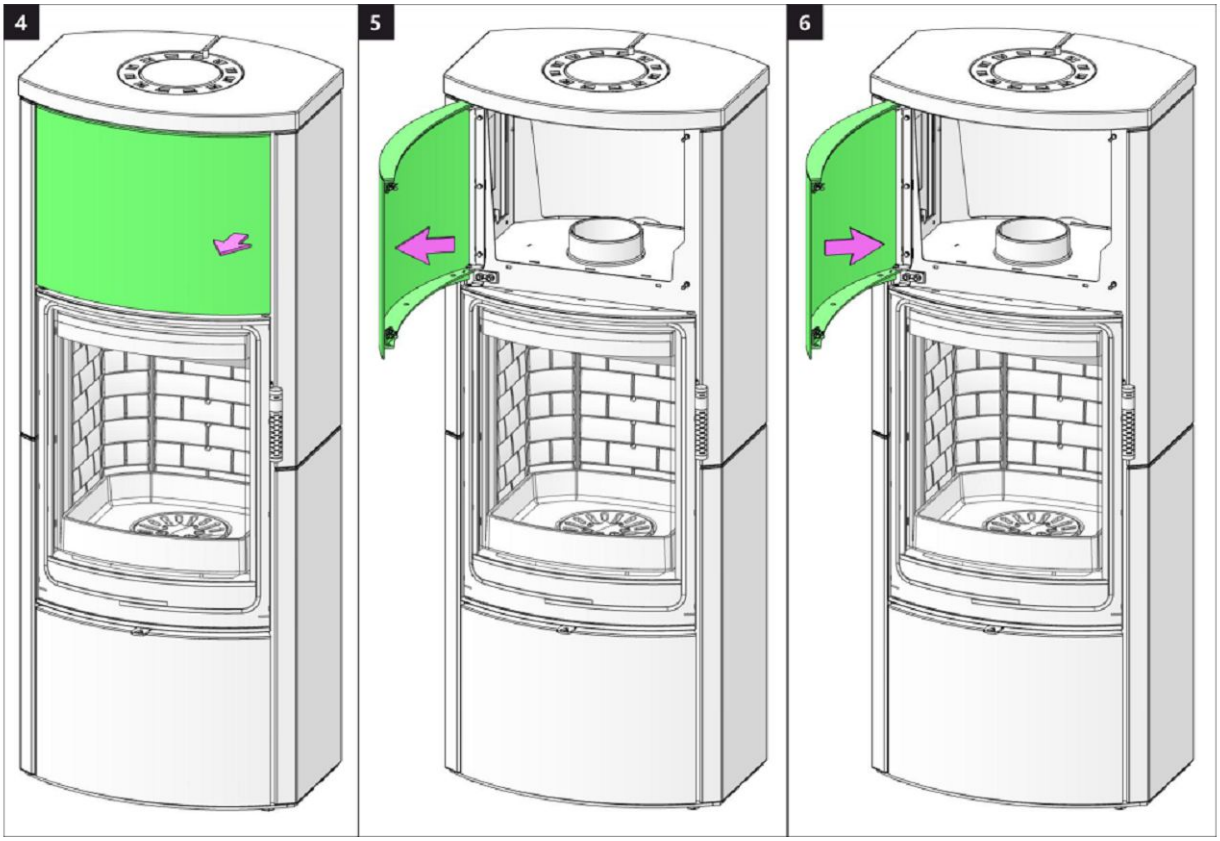

Dveře dřevníku 1 | Dvere drevníka 1 | Drzwiczki schowka na drewno 1 | Fatároló ajtó 1

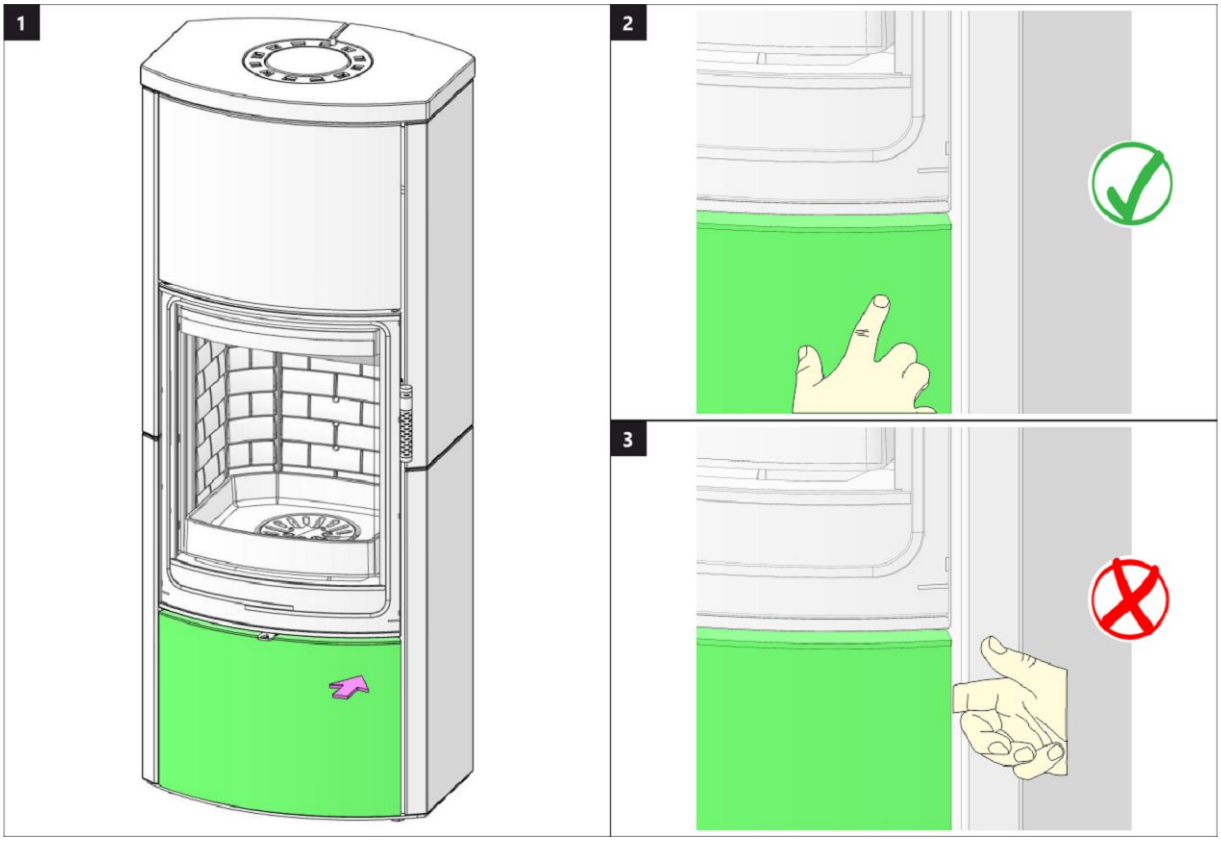

Dveře dřevníku 2 | Dvere drevníka 2 | Drzwiczki schowka na drewno 2 | Fatároló ajtó 2

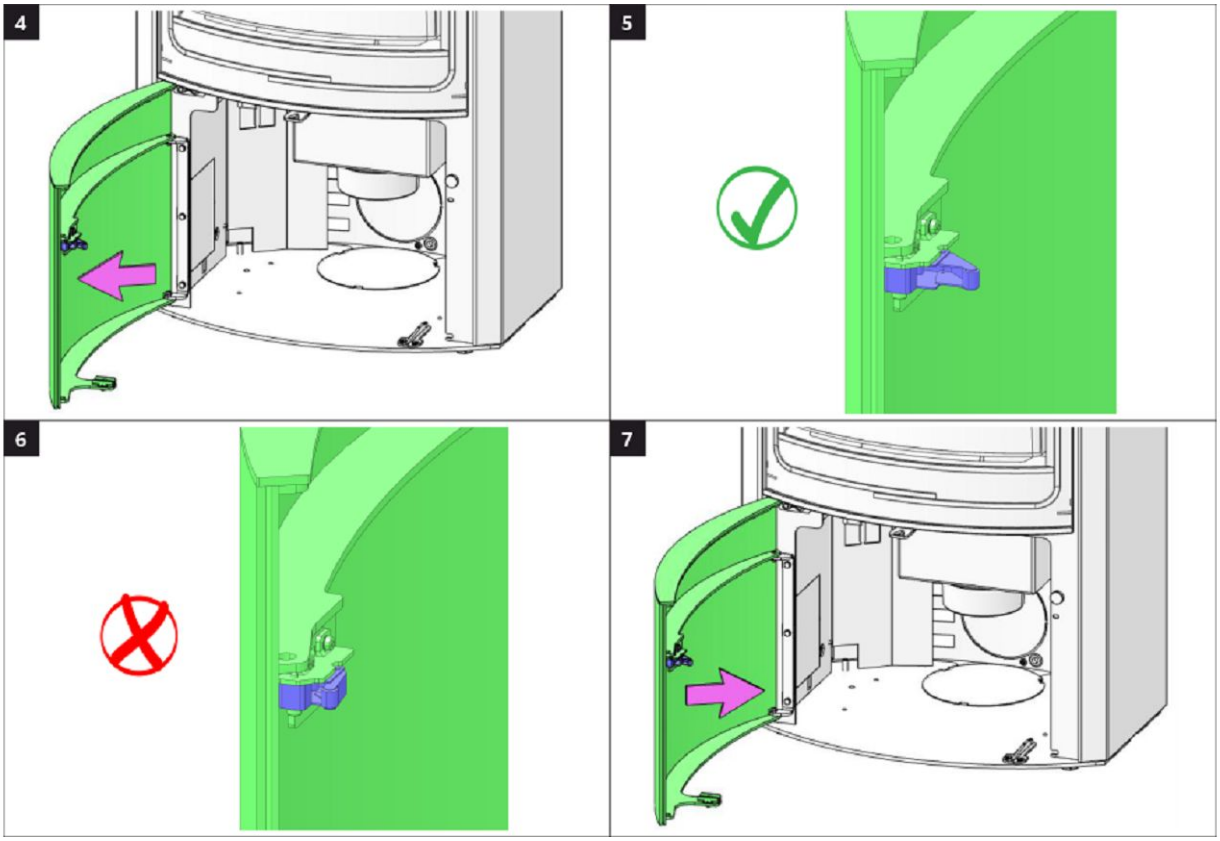

Spalovací komora 1 | Spal'ovacia komora 1 | Komora spalania 1 | Égőkamra 1

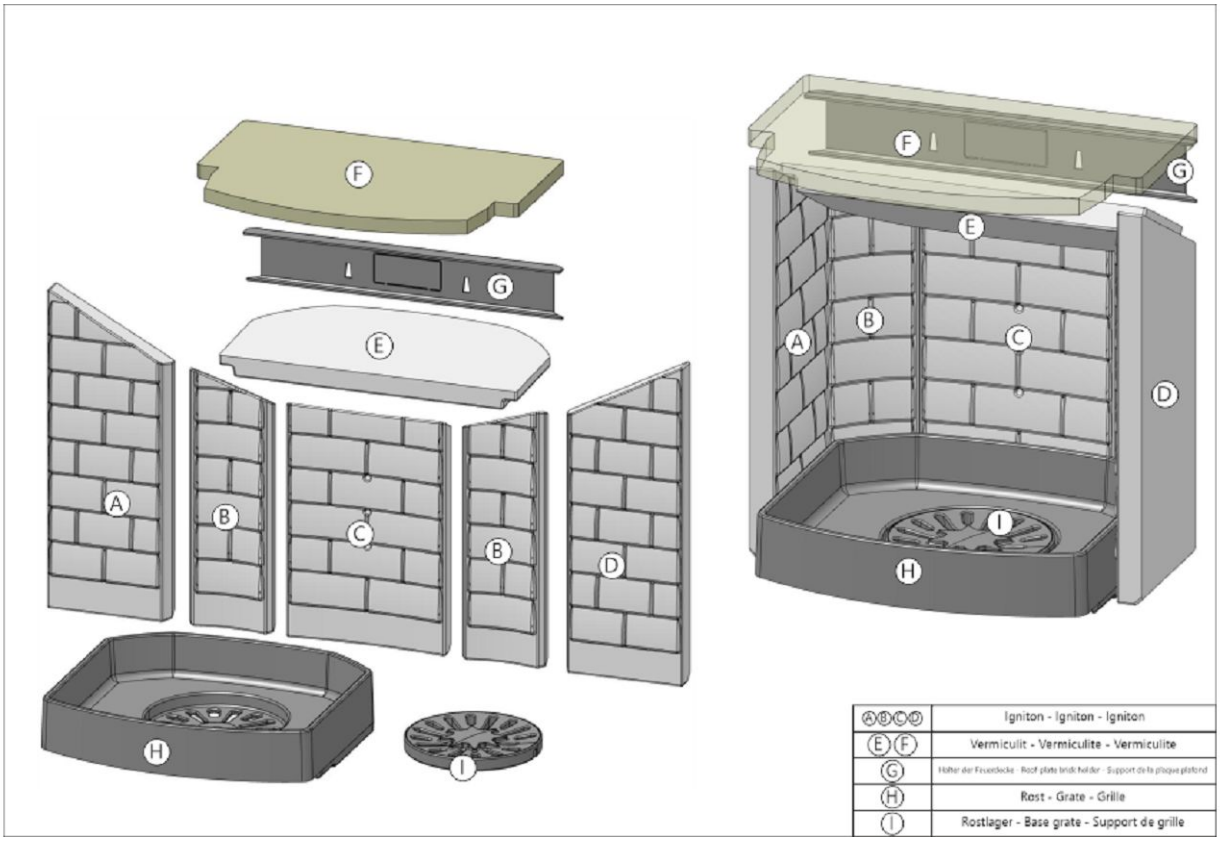

Spalovací komora 2 | Spal'ovacia komora 2 | Komora spalania 2 | Égőkamra 2

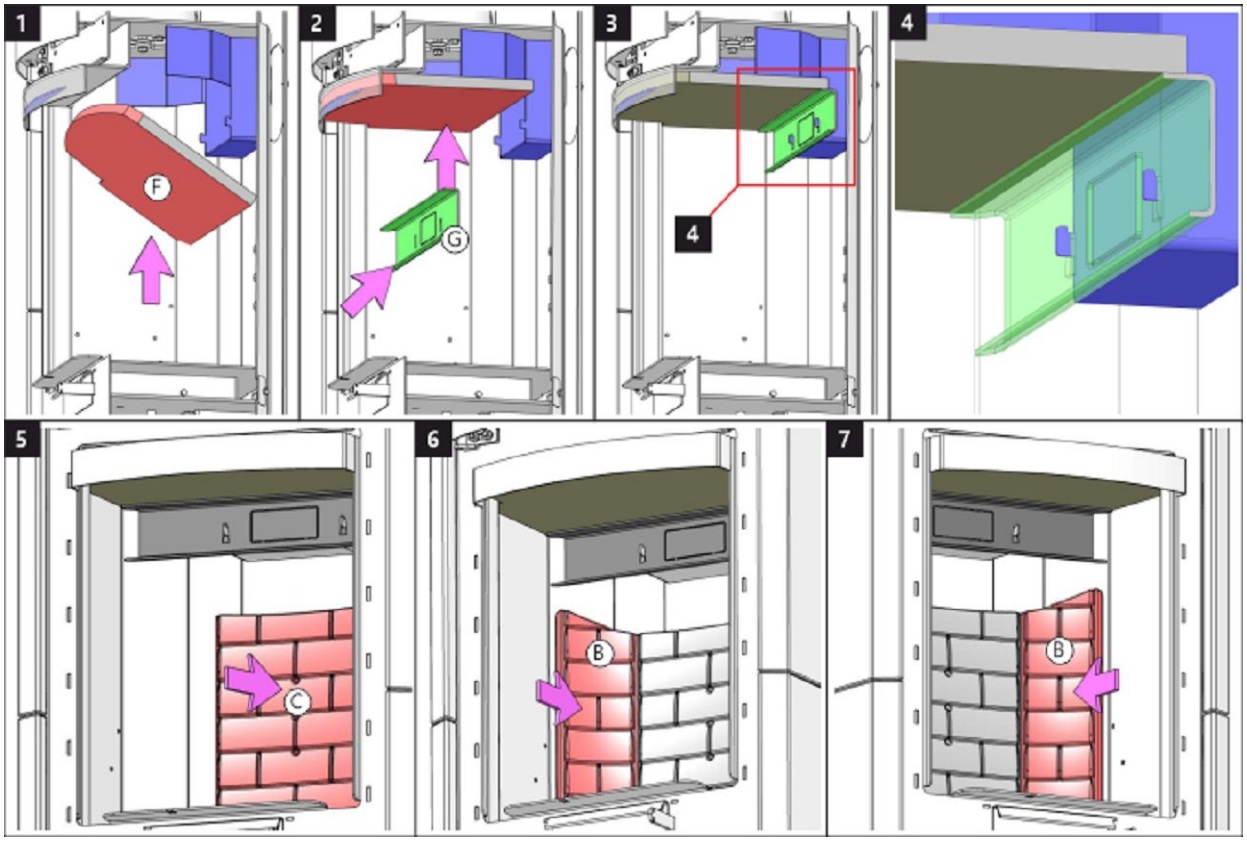

Spalovací komora 3 | Spal'ovacia komora 3 | Komora spalania 3 | Égőkamra 3

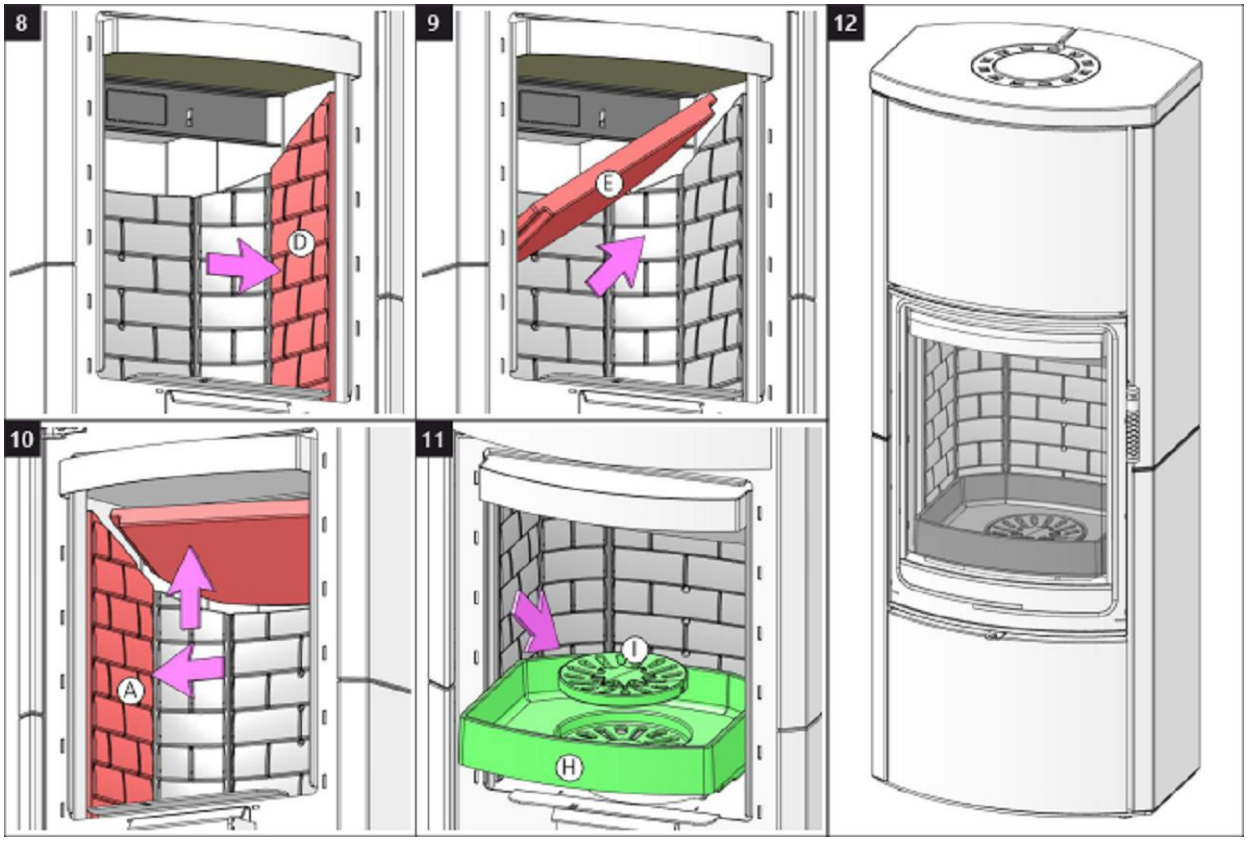

Storch Kamine GmbH

Mohnweg 1
90613 Großhabersdorf
Germany

www.storch-kamine.de

ECUX HG4 20

ECUADOR HG4 20 EX

NÁVOD K INSTALACI CZ

NÁVOD NA INŠTALÁCIU SK

INSTRUKCJA MONTAŻU PL

TELEPÍTÉSI ÚTMUTATÓ HU

ECUADOR HG4 20 EX

Při montáži výrobku musí být dodrženy všechny místní předpisy včetně těch, které se odkazují na národní a evropské normy. Montáž a instalace vámi vybraného výrobku musí být provedena pouze autorizovaným prodejcem **Storch Kamine GmbH** pro uznání záruky a bezvadné fungování výrobku. Tento výrobek není vhodný jako hlavní zdroj tepla k vytápění.

Návod k použití

Vezměte na vědomí informace a pokyny uvedené ve Všeobecném návodu.

Provozní tah komínu

Provozní tah 12 Pa. Maximální provozní tah 20 Pa. Tah měříme za plného provozu výrobku. Doporučujeme instalovat regulátor tahu, který je obzvláště nutný při instalaci automatické regulace hoření.

Schválené palivo

Suché kusové dřevo se zbytkovou vlhkostí do 20 %. Vždy musí být dodržena průměrná spotřeba paliva – 2,04 kg/h. Doporučená délka je cca 250-350 mm. Závisí na rozměru spalovací komory. Vždy použijte alespoň 2 ks dřeva.

Provozování výrobku

1 **Vypálení laku výrobku**

Proveďte první zátop s menším množstvím dřeva (cca ½ průměrné dávky). Nechejte pootevřená dvířka (cca 2 cm) tak, aby nedošlo k přilepení šňůry dvířek k laku a otevřete přívod vzduchu na maximum (Obr. C). Šetrným roztápěním zabráníte poškození laku a deformaci materiálů. Po vyhoření paliva na uhlíky můžete přistoupit k vypálení výrobku. Vyskládejte topeniště povolenou dávkou paliva. Nechejte lehce pootevřená dvířka (cca 2 cm). Musí dojít k dostatečnému vytvrzení laku pod dvířky. Až tato dávka vyhoří, proveďte další minimálně 2 až 3 přikládky povolenou dávkou paliva nyní již se zavřenými dvířky a otevřeným přívodem vzduchu na maximum (Obr. C). Vypalování laku je doprovázeno zápachem, který přetrvává po celou dobu vypálení laku, a proto tento proces provádějte pouze při dostatečném větrání místnosti.

2 **Zátop**

Ovladač přívodu vzduchu dejte do pozice otevření (Obr. C), není-li automatická regulace hoření. Otevřete litinový rošt, pokud je. Pro zátop použijte max. dvojnásobné množství průměrné dávky paliva. Vyložte na dno topeniště nejdříve větší polena a na ně pak navrstvěte jemnější polínka suchého kusového dřeva (Obr. 2) – zapalujte shora. K zapálení použijte podpalovač, jen pro to určený. Pokud je potřeba (oheň se po nějaké době nepodařilo rozhořet), nechejte dvířka na krátkou dobu otevřená (cca 2 cm), aby se k ohni dostalo dostatečné množství vzduchu. Následně při standardním topení nechejte dvířka vždy zavřená. Během zátopu nepřikládejte, dokud nezhasne plamen.

3 **Topení a přikládka**

Při přikládce pootevřete dvířka topeniště na cca 2 cm a vyčkejte přibližně 10 s, aby se vyrovnal tlak v místnosti. Zabráníte tak možnému úniku popela a kouře do místnosti. Přikládejte pouze takové množství dřeva, které je pro tento výrobek vhodné viz průměrná spotřeba paliva (Obr. 4). Po přiložení uzavřete dvířka topeniště. Doporučujeme nastavit ovladač vzduchu při jmenovitém výkonu do optimální pozice (Obr. B, B1). Nepřikládejte, dokud dřevo neshoří na uhlíky.

4 **Ukončení topení**

Po vyhoření topeniště uzavřete ovladače vzduchu. Uzavřením ovladače vzduchu zamezíte nežádoucímu úniku naakumulovaného tepla do komína (Obr. A).

1 příprava paliva na zátop
2 vyskládání dřeva v topeništi
3 zapálení dřeva od shora
4 přikládka

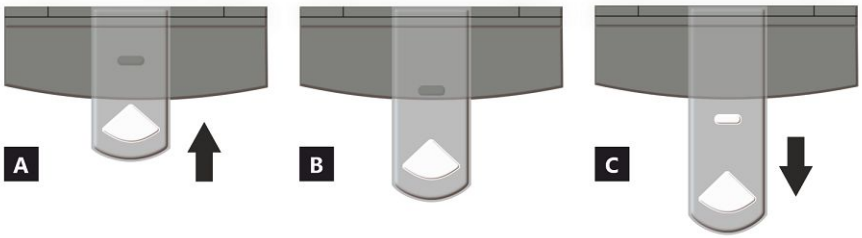

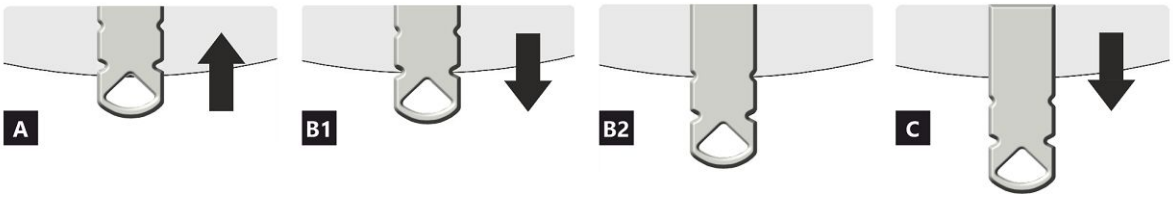

OVLADAČ PŘÍVODU VZDUCHU

A zavřen
B otevřen – topení na jmenovitý výkon (optimální provoz)
C otevřen – poloha při zatápění (uvedení do provozu)

A zavřen
B1 otevřen – topení na jmenovitý výkon (optimální provoz)
B2 otevřen – primární vzduch uzavřen
C otevřen – poloha při zatápění (uvedení do provozu)

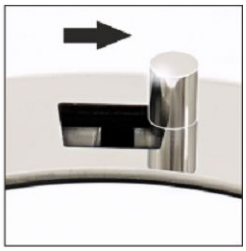

OVLADAČ KONVEKČNÍHO VZDUCHU *

Nastavením polohy ovladače lze částečně regulovat intenzitu proudění teplého vzduchu konvekcí.

1 zavřen – pomalé proudění teplého vzduchu do prostoru místnosti, ve které je výrobek instalován.
2 otevřen – rychlé proudění teplého vzuchu do prostoru místnosti, ve které je výrobek instalován.

Poznámka: Uzavřený ovladač konvekčního vzduchu nevede k nadměrnému přehřívání výrobkům nedochází k jeho poškození.

***** Tento ovladač je k dispozici pouze u některých produktů.

ECUADOR HG4 20 EX

Deklarované vlastnosti výrobku

Harmonizovaná norma ✓ EN 16510-1 ed.2:2023 | EN 16510-2-1:2022 ✓ Ecodesign ✓ DIN+ ✓ BImSchV2 ✓ 15a B-VG 2015

Klasifikace výrobku		Type CA		
		Jmenovitý tepelný výkon (nom)	**Částečný tepelný výkon (part)**	
Energetická účinnost	η_{nom} | η_{part}	80	---	%
Sezónní účinnost při jmenovitém tepelném výkonu spotřebiče	ηs_{nom} | ηs_{part}	70	---	%
Index energetické účinnosti	EEI	106		
Energetický štítek		A		
Palivo		Kusové dřevo (Palivové dřevo)		
Doporučená délka paliva		250-350		mm
Průměrná spotřeba paliva		2,04	---	kg/h
Povolená dávka paliva		2,7		kg/h
Interval dodávky paliva		1 hodina		
Množství spalovacího vzduchu		25,9		m^3/h
Jmenovitý tepelný výkon	P_{nom} | P_{part}	7,0	---	kW
Jmenovitý tepelný výkon teplovodního výměníku	P_{Wnom} | P_{Wpart}	---	---	kW
Maximální provozní tlak vody	p_W	---		bar
Hmotnostní průtok suchých spalin	$\Phi_{f, g\ nom}$ | $\Phi_{f, g\ part}$	8,6	---	g/s
Průměrná teplota spalin		247	---	°C
Výstupní teplota spalin	T_{snom} | T_{spart}	296	---	°C
Provozní tah	p_{nom} | p_{part}	12	---	Pa
Teplotní třída komína		T400		
Připojení na společný komín		Ano		
Ukládání paliva do prostoru dřevníku Maximální oteplení dřeva ve dřevníku		Ano 13		 °C
Prach O_2 = 13 %	PM_{nom} | PM_{part}	26	---	mg/Nm^3
Emise spalin (CO ve spalinách při O_2 = 13 %)	CO_{nom} | CO_{part}	0,0638 797	--- ---	% mg/Nm^3
OGC O_2 = 13 %	OGC_{nom} | OGC_{part}	43	---	mg/Nm^3
NOx O_2 = 13 %	NO_{xnom} | NO_{xpart}	83	---	mg/Nm^3
Automatická regulace hoření		---	---	
Spotřeba elektrické energie v pohotovostním režimu	el_{SB}	---		kW
Spotřeba elektrické energie	el_{max} | el_{min}	---	---	kW
Ztráta stojícího vzduchu	V_h	---		m^3/h
Přerušovaný provoz | Nepřetržitý provoz	INT | CON	INT		

Základní technické údaje

Rozměry (Výška | Šířka | Hloubka)	H | W | L	1497 | 598 | 463	mm
Rozměry spalovací komory (Výška | Šířka | Hloubka)	H | W | L	400 | 400 | 346	mm
Rozměry dveří topeniště (Výška | Šířka | Hloubka)	H | W | L	--- | --- | ---	mm
Výška osy zadního (bočního) vývodu		1021	mm
Objem teplovodního výměníku		---	l
Průměr kouřovodu		150	mm
Průměr kouřového hrdla	d_{out}	150	mm
Průměr centrálního přívodu vzduchu		125	mm
Max. délka centrálního přívodu vzduchu		5000	mm
Hmotnost	m	277	kg
Nosnost	m_{chim}	200	kg

ECUADOR HG4 20 EX

Vytápěcí schopnost (výhřevnost)
minimální velikost místnosti pro instalaci výrobku

Izolace domu – velmi dobrá (20 W/m³)	např. nový, zateplený dům / trvale obyvatelný	240	m³
Izolace domu – dobrá (22,5 W/m³)		213	m³
Izolace domu – střední (32 W/m³)		150	m³
Izolace domu – špatná (45 W/m³)		107	m³
Izolace domu – velmi špatná (50 W/m³)	např. starý, nezateplený dům / chata / chalupa	96	m³

Vzdálenost od hořlavých materiálů
s neizolovaným kouřovodem (uvedeno na výrobním štítku) **Poznámka**

Zadní	d_R	200	mm
Čelní	d_P	1200	mm
Čelní k podlaze	d_F	450	mm
Boční	d_S	450	mm
Boční se sklem	d_{S1}	---	mm
Boční – výklenek	d_{S2}	350	mm
Boční – umístění 45°	d_{S3}	100	mm
Boční záření	d_L	300	mm
Od podlahy	d_B	10	mm
Od stropu	d_C	750	mm

Vzdálenost od hořlavých materiálů s izolovaným kouřovodem *

Zadní	d_R	---	mm
Boční	d_S	---	mm

Vzdálenost od hořlavých materiálů se závěsným plechem (stíněním)

Zadní	d_R	---	mm
Boční	d_S	---	mm

Vzdálenost od hořlavých materiálů s izolovaným kouřovodem a závěsným plechem (stíněním) *

Zadní	d_R	---	mm
Boční	d_S	---	mm

Vzdálenost od nehořlavých materiálů

Zadní	d_{Rnon}	80	mm
Boční	d_{Snon}	200	mm
Boční – výklenek	d_{S2non}	80	mm

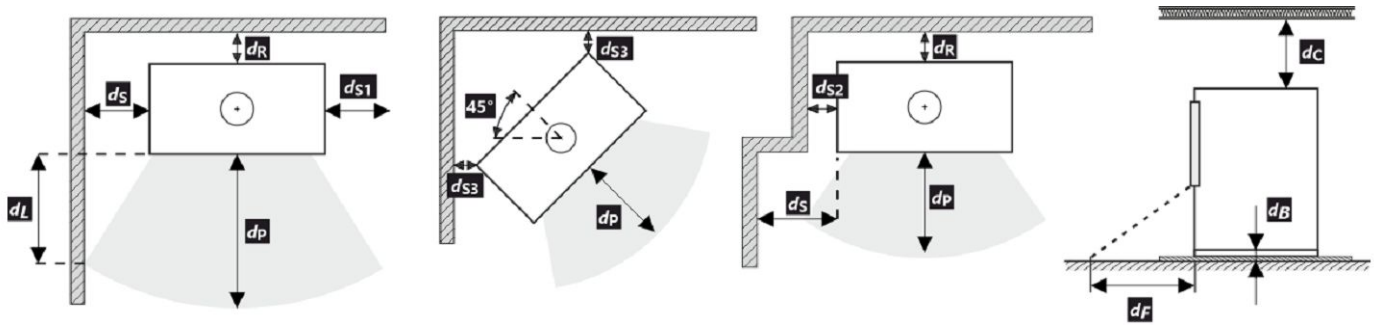

Při montáži a provozu výrobku musí být dodrženy všechny místní předpisy včetně předpisů, které se týkají národních a evropských norem.

V případě, že kvůli radiaci není hodnota 65 K na podlaze vpředu nebo na bočních stěnách překročena, d_F nebo d_L může být deklarováno 0 mm.

* Vzdálenost předpokládá použití izolovaného kouřovodu s izolací min. tl. 25 mm až po výrobek.

Vzdálenost od hořlavých (nehořlavých) materiálů – zadní napojení kouřovodu

Zadní	d_R	200	mm
Boční	d_S	450	mm

Zadní napojení kouřovodu

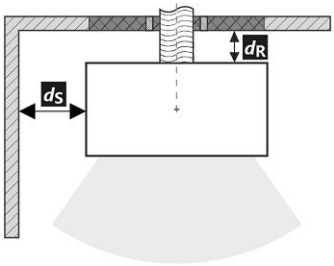

Prostup kouřovodu stěnou z hořlavé hmoty ČSN 06 1008

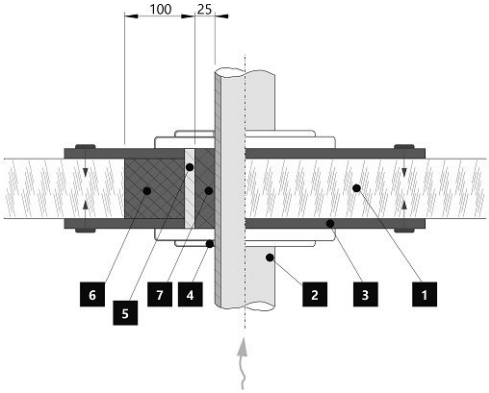

1. Stěna
2. Kouřovod
3. Krycí deska (nehořlavá, nekovová)
4. Růžice
5. Ochranná trubka
6. Izolační výplň (nehořlavá, např. skelná vlákna)
7. Izolační výplň (nehořlavá, např. kamnářská hlína)

Vzdálenost od hořlavých (nehořlavých) materiálů – zadní napojení izolovaného kouřovodu

Zadní	d_R	---	mm
Boční	d_S	---	mm

Zadní napojení izolovaného kouřovodu

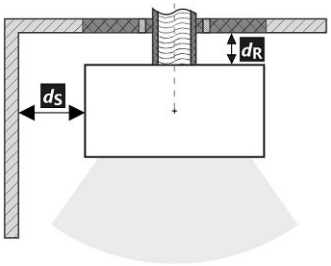

Prostup kouřovodu stěnou z hořlavé hmoty ČSN 06 1008

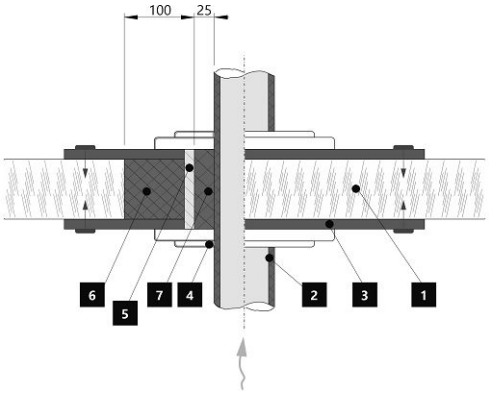

1. Stěna
2. Izolovaný kouřovod
3. Krycí deska (nehořlavá, nekovová)
4. Růžice
5. Ochranná trubka
6. Izolační výplň (nehořlavá, např. skelná vlákna)
7. Izolační výplň (nehořlavá, např. kamnářská hlína)

Upozornění

Pokud jsou výrobky instalovány v prostorech, kde je odsáván vzduch ventilátory, digestořemi, větracím, vytápěcím nebo odvětrávacím zařízením, je nutno zajistit dostatečný přísun vzduchu – centrální přívod vzduchu (CPV). Před plánovanou přikládkou vypněte veškerá odvětrávací zařízení ve vašem domě.

Výrobek musí být instalován na nehořlavých podlahách s přiměřenou nosností.

Již při samotné instalaci je nutno zajistit přiměřený přístup pro čištění a údržbu vašeho výrobku, kouřovodu a komína, pokud tento výrobek není možno čistit z jiného místa např. střechy nebo dvířek k tomu účelu určených.

Výrobek a jeho spalinové cesty je potřeba pravidelně a důkladně překontrolovat a čistit vždy před i po topné sezóně.

Přečtěte si pozorně všeobecný návod.

Hranice systému

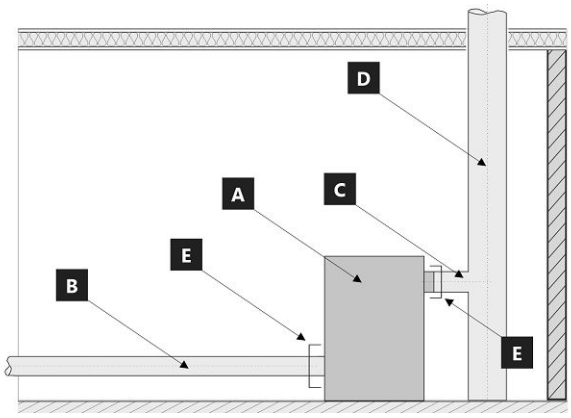

Hranice systému pro zařízení: ČSN EN 16510-1 ed. 2:2023

A Výrobek
B Potrubí spalovacího vzduchu (CPV)
C Spojovací potrubí kouřovodu
D Komín
E Hranice systému

POZICE E

C Spojovací potrubí kouřovodu

B Potrubí spalovacího vzduchu (CPV)

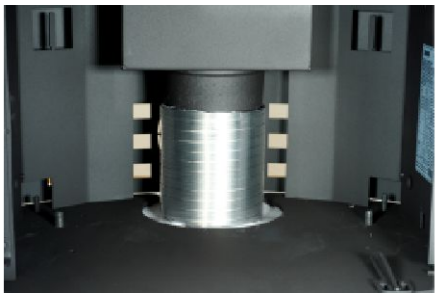

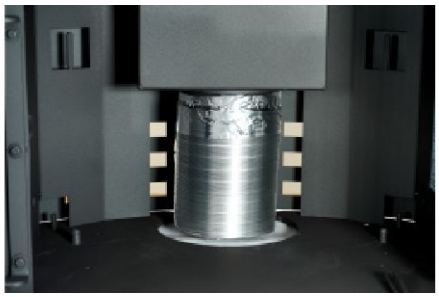

Výrobní štítek

1. Název výrobce nebo registrovaná ochranná známka
2. Sídlo společnosti, web
3. Značka shody CE, číslice znamenají rok vydání certifikátu
4. Typ, číslo nebo označení modelu pro identifikaci výrobku
5. Specifikace výrobku
6. Doporučené palivo
7. Klasifikace výrobku
8. Platné normy
9. Tabulka hodnot
   nom – hodnoty při jmenovitém tepelném výkonu
   part – hodnoty při částečném tepelném výkonu
   P – tepelný výkon
   P_W – tepelný výkon teplovodního výměníku
   η – energetická účinnost
   CO – CO emise při 13 % O_2
   NO_x – NO_x při 13 % O_2
   OGC– OGC při 13 % O_2
   PM – prach při 13 % O_2
   p – minimální tah komínu
   p_W – maximální provozní tlak
   Bezpečnostní vzdálenosti od hořlavých materiálů:
   d_R – zadní
   d_S – boční
   d_C – od stropu
   d_P – čelní
   d_F – čelní k podlaze
   d_L – boční záření
   d_B – od podlahy
   Bezpečnostní vzdálenosti od nehořlavých materiálů:
   d_{Rnon} – zadní
   d_{Snon} – boční
   d_{S2non} – boční (výklenek)
   Vlastnosti výrobku:
   W_{max} – maximální elektrický příkon
   T_s – výstupní teplota spalin
   V_h – stálá ztráta vzduchu
   d_{out} – průměr kouřového hrdla
   H – výška
   W – šířka
   L – hloubka
   NPD (No Performance Determined) – mezinárodní zkratka, kterou lze použít, pokud není uvedena žádná vlastnost či parametr. Označení je v souladu s nařízením EU č. 305/2011.
10. Dokument: Prohlášení o vlastnostech
11. Instrukce
12. Čárový kód | Výrobní číslo

ECUADOR HG4 20 EX

Pri montáži výrobku musia byť dodržané všetky miestne predpisy, vrátane tých, ktoré odkazujú na národné a európske normy. Montáž a inštalácia vami vybraného výrobku musí byť vykonaná iba autorizovaným predajcom **Storch Kamine GmbH**, na uznanie záruky a bezchybné fungovanie výrobku. Tento výrobok nie je vhodný ako hlavný zdroj tepla na vykurovanie.

Návod na použitie

Vezmite na vedomie informácie a pokyny uvedené vo všeobecných pokynoch.

Prevádzkový ťah komína

Prevádzkový ťah 12 Pa. Maximálny prevádzkový ťah 20 Pa. Ťah sa meria, keď je výrobok v plnej prevádzke. Odporúčame nainštalovať regulátor ťahu, ktorý je potrebný najmä pri inštalácii automatickej regulácie spaľovania.

Prípustné palivá

Suché kusové drevo so zvyškovou vlhkosťou do 20 %. Priemerná spotreba paliva – 2,04 kg/h musí byť vždy dodržaná. Odporúčaná dĺžka je približne 250-350 mm. Závisí to od veľkosti spaľovacej komory. Vždy používajte aspoň 2 ks dreva.

Prevádzka výrobku

1 Vypaľovanie laku výrobku

Prvé zakúrení vykonajte s menším množstvom menšieho dreva (približne ½ priemernej dávky). Dvere nechajte pootvorené (približne 2 cm), aby sa šnúra dverí neprilepila na lak, a otvorte prívod vzduchu na maximum (Obr. C). Šetrné zakúrenie zabráni poškodeniu laku a deformácii materiálov. Keď sa palivo vyhorí na uhlíky, môžete pristúpiť k vypaľovaní výrobku. Do ohniska vložte povolené množstvo paliva, menšie drevo. Dvere nechajte mierne pootvorené (asi 2 cm). Lak pod dverami sa musí nechať dostatočne vytvrdnúť. Keď táto dávka vyhorí, vykonajte aspoň 2 alebo 3 ďalšie priloženie s povolenou dávkou paliva, teraz so zatvorenými dvierkami a s otvoreným prívodom vzduchu na maximum (Obr. C). Vypaľovanie farby je sprevádzané zápachom, ktorý pretrváva počas celého vypaľovania, preto tento proces vykonávajte len vtedy, keď je miestnosť dostatočne vetraná.

2 Rozkúrenie

Ovládač prívodu vzduchu dajte do polohy otvorenie (Obr. C), okrem prípadov, keď je k dispozícii automatická regulácia spaľovania. Otvorte liatinový rošt, ak je. Použite max. dvojnásobok priemerného množstva paliva pre oheň. Na dno ohniska položte väčšie polená a potom na ne navrstvite jemnejšie polená zo suchého kusového dreva (Obr. 2). Na zapálenie ohňa použite podpaľovač určený len na tento účel. Ak je to potrebné (oheň sa po určitom čase nerozhorí), nechajte dvierka na krátky čas otvorené (asi 2 cm), aby sa k ohňu dostal dostatok vzduchu. Pri štandardnom vykurovaní nechajte dvere vždy zatvorené. Počas ohňa nepridávajte palivo, kým plameň nezhasne.

3 Vykurovanie a prikladanie paliva

Pri prikladaní otvorte dvierka ohniska približne na 2 cm a počkajte približne 10 sekúnd, aby sa vyrovnal tlak v miestnosti. Tým sa zabráni možnému úniku popola a dymu do miestnosti. Pridajte len také množstvo dreva, ktoré je vhodné pre tento výrobok, pozri priemernú spotrebu paliva (Obr. 4). Po pridaní zatvorte dvierka ohniska. Odporúča sa nastaviť reguláciu vzduchu do optimálnej polohy pri menovitom výkone (Obr. B, B1). Drevo nepridávajte, kým sa nerozhorí na uhlíky.

4 Ukončenie vykurovania

Po vyhorení ohniska zatvorte regulátory vzduchu. Uzavretím regulácie vzduchu sa zabráni nežiaducemu úniku nahromadeného tepla do komína (obr. A).

1 príprava paliva na rozkúrenie
2 poukladanie dreva v ohnisku
3 zapálenie dreva zhora
4 prikladanie

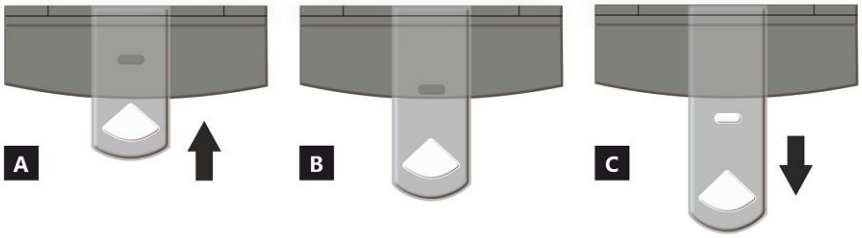

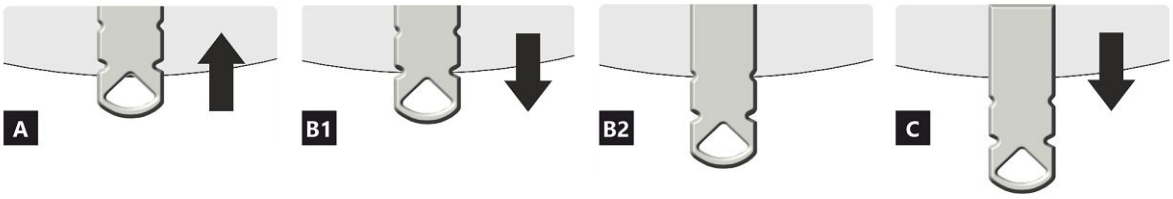

REGULÁTOR PRÍVODU VZDUCHU

A uzavretý
B otvorený – vykurovanie pri menovitom výkone (optimálna prevádzka)
C otvorený – poloha pri spustení vykurovania (uvedenie výrobku do prevádzky)

A uzavretý
B1 otvorený – vykurovanie pri menovitom výkone (optimálna prevádzka)
B2 otvorený – primárny vzduch uzavretý
C otvorený – poloha pri spustení vykurovania (uvedenie výrobku do prevádzky)

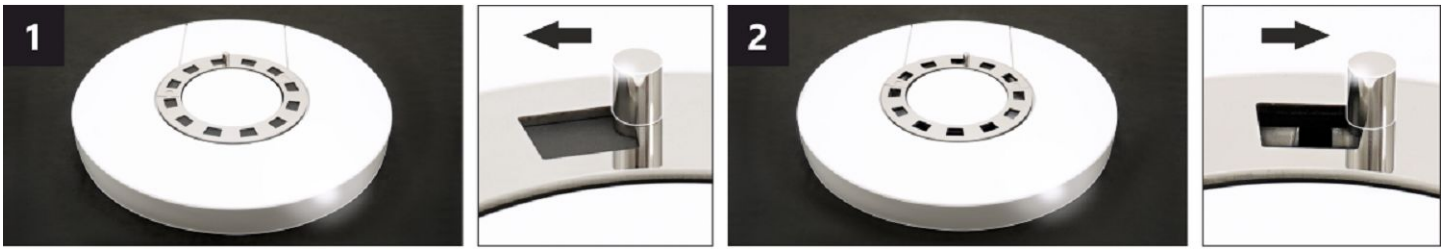

REGULÁTOR KONVEKČNÉHO VZDUCHU *

Nastavením polohy regulátora je možné čiastočne regulovať intenzitu prúdenia teplého vzduchu konvekciou.

1 uzavretý – pomalé prúdenie teplého vzduchu do priestoru miestnosti, v ktorej je výrobok inštalovaný.
2 otvorený – rýchle prúdenie teplého vzduchu do priestoru miestnosti, v ktorej je výrobok inštalovaný.

Poznámka: Uzavretý regulátor konvekčného vzduchu nevedie k nadmernému prehrievaniu výrobku, nedochádza k jeho poškodeniu.

***** Tento regulátor je k dispozícii iba pri niektorých produktoch.

ECUADOR HG4 20 EX

Deklarované vlastnosti výrobku

Harmonizovaná norma ✓ EN 16510-1 ed.2:2023 | EN 16510-2-1:2022 ✓ Ecodesign ✓ DIN+ ✓ BImSchV2 ✓ 15a B-VG 2015

Klasifikácia výrobku		Type CA		
		Menovitý tepelný výkon (nom)	**Čiastočný tepelný výkon (part)**	
Energetická účinnosť	η_{nom} | η_{part}	80	---	%
Sezónna účinnosť pri menovitom tepelnom výkone spotrebiča	ηs_{nom} | ηs_{part}	70	---	%
Index energetickej účinnosti	EEI	106		
Energetický štítok		A		
Palivo		Kusové drevo (Palivové drevo)		
Dĺžka paliva		250-350		mm
Priemerná spotreba paliva		2,04	---	kg/h
Povolená dávka paliva		2,7		kg/h
Interval dodávky paliva		1 hodina		
Množstvo spaľovacieho vzduchu		25,9		m^3/h
Menovitý tepelný výkon	P_{nom} | P_{part}	7,0	---	kW
Menovitý tepelný výkon teplovodného výmenníka	P_{Wnom} | P_{Wpart}	---	---	kW
Maximálny prevádzkový tlak vody	p_W	---		bar
Hmotnostný prietok suchých spalín	$\Phi_{f,\,g\,nom}$ | $\Phi_{f,\,g\,part}$	8,6	---	g/s
Priemerná teplota spalín		247	---	°C
Výstupná teplota spalín	T_{snom} | T_{spart}	296	---	°C
Prevádzkový ťah	p_{nom} | p_{part}	12	---	Pa
Teplotná trieda komína		T400		
Pripojenie na spoločný komín		Áno		
Skladovanie paliva v priestore kachlí na drevo Maximálne zohrievanie dreva v kachliach na drevo		Áno 13		 °C
Prach O_2 = 13 %	PM_{nom} | PM_{part}	26	---	mg/Nm^3
Emisie spalín (CO v spalinách pri O_2 = 13 %)	CO_{nom} | CO_{part}	0,0638 797	--- ---	% mg/Nm^3
OGC O_2 = 13 %	OGC_{nom} | OGC_{part}	43	---	mg/Nm^3
NOx O_2 = 13 %	NO_{xnom} | NO_{xpart}	83	---	mg/Nm^3
Automatická regulácia spaľovania		---	---	
Spotreba elektrickej energie v pohotovostnom režime	el_{SB}	---		kW
Spotreba elektrickej energie	el_{max} | el_{min}	---	---	kW
Strata stojaceho vzduchu	V_h	---		m^3/h
Prerušovaná prevádzka | Nepretržitá prevádzka	INT | CON	INT		

Základní technické údaje

Rozmery (Výška | Šírka | Hĺbka)	H | W | L	1497 | 598 | 463	mm
Rozmery spaľovacej komory (Výška | Šírka | Hĺbka)	H | W | L	400 | 400 | 346	mm
Rozmery dvierok ohniska (Výška | Šírka | Hĺbka)	H | W | L	--- | --- | ---	mm
Výška osi zadného (bočného) vývodu		1021	mm
Objem teplovodného výmenníka		---	l
Priemer dymovodu		150	mm
Priemer dymového hrdla	d_{out}	150	mm
Priemer centrálneho prívodu vzduchu		125	mm
Max. dĺžka (potrubie) centrálneho prívodu vzduchu		5000	mm
Hmotnosť	m	277	kg
Nosnosť	m_{chim}	200	kg

Vykurovacia schopnosť (výhrevnosť)
minimálna veľkosť miestnosti pre inštaláciu výrobku

Izolácia domu – veľmi dobrá (20 W/m³)	napr. nový, zateplený dom / trvalo obývateľný	240	m³
Izolácia domu – dobrá (22,5 W/m³)		213	m³
Izolácia domu – stredná (32 W/m³)		150	m³
Izolácia domu – zlá (45 W/m³)		107	m³
Izolácia domu – veľmi zlá (50 W/m³)	napr. starý, nezateplený dom / chata / chalupa	96	m³

Vzdialenosť od horľavých materiálov
s neizolovaným dymovodom (uvedené na výrobnom štítku) **Poznámka**

Zadná	d_R	200	mm
Čelná	d_P	1200	mm
Čelná k podlahe	d_F	450	mm
Bočná	d_S	450	mm
Bočná presklená stena	d_{S1}	---	mm
Bočná – výklenok	d_{S2}	350	mm
Bočná – umiestnenia 45°	d_{S3}	100	mm
Bočné žiarenie	d_L	300	mm
Od podlahy	d_B	10	mm
Od stropu	d_C	750	mm

Vzdialenosť od horľavých materiálov s izolovaným dymovodom *

Zadná	d_R	---	mm
Bočná	d_S	---	mm

Vzdialenosť od horľavých materiálov so závesným plechom (tienením)

Zadná	d_R	---	mm
Bočná	d_S	---	mm

Vzdialenosť od horľavých materiálov s izolovaným dymovodom a závesným plechom (tienením) *

Zadná	d_R	---	mm
Bočná	d_S	---	mm

Vzdialenosť od nehorľavých materiálov

Zadná	d_{Rnon}	80	mm
Bočná	d_{Snon}	200	mm
Bočná – výklenok	d_{S2non}	80	mm

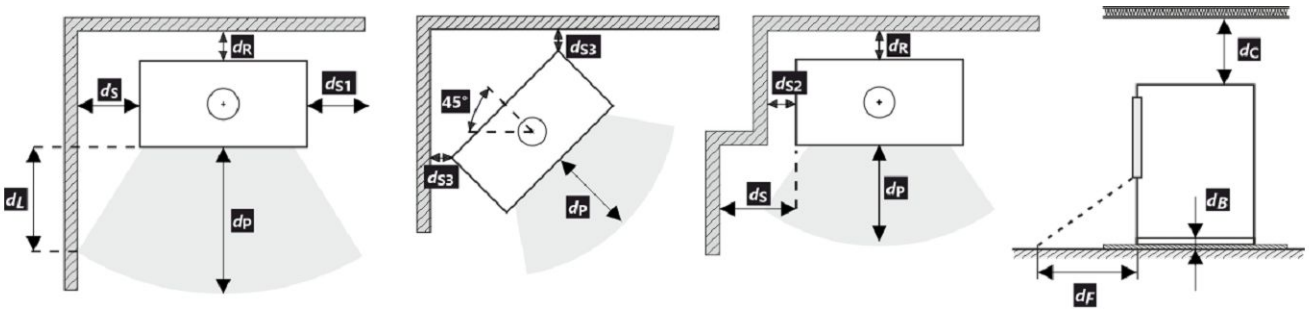

Pri montáži a prevádzke výrobku musia byť dodržané všetky miestne predpisy vrátane predpisov, ktoré sa týkajú národných a európskych noriem.

V prípade, že kvôli radiácii nie je hodnota 65 K na podlahe vpredu alebo na bočných stenách prekročená, d_F alebo d_L môže byť deklarované 0 mm.

* Vzdialenosť predpokladá použitie izolovaného dymovodu s minimálnou hrúbkou izolácie 25 mm až po výrobok.

Vzdialenosť od horľavých (nehorľavých) materiálov – pripojenie zadného dymovodu

Zadná	d_R	200	mm
Bočná	d_S	450	mm

Pripojenie zadného dymovodu

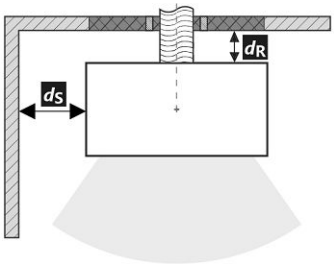

Prechod dymovodu cez stenu z horľavého materiálu

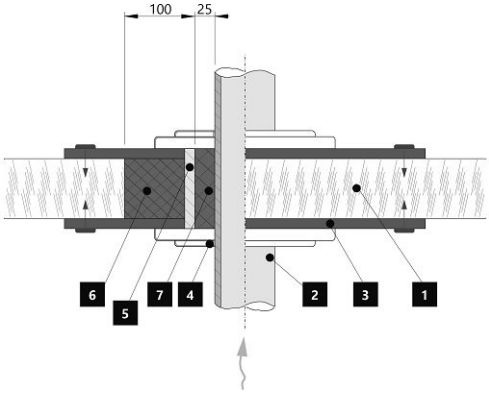

1. Stena
2. Dymovod
3. Krycia doska (nehorľavá, nekovová)
4. Krytka
5. Ochranná rúra
6. Izolačná výplň (nehorľavá, napr. skelná vlákna)
7. Izolačná výplň (nehorľavá, napr. kamnárska hlina)

Vzdialenosť od horľavých (nehorľavých) materiálov – pripojenie zadného izolovaného dymovodu

Zadná	d_R	---	mm
Bočná	d_S	---	mm

Pripojenie zadného dymovodu (izolované)

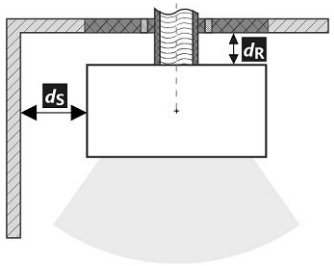

Prechod dymovodu cez stenu z horľavého materiálu

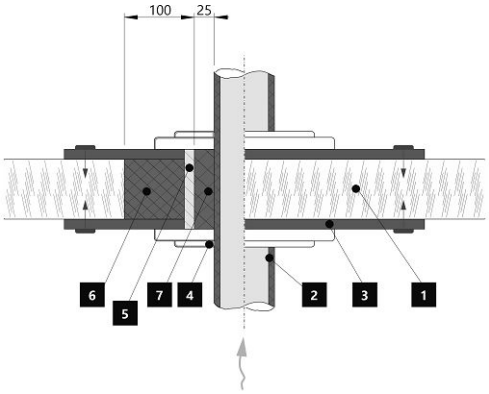

1. Stena
2. Izolovaný dymovod
3. Krycia doska (nehorľavá, nekovová)
4. Krytka
5. Ochranná rúra
6. Izolačná výplň (nehorľavá, napr. skelná vlákna)
7. Izolačná výplň (nehorľavá, napr. kamnárska hlina)

Upozornenie

Ak sú výrobky inštalované v priestoroch, kde sa vzduch odvádza pomocou ventilátorov, digestorov, vetracích, vykurovacích alebo ventilačných zariadení, musí byť zabezpečený dostatočný prívod vzduchu (CPV). Náš výrobok sa neodporúča používať v spojení s týmito zariadeniami.

Výrobok sa musí inštalovať na podlahy s primeranou nosnosťou.

Počas inštalácie musí byť zabezpečený primeraný prístup na čistenie a údržbu vášho výrobku, dymovodu a komína, pokiaľ sa výrobok nedá čistiť z iného miesta, napríklad zo strechy alebo dverí určených na tento účel.

Výrobok a jeho dymovod sa musia pravidelne a dôkladne kontrolovať a čistiť pred vykurovacou sezónou a po nej.

Pozorne si prečítajte všeobecné pokyny.

Hranica systému

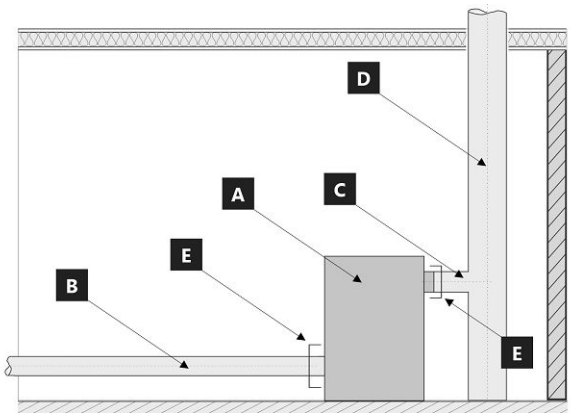

Hranice systému pre zariadenie: EN 16510-1 ed. 2:2023

A Výrobok
B Potrubie spaľovacieho vzduchu
C Spojovacie potrubie dymovodu
D Komín
E Hranica systému

POZÍCIE E

C Spojovacie potrubie dymovodu

B Potrubie spaľovacieho vzduchu

Výrobný štítok

1. Názov výrobcu alebo registrovaná ochranná známka
2. Sídlo spoločnosti, webová stránka
3. Označenie zhody, číslice označujú rok vydania osvedčenia
4. Typ, číslo či označenie modelu na indentifikáciu výrobku
5. Špecifikácia výrobku
6. Odporúčané palivo
7. Klasifikácia výrobku
8. Platné normy
9. Tabuľka hodnôt

   nom – hodnoty pri menovitom tepelnom výkone

   part – hodnoty pri čiastočnom tepelnom výkone

   P – tepelný výkon

   P_W – tepelný výkon teplovodného výmennika

   η – energetická účinnosť

   CO – CO emisie pri 13 % O_2

   NO_x – NO_x pri 13 % O_2

   OGC– OGC pri 13 % O_2

   PM – prach pri 13 % O_2

   p – minimálny ťah komína

   p_W – maximálny prevádzkový tlak

   Bezpečnostné vzdialenosti od horľavých materiálov:

   d_R – zadná

   d_S – bočná

   d_C – od stropu

   d_P – čelná

   d_F – čelná k podlahe

   d_L – bočné žiarenie

   d_B – od podlahy

   Bezpečnostné vzdialenosti od od nehorľavých materiálo

   d_{Rnon} – zadná

   d_{Snon} – bočná

   d_{S2non} – bočná (výklenok)

   Vlastnosti výrobku:

   W_{max} – maximálny elektrický príkon

   T_s – výstupná teplota spalín

   V_h – strata stojaceho vzduchu

   d_{out} – priemer dymového hrdla

   H – výška

   W – šírka

   L – hĺbka

   NPD (No Performance Determined) – medzinárodná skratka, ktorú možno použiť, ak nie je špecifikovaná žiadna funkcia alebo parameter. Označenie je v súlade s nariadením EÚ 305/2011.
10. Dokument: Vyhlásenie o vlastnostiach
11. Inštrukcie
12. Čiarový kód | výrobné číslo

ECUADOR HG4 20 EX

Podczas montażu muszą być dotrzymane wszystkie miejscowe przepisy, łącznie z tymi, które odnoszą się do norm narodowych i UE. Montaż i instalacja modelu który zakupiliście musi być wykonany przez autoryzowanego sprzedawcę marki **Storch Kamine GmbH**, dla uznania gwarancji i bezawaryjnego funkcjonowania produktu. Ten produkt nie jest do zastosowań jako jedyne źródło ogrzewania.

Instrukcja użytkowania

Zapoznajcie się z informacjami i wytycznymi zawartymi w ogólnych instrukcjach.

Ciąg kominowy

Optymalny ciąg kominowy 12 Pa. Maksymalny ciąg kominowy 20 Pa. Ciąg mierzymy podczas pełnej pracy paleniska. Sugerujemy instalowania regulatora ciągu kominowego, zwłaszcza gdy proces palenia jest sterowany automatyczną regulacją.

Zalecany opał

Suche, kawałkowe drewno o wilgotności max. 20 %. Zawsze musi być dotrzymana średnia dawka opału – 2,04 kg/h. Sugerowana długość polan 250-350 mm. Zależy to od wielkości komory spalania. Zawsze używaj co najmniej 2 kawałków drewna.

Działanie produktu

1 Utwardzanie lakieru

Pierwsze palenie przeprowadźcie przy połowie zalecanej dawki drewna (ok. ½ średnie dawki). Pozostawcie uchylone drzwiczki (ok. 2 cm) tak aby niedoszło do przylepienia się sznura do farby na korpusie, dolot powietrza do komory spalania musi być całkowicie otwarty (Rys. C). Zredukowanym rozpalaniem zapobiegniecie pękaniu szamotu, na czas transportu jest on przyklejany do korpusu, dodatkowo ułatwi to prawidłowe utwardzanie / wypalanie lakieru. Po spaleniu pierwszej ½ dawki opału, można przystąpić do finalnego utwardzenia lakieru. Załaduj palenisko dopuszczalnej ilością paliwa używając drobnego drewna. Zostawcie lekko uchylone drzwiczki (ok. 2 cm). Musi dojść do dostatecznego utwardzenia się lakieru pod drzwiczkami. Po spaleniu tej dawki, kolejne minimum 2–3 palenia powinny odbywać się przy dopuszczalnej ilością paliwa, jednak też już przy zamkniętych drzwiczkach i maksymalnie otwarty dolotem powietrza do komory paleniska (Rys. C). Wypalaniu towarzyszy zapach, który trwa przez cały czas utwardzania lakieru, dlatego podczas tego procesu należy zapewnić prawidłowe wietrzenie pomieszczeń.

2 Rozpalanie

Suwak regulacji dolotu powietrza ustawcie w pozycji otwartej (Rys. C), jeśli niema automatycznej regulacji palenia. Do rozpalenia użyjcie maks. podwójnej ilości średnie dawki drewna. Włóżcie na dno paleniska grube polana, na wierzch ułóżcie drobniejsze kawałki drewna (Rys. 2). Do rozpalania należy używać podpałkę przeznaczoną do tego celu. Jeżeli zachodzi potrzeba (ogień nie chce się rozpalić przez dłuższy czas). Dla zwiększenia ilości powietrza pozostawcie na chwilę lekko uchylone drzwiczki (ok. 2 cm). Przy normalnym paleniu drzwiczki powinny być zawsze zamknięte. Podczas rozpalania nie dokładajcie, dopóki drewno całkiem nie spali się na czerwone węgielki.

3 Palenie i dokładanie

Podczas dokładania na ok. 10 sek. Należy lekko uchylić drzwiczki aby wyrównać ciśnienie w palenisku. W ten sposób unikniecie wypadania popiołu i wydostawania się dymu do wnętrza. Dokładajcie zawsze taką ilość drewna, która jest dla danego modelu określona w tabeli jako dawka nominalna (Rys. 4). Po dołożeniu zamknijcie drzwiczki paleniska. Radzimy ustawić suwak sterowania powietrza dla uzyskania mocy nominalnej w optymalnej pozycji (Rys. B, B1). Nie dokładajcie dopóki drewno nie spali się na czerwone węgielki.

4 Zakończenie palenia

Po zakończonym paleniu zamknijcie suwak sterowania powietrzem. Zamknięciem suwaka zapobiegniecie niepotrzebnemu wychłodzeniu paleniska i ucieczce zakumulowanemu ciepła do komina (Rys. A).

1 przygotowanie paliwa do rozpalenia
2 ułożenie drewna w palenisku
3 zapalić drewno z góry
4 dokładka

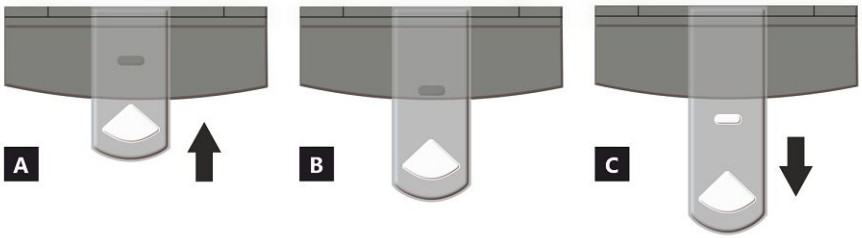

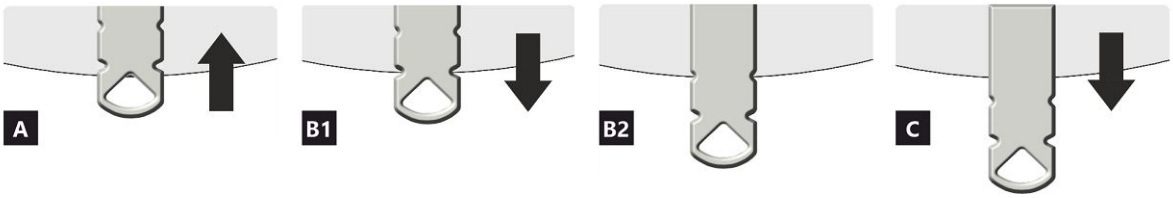

STEROWNIK NAWIEWU

A zamknięty
B otwarty – grzanie z mocą nominalną (praca optymalna)
C otwarty – pozycja na początku grzania (uruchomienie produktu)

A zamknięty
B1 otwarty – grzanie z mocą nominalną (praca optymalna)
B2 otwarty – powietrze pierwotne zamknięte
C otwarty – pozycja na początku grzania (uruchomienie produktu)

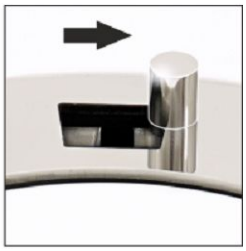

STEROWNIK POWIETRZA KONWEKCYJNEGO *

Poprzez zmianę położenia sterownika można częściowo regulować intensywność przepływu ciepłego powietrza konwekcyjnego.

1 zamknięty – powolny napływ ciepłego powietrza do pomieszczenia, w którym zainstalowany jest produkt.
2 otwarty – szybki napływ ciepłego powietrza do pomieszczenia, w którym zainstalowany jest produkt.

Uwaga: Zamknięta konwekcyjna regulacja powietrza nie powoduje nadmiernego przegrzania produktu, ani nie powoduje jego uszkodzenia.

* Ten sterownik jest dostępny tylko w niektórych produktach.

ECUADOR HG4 20 EX

Deklarowane właściwości produktu

Powiązana specyfikacja techniczna	✓ EN 16510-1 ed.2:2023 | EN 16510-2-1:2022 ✓ Ecodesign ✓ DIN+ ✓ BImSchV2 ✓ 15a B-VG 2015			
Klasyfikacja produktu		Type CA		
		Nominalna moc cieplna (nom)	**Częściowa moc cieplna (part)**	
Efektywność energetyczna	η_{nom} | η_{part}	80	---	%
Sezonowa efektywność energetyczna ogrzewania pomieszczeń	ηs_{nom} | ηs_{part}	70	---	%
Współczynnik efektywności energetycznej	EEI	106		
Etykieta energetyczna		A		
Opał		Kawałek drewna		
Długość polan		250-350		mm
Nominalna dawka opału		2,04	---	kg/h
Dopuszczalna dawka opału		2,7		kg/h
Interwał dokładania		1 godzina		
Ilość powietrza do spalania		25,9		m^3/h
Nominalna moc cieplna	P_{nom} | P_{part}	7,0	---	kW
Nominalna moc cieplna wymiennika ciepła	P_{Wnom} | P_{Wpart}	---	---	kW
Maksymalne ciśnienie robocze wody	p_W	---		bar
Masa cząstek stałych w spalinach	$\Phi_{f,\,g\,nom}$ | $\Phi_{f,\,g\,part}$	8,6	---	g/s
Średnia temperatura spalin		247	---	°C
Temperatura wyjściowa spalin	T_{snom} | T_{spart}	296	---	°C
Ciąg komin	p_{nom} | p_{part}	12	---	Pa
Klasa temperaturowa komina		T400		
Podłączenie do wspólnego komina		Tak		
Przechowywanie paliwa w obszarze schowka na drewno Maksymalne nagrzewanie drewna w schowku na drewno		Tak 13		 °C
Pył O_2 = 13 %	PM_{nom} | PM_{part}	26	---	mg/Nm^3
Emisja spalin (CO w gazach spalinowych przy O_2 = 13 %)	CO_{nom} | CO_{part}	0,0638 797	--- ---	% mg/Nm^3
OGC O_2 = 13 %	OGC_{nom} | OGC_{part}	43	---	mg/Nm^3
NOx O_2 = 13 %	NO_{xnom} | NO_{xpart}	83	---	mg/Nm^3
Automatyczna regulacja spalania		---	---	
Zużycie energii elektrycznej w trybie czuwania	el_{SB}	---		kW
Zużycie energii elektrycznej	el_{max} | el_{min}	---	---	kW
Utrata zastoju powietrza	V_h	---		m^3/h
Praca przerywana | Praca ciągła	INT | CON	INT		

Podstawowe dane techniczne

Wymiary podstawowe (Wysokość | Szerokość | Głębokość)	H | W | L	1497 | 598 | 463	mm
Wymiary komory spalania (Wys. | Szer. | Głęb.)	H | W | L	400 | 400 | 346	mm
Wymiary drzwiczek paleniska (Wys. | Szer. | Głęb.)	H | W | L	--- | --- | ---	mm
Wysokość osi tylnego (bocznego) wylotu spalin		1021	mm
Pojemność płaszcza wodnego		---	l
Średnica komina		150	mm
Średnica wylotu spalin	d_{out}	150	mm
Średnica CDP – centralnego doprowadzenia powietrza		125	mm
Maks. długość (rura) centralnego dopływu powietrza		5000	mm
Waga	m	277	kg
Nośność	m_{chim}	200	kg

ECUADOR HG4 20 EX

Moc grzewcza (wartość opałowa)
minimalna wielkość pomieszczenia do zainstalowania produktu

Izolacja domu – bardzo dobry (20 W/m³)	np. nowy, ocieplony dom / stałego mieszkalny	240	m³
Izolacja domu – dobra (22,5 W/m³)		213	m³
Izolacja domu – średni (32 W/m³)		150	m³
Izolacja domu – zły (45 W/m³)		107	m³
Izolacja domu – bardzo źle (50 W/m³)	np. stary, nieocieplony dom / domek / domek letniskowy	96	m³

Odległość od materiałów palnych
z nieizolowaną rurą dymową (podane na etykiecie produkcyjnej)

		Wskazówki	
Tylna	d_R	200	mm
Czołowa	d_P	1200	mm
Czołowa do podłogi	d_F	450	mm
Boczne	d_S	450	mm
Od strony szkła ścianki	d_{S1}	---	mm
Boczne – nisza	d_{S2}	350	mm
Boczne – lokalizacja 45°	d_{S3}	100	mm
Promieniowanie boczne	d_L	300	mm
Od podłogi	d_B	10	mm
Z sufitu	d_C	750	mm

Odległość od materiałów palnych z izolowaną rurą dymową *

Tylna	d_R	---	mm
Boczne	d_S	---	mm

Odległość od materiałów palnych z płytą do zawieszania (osłoną)

Tylna	d_R	---	mm
Boczne	d_S	---	mm

Odległość od materiałów palnych z izolowaną rurą dymową i płytą do zawieszania (osłoną) *

Tylna	d_R	---	mm
Boczne	d_S	---	mm

Odległość od materiałów niepalnych

Tylna	d_{Rnon}	80	mm
Boczne	d_{Snon}	200	mm
Boczne – nisza	d_{S2non}	80	mm

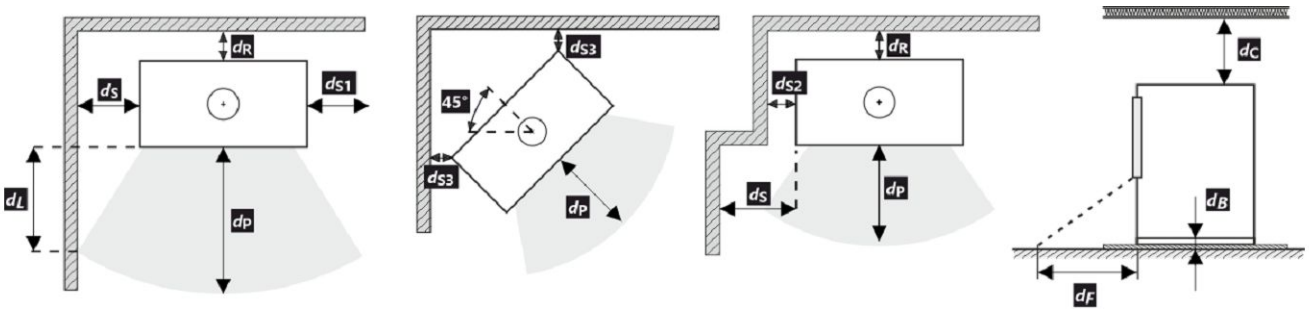

Podczas instalacji i eksploatacji produktu należy przestrzegać wszystkich lokalnych przepisów, w tym dotyczących norm krajowych i europejskich.

Jeżeli na skutek promieniowania na podłodze przed budynkiem lub na ścianach bocznych nie zostanie przekroczona wartość 65 K, wówczas d_F lub d_L można zadeklarować jako 0 mm.

* Odległość zakłada użycie izolowanej rury spalinowej o minimalnej grubości izolacji 25 mm aż do produktu.

Odległość od materiałów palnych (niepalnych) – tylne podłączenie przewodu kominowego

Tylna	d_R	200	mm
Boczne	d_S	450	mm

Tylne podłączenie przewodu kominowego

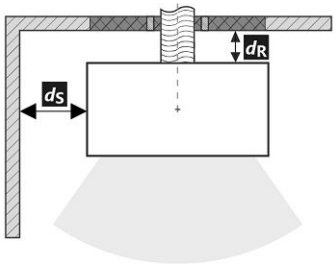

Przejście przewodu kominowego przez ścianę z materiału palnego

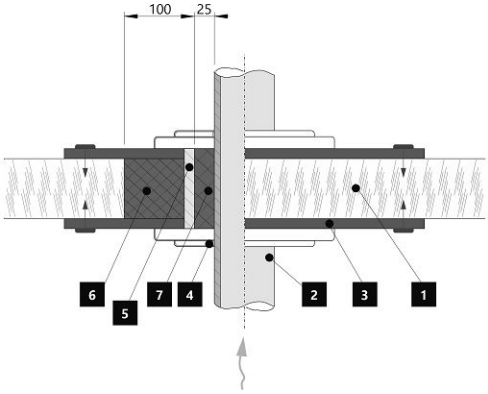

1. Ściana
2. Komin
3. Płyta pokrywy (niepalna, niemetalowa)
4. Rozeta
5. Rurka ochronna
6. Wypełnienie izolacji (niepalne, np. włókno szklane)
7. Wypełnienie izolacji (niepalna, np. glina)

Odległość od materiałów palnych (niepalnych) – tylne podłączenie izolowanego przewodu kominowego

Tylna	d_R	---	mm
Boczne	d_S	---	mm

Tylne przyłącze kominowe (izolowane)

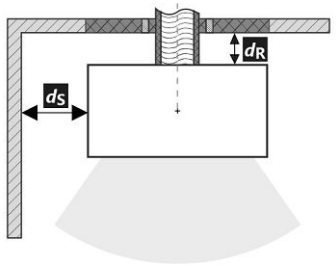

Przejście przewodu kominowego przez ścianę z materiału palnego

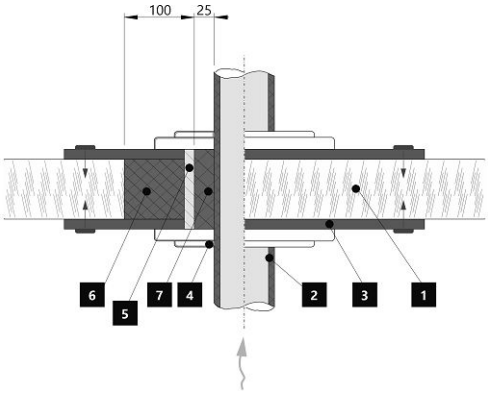

1. Ściana
2. Izolowany przewód kominowy
3. Płyta pokrywy (niepalna, niemetalowa)
4. Rozeta
5. Rurka ochronna
6. Wypełnienie izolacji (niepalne, np. włókno szklane)
7. Wypełnienie izolacji (niepalna, np. glina)

Uwaga

W przypadku gdy palenisko instalowane jest pomieszczeniach w których zamontowane są systemy wentylatorowe, wentylatory nawiewne, okapy, systemy wentylacji lub rekuperatory konieczne jest zapewnić dostateczny dostęp powietrza (CDP). Odradzamy instalowanie naszych palenisk w pomieszczeniach w których może występować podciśnienie.

Produkt musi być instalowany na podłogach odpowiedniej nośności.

Już podczas instalacji należy zapewnić odpowiedni dostęp do czyszczenia i konserwacji pieców kominkowych lub wkładów kominkowych, przewodu dymowego i komina, o ile produktu nie można czyścić z innego miejsca, takiego jak dach lub przez drzwiczki przeznaczone do tego celu.

Produkt i jego kanały spalinowe muszą być regularnie i dokładnie sprawdzane oraz czyszczone przed sezonem grzewczym i po nim.

Przeczytaj i postępuj zgodnie z ogólną instrukcją.

Granice systemu

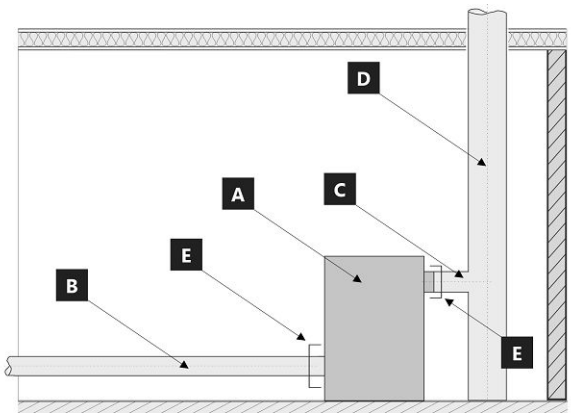

Granice systemu dla urządzenie: EN 16510-1 ed. 2:2023

A Granice systemu
B Rura powietrza do spalania
C Rura przyłączeniowa komina
D Komin
E Granice systemu

POZYCJA E

C Rura przyłączeniowa komina

B Rura powietrza do spalania

Etykieta produkcyjna

1. Nazwa producenta lub zastrzeżony znak towarowy
2. Siedziba firmy, strona internetowa
3. Oznaczenie CE, cyfry oznaczają rok wydania certyfikatu
4. Typ, numer lub ozn. modelu służące do identyfikacji produktu
5. Specyfikacja produktu
6. Zalacene paliwo
7. Klasifikacja produktu
8. Obowiązujące normy
9. Tabela wartości
   nom – wartości przy nominalnej mocy cieplnej
   part – wartości przy częściowej mocy cieplnej
   P – moc cieplna
   P_W – moc cieplna wymiennika ciepła
   η – sprawność energetyczna
   CO – CO emisja przy 13 % O_2
   NO_x – NO_x przy 13 % O_2
   OGC– OGC przy 13 % O_2
   PM – pył przy 13 % O_2
   p – minimalny ciąg komina
   p_w – maksymalne ciśnienie robocze
   Odległość od materiałów palnych:
   d_R – tylna
   d_S – boczne
   d_C – z sufitu
   d_P – czołowa
   d_F – czołowa do podłogi
   d_L – promieniowanie boczne
   d_B – od podłogi
   Odległość od materiałów niepalnych:
   d_{Rnon} – tylna
   d_{Snon} – boczne
   d_{S2non} – boczne (nisza)
   Właściwości produktu:
   W_{max} – maksymalny pobór prądu
   T_s – temperatura wyjściowa spalin
   V_h – utrata zastoju powietrza
   d_{out} – średnica wylotu spalin
   H – wysokość
   W – szerokość
   L – głębokość
   NPD (No Performance Determined) – międzynarodowy skrót, który może być użyty, gdy nie określono właściwości lub parametrów. Oznaczenie jest zgodne z rozporządzeniem UE 305/2011.
10. Dokument: Deklaracja właściwości użytkowych
11. Instrukcje
12. Kod kreskow | Numer fabryczny (seryjny)

ECUADOR HG4 20 EX

A termék üzembe helyezésekor be kell tartani minden helyi előírást, beleértve a nemzetközi és európai szabványokra vonatkozókat is. A kiválasztott termék összeszerelését és beszerelését csak a hivatalos márkakereskedője végezheti vállalat **Storch Kamine GmbH**. Ez szükséges a garancia elfogadásához és a termék megfelelő működéséhez. Ez a termék nem alkalmas elsődleges hőforrásnak.

Használati utasítás

Kérjük, figyelmesen olvassa el a használati útmutatóban található információkat és utasításokat.

Üzemi kéményhuzat

Üzemi huzat 12 Pa. A maximális üzemi kéményhuzat 20 Pa. Ezt a termék működése közben kell mérni. Javasoljuk a huzatszabályozó felszerelését, különösen akkor, ha a készülék fel van szerelve automatikus égéslevegő szabályzó egységgel.

Engedélyezett üzemanyag

Száraz, csomós fa, ami legfeljebb 20%-os nedvesség tartalmú. A megadott átlagos üzemanyag-fogyasztást mindig be kell tartani – 2,04 kg/óra. Az ajánlott rönkhossz kb. 250-350 mm. Ez az égéstér méretétől függ. Mindig legalább 2 fadarabot használjon.

A termék működése

1

A festék megkeményedése

A termékkel történő első begyújtást korlátozott mennyiségű kisebb fadarabbal kell elvégezni (az Átlagos üzemanyag dózis kb. ½-ével). Hagyja nyitva az ajtót (kb. 2 cm-es rés), hogy az ajtózsinór ne tapadjon a festékhez. A levegő szabályzókart állítsa maximálisan nyitott állapotba (C ábra). A lassú felmelegedési folyamat megakadályozza a samott téglák repedését, a festék sérülését és az anyagok deformálódását. A fa izzó szénné való elégetése után folytathatja a festék megkeményedésének folyamatát. Töltse be a tűztérbe a megengedett mennyiségű tüzelőanyagot, kisebb rönkök és darabok felhasználásával. Hagyja nyitva az ajtót (kb. 2 cm-re). Az ajtó alatti festéknek kellően meg kell keményednie. Amikor ez az adag leég, végezzen legalább 2–3 további periódust a megengedett mennyiséggel, most zárt ajtóval és maximálisan nyitott levegőellátással (C ábra). A festék megkeményedését olyan szag okozza, amely a teljes időtartamig fennmarad, ezért a leírt műveleteket csak megfelelő helyiségszellőztetés mellett szabad elvégezni.

2

Begyújtás

Állítsa a levegőszabályzó kart nyitott helyzetbe (C ábra), ha nincs aktív égésszabályozás. Ha a termék öntöttvas rácsot tartalmaz, nyissa ki. Az átlagos üzemanyagmennyiség max. kétszeresét használja a gyújtáshoz. Először helyezzen nagyobb rönköket a égéstér aljára, majd rétegezzen rájuk finomabb, száraz fadarabokat (2. ábra). Használjon kifejezetten erre a célra kialakított gyújtóst. Ha szükséges (a tűz egy idő után sem gyulladt be), hagyja nyitva az ajtót egy ideig (kb. 2 cm), hogy további szükséges levegőt biztosítson. Ezután normál fűtés közben mindig tartsa zárva az ajtót. Ne helyezzen be új adag fát, amíg az előző adag teljesen izzó szénné égett, és csak parázs van az égéstérben, látható lángok nélkül.

3

Fűtés és újabb fa behelyezése

A helyiségben és az égéstérben uralkodó nyomás kiegyenlítéséhez kissé nyissa ki az ajtót, kb. 2 cm-es rés 10 másodpercig minden újra töltés előtt. Ez megakadályozza a hamu és füst esetleges kijutását a helyiségbe. Helyezze be az égéstérbe a megfelelő mennyiségű tűzifát, lásd az átlagos tűzifa-fogyasztást (4. ábra). A fa visszarakása után mindig zárja be megfelelően az ajtót. Javasoljuk, hogy a levegőszabályzó kart állítsa az optimális helyzetbe névleges teljesítményen (B, B1 ábra). Ne töltsön be új adagot, amíg a fa izzó szénné nem ég.

4

A fűtési folyamat befejezése

Miután a kamrában lévő fa le égett, állítsa a levegőellátó kart zárt helyzetbe. Ez megakadályozza a felgyülemlett hő nem kívánt szivárgását a kéménybe / külső térbe (A ábra).

1 tüzelőanyag előkészítése a begyújtáshoz
2 fa szétrakása a tűztérben
3 gyújtsa meg a fa a tetejéről
4 tüzelőfa rárakása

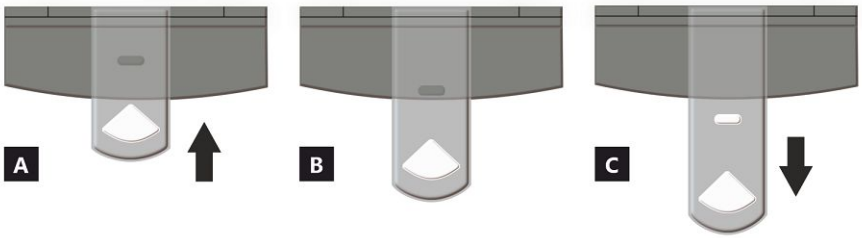

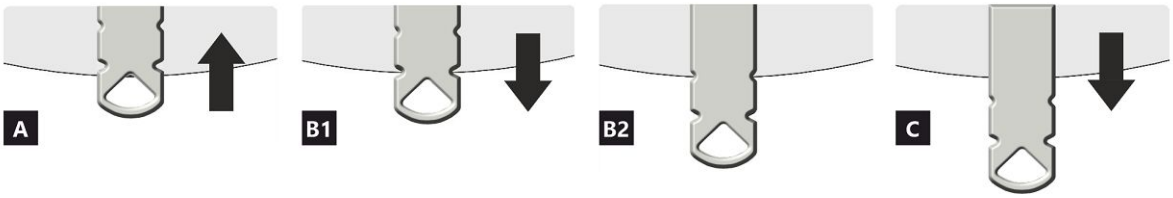

LEVEGŐELLÁTÁS SZABÁLYOZÓ

A zárva
B nyitva – fűtés névleges teljesítményen (optimális működés)
C nyitva – pozíció a befűtésnél (termék üzembe helyezése)

A zárva
B1 nyitva – fűtés névleges teljesítményen (optimális működés)
B2 nyitva – primer levegő bezárása
C nyitva – pozíció a befűtésnél (termék üzembe helyezése)

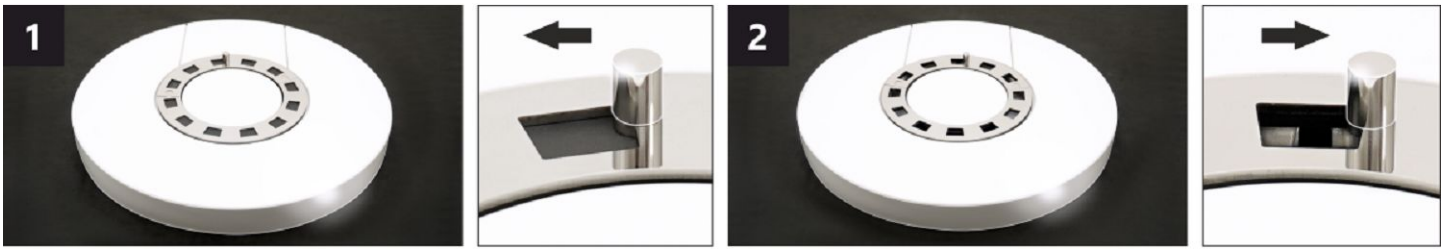

KONVEKCIÓS LEVEGŐ SZABÁLYOZÓ *

A szabályozó helyzetének beállításával részben szabályozható a konvekción keresztül áramló meleg levegő intenzitása.

1 zárva – a meleg levegő lassú áramlása abba a helyiségbe, amelybe a terméket telepítik.
2 nyitva – a meleg levegő gyors áramlása abba a helyiségbe, amelyben a termék fel van szerelve.

Megjegyzés: A zárt konvekciós levegőszabályozás nem vezet a termék túlzott túlmelegedéséhez, és nem okoz kárt.

* Ez a konvekciós levegőszabályozás csak néhány terméknél érhető el.

ECUADOR HG4 20 EX

A termék deklarált jellemzői

Harmonizált műszaki előírások ✓ EN 16510-1 ed.2:2023 | EN 16510-2-1:2022 ✓ Ecodesign ✓ DIN+ ✓ BImSchV2 ✓ 15a B-VG 2015

Termékosztályozás		Type CA		
		Névleges hőteljesítmény (nom)	**Részlegesen hőteljesítmény (part)**	
Energetikai hatásfok	η_{nom} | η_{part}	80	---	%
Szezonális helyiségfűtési hatásfok	ηs_{nom} | ηs_{part}	70	---	%
Energiahatékonysági mutató	EEI	106		
Energia címke		A		
Üzemanyag		Darabos fa		
Üzemanyag hossza		250-350		mm
Átlagos üzemanyag – fogyasztás		2,04	---	kg/h
Megengedett üzemanyag mennyiség		2,7		kg/h
Üzemanyag – ellátási intervallum		1 óra		
Az égési levegő mennyisége		25,9		m^3/h
Névleges hőteljesítmény	P_{nom} | P_{part}	7,0	---	kW
A hőcserélő névleges hőteljesítménye	P_{Wnom} | P_{Wpart}	---	---	kW
Maximális üzemi víznyomás	p_W	---		bar
Száraz füstgáz tömegáram	$\Phi_{f,\,g\,nom}$ | $\Phi_{f,\,g\,part}$	8,6	---	g/s
Átlagos füstgáz hőmérséklet		247	---	°C
Füstgáz kimeneti hőmérséklet	T_{snom} | T_{spart}	296	---	°C
Huzatigény	p_{nom} | p_{part}	12	---	Pa
A kémény hőmérsékleti osztálya		T400		
Csatlakozás a közös kéményhez		Igen		
Tüzelőanyag tárolása a fatüzelésű kályhák területén A fa maximális felmelegedése a kályhában		Igen 13		 °C
Por O_2 = 13 %	PM_{nom} | PM_{part}	26	---	mg/Nm^3
Égéstermék-kibocsátás (CO a füstgázban O_2 = 13 %)	CO_{nom} | CO_{part}	0,0638 797	--- ---	% mg/Nm^3
OGC O_2 = 13 %	OGC_{nom} | OGC_{part}	43	---	mg/Nm^3
NOx O_2 = 13 %	NO_{xnom} | NO_{xpart}	83	---	mg/Nm^3
Automatikus égésszabályozás		---	---	
Villamosenergia-fogyasztás a készenléti üzemmódban	el_{SB}	---		kW
Villamosenergia-fogyasztás	el_{max} | el_{min}	---	---	kW
Álló légveszteség	V_h	---		m^3/h
Szakaszos működésre | Folytonos működésre	INT | CON	INT		

Alapvető műszaki adatok

Fő méretek (Magasság | Szélesség | Mélység)	H | W | L	1497 | 598 | 463	mm
Az égéstér méretei (Magasság | Szélesség | Mélység)	H | W | L	400 | 400 | 346	mm
Kandalló ajtó méretei (Magasság | Szélesség | Mélység)	H | W | L	--- | --- | ---	mm
A hátsó (oldalsó) bekötés tengelymagassága		1021	mm
A melegvíz-cserélő térfogata		---	l
A füstcső átmérője		150	mm
A füstcsőcsonk átmérője	d_{out}	150	mm
A külső levegő csatlakozás átmérője		125	mm
A központi külső levegőellátás maximális hossza (cső)		5000	mm
Súly	m	277	kg
Teherbírása	m_{chim}	200	kg

Fűtési teljesítmény (fűtőérték)
minimális helyiségméret a termék beépítéséhez

Ház szigetelés – nagyon jó (20 W/m³)	pl. új, szigetelt ház / tartósan lakható	240	m³
Ház szigetelés – jó (22,5 W/m³)		213	m³
Ház szigetelés – közepes (32 W/m³)		150	m³
Ház szigetelés – rossz (45 W/m³)		107	m³
Ház szigetelés – nagyon rossz (50 W/m³)	pl. egy régi, szigeteletlen ház / házikó / kunyhó	96	m³

Távolság gyúlékony anyagoktól
nem szigetelt égéstermék-elvezetővel (a Típustáblán feltüntetett)

		Megjegyzés	
Hátsó fal	d_R	200	mm
Első	d_P	1200	mm
Első a padlóra	d_F	450	mm
Oldalfal	d_S	450	mm
Oldalfal üveggel	d_{S1}	---	mm
Oldalfal – bemélyedése	d_{S2}	350	mm
Oldalfal – elhelyezése 45°	d_{S3}	100	mm
Oldalirányú sugárzás	d_L	300	mm
A padlóról	d_B	10	mm
Mennyezettől	d_C	750	mm

Távolság gyúlékony anyagoktól szigetelt füstcsővel *

Hátsó fal	d_R	---	mm
Oldalfal	d_S	---	mm

Távolság gyúlékony anyagoktól függőlemezzel (árnyékolás)

Hátsó fal	d_R	---	mm
Oldalfal	d_S	---	mm

Távolság gyúlékony anyagoktól szigetelt füstcsővel és függőlemezzel (árnyékolás) *

Hátsó fal	d_R	---	mm
Oldalfal	d_S	---	mm

Távolság nem gyúlékony anyagoktól

Hátsó fal	d_{Rnon}	80	mm
Oldalfal	d_{Snon}	200	mm
Oldalfal – bemélyedése	d_{S2non}	80	mm

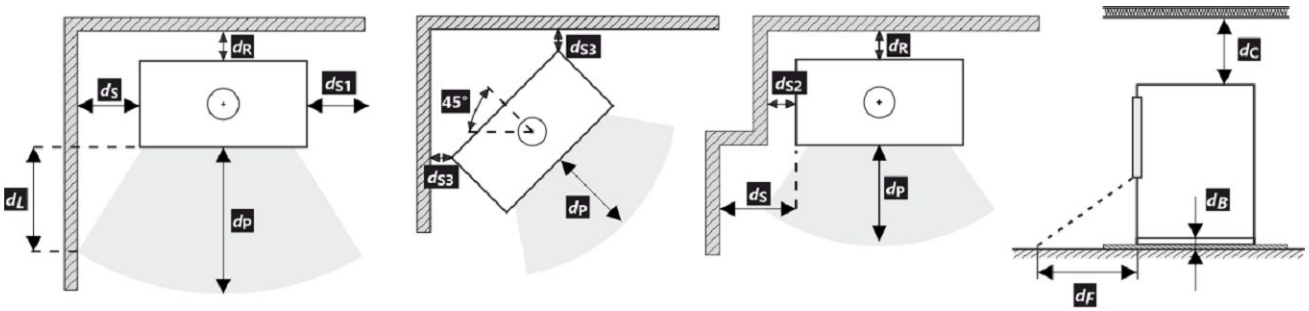

A termék telepítése és üzemeltetése során be kell tartani minden helyi előírást, beleértve a nemzeti és európai szabványokat érintő előírásokat is.

Ha a sugárzás miatt nem lépi túl a 65 K értéket a padlón elöl vagy az oldalfalakon, akkor a d_F vagy d_L 0 mm-nek mondható.

* A távolság feltételezi, hogy a termékig legalább 25 mm vastagságú szigetelt füstcsövet használnak.

Távolság gyúlékony (nem gyúlékony) anyagoktól – hátsó füstcsőcsatlakozás

Hátsó fal	d_R	200	mm
Oldalfal	d_S	450	mm

Hátsó kéménycsatlakozás

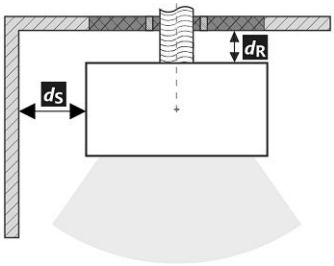

A füstcső áthaladása éghető anyagból készült falon

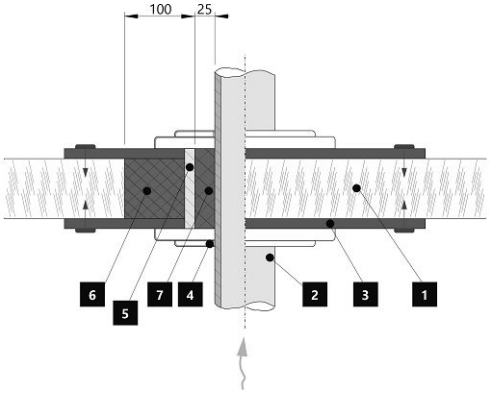

1. Fal
2. Kémény
3. Fedőlap (nem éghető, nem fémből)
4. Rózetta
5. Védőcső
6. Szigetelő töltőanyag (nem éghető, pl. üvegszál)
7. Szigetelőanyag (nem éghető, pl. kályhaagyag)

Távolság gyúlékony (nem gyúlékony) anyagoktól – hátsó füstcsőcsatlakozás (szigetelt)

Hátsó fal	d_R	---	mm
Oldalfal	d_S	---	mm

Hátsó kéménycsatlakozás (szigetelt)

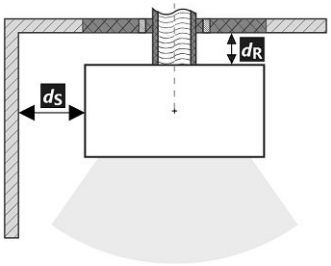

A füstcső áthaladása éghető anyagból készült falon

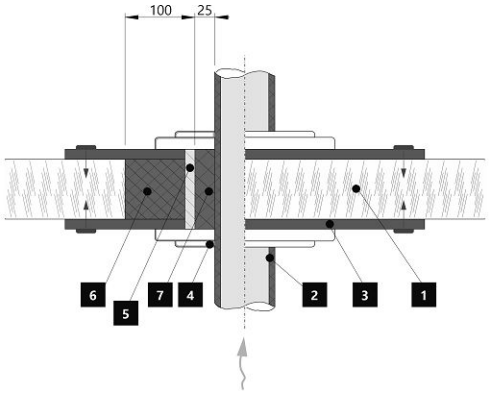

1. Fal
2. Szigetelt füstcső
3. Fedőlap (nem éghető, nem fémből)
4. Rózetta
5. Védőcső
6. Szigetelő töltőanyag (nem éghető, pl. üvegszál)
7. Szigetelőanyag (nem éghető, pl. kályhaagyag)

Figyelmeztetés

Amennyiben a termékeket olyan helyiségekben helyezik el, ahol a levegőt ventilátorok, elszívók, szellőző-, fűtő- vagy szellőztetőberendezések szívják el, elegendő levegőellátásról (KKL) kell gondoskodni. Termékünket nem ajánlott ilyen eszközökkel együtt használni.

A terméket megfelelő teherbírású padlóra kell telepíteni.

A termék, a füstelvezető és a kémény tisztításához és karbantartásához megfelelő hozzáférést kell biztosítani a telepítés során, kivéve, ha a termék tisztítása más helyről, például a tetőről vagy egy erre a célra kialakított ajtóból is elvégezhető.

A terméket és a füstgázcsatornákat rendszeresen és alaposan ellenőrizni és tisztítani kell a fűtési szezon előtt és után.

Olvassa el figyelmesen az általános utasításokat.

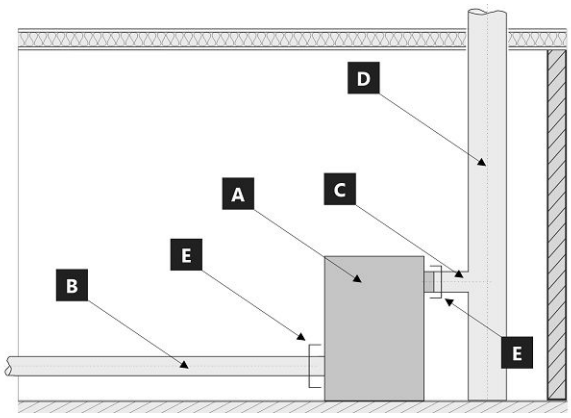

A készülék rendszer határai: EN 16510-1 ed. 2:2023

A Készülék
B Égési levegő cső
C Égéstermék csatlakozó cső
D Kémény
E Rendszer határait

POZÍCIÓ E

C Égéstermék csatlakozó cső

B Égési levegő cső

Típustábla

1. A gyártó neve vagy bejegyzett védjegye
2. A vállalat székhelye, honlapja
3. CE megfelelőségi jel, a szám a kiállításának évét jelzik
4. Típus, szám vagy modellmegjelölés a termék azonosítására
5. Termékleírás
6. Ajánlott üzemanyagok
7. Termékosztályozás
8. Alkalmazandó szabványok
9. Értéktáblázat
   nom – értékek a névleges hőteljesítményen
   part – értékek a részleges hőteljesítményen
   P – hőteljesítmény
   P_W – hőcserélő hőteljesítménye
   η – energetikai hatásfok
   CO – CO égéstermék-kibocsátás 13 % O_2 mellett
   NO_x – NO_x 13 % O_2 mellett
   OGC– OGC 13 % O_2 mellett
   PM – por 13 % O_2 mellett
   p – minimális kéményhuzat
   p_W – maximális üzemi víznyomás
   Távolság gyúlékony anyagoktól:
   d_R – hátsó fal
   d_S – oldalfal
   d_C – mennyezettől
   d_P – első
   d_F – első a padlóra
   d_L – oldalirányú sugárzás
   d_B – a padlóról
   Távolság nem gyúlékony anyagoktól:
   d_{Rnon} – hátsó fal
   d_{Snon} – oldalfal
   d_{S2non} – oldalfal (emélyedése)
   A termék jellemzői:
   W_{max} – maximális elektromos bemenet
   T_s – kimeneti égéstermékek hőmérséklete
   V_h – álló légveszteség
   d_{out} – a füstcsőcsonk átmérője
   H – magasság
   W – szélesség
   L – mélység
   NPD (No Performance Determined) – nemzetközi rövidítés, amely akkor használható, ha nincs tulajdonság vagy paraméter megadva. A jelölés megfelel a 305/2011/EU rendeletnek.
10. Teljesítménynyilatkozat dokumentum
11. Utasítások
12. Vonalkód | Gyártásiszám

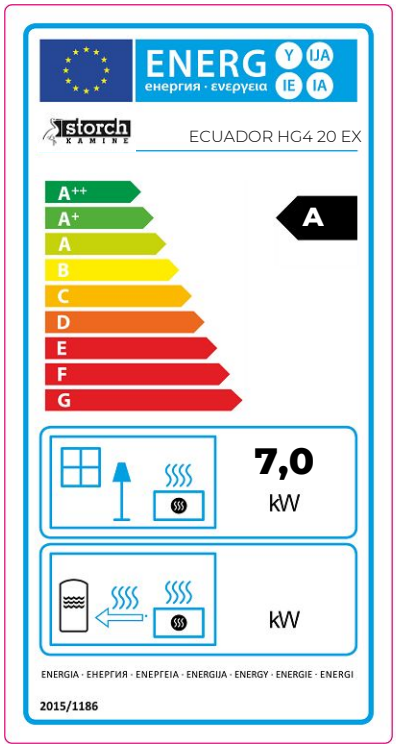

CZ Informační list výrobku dle nařízení EU 2015/1186

Název nebo ochranná známka dodavatele	**Storch Kamine GmbH**
Identifikační značka modelu používaná dodavatelem	**ECUADOR HG4 20 EX**
Třída energetické účinnosti modelu	**A**
Přímý tepelný výkon (kW)	**7,0**
Nepřímý tepelný výkon (kW)	**-**
Index energetické účinnosti EEI	**106**
Energetická účinnost u jmenovitého výkonu (%)	**80**
Energetická účinnost u minimálního zatížení (%)	**Pass**

Poznámky k instalaci a údržbě:
Přečtěte si všeobecný návod a dodržujte jej!
Dodržujte vzdálenosti od hořlavých materiálů a protipožární ochranu!
Výrobkem musí proudit dostatečné množství spalovacího vzduchu!
Výrobek s teplovodním výměníkem smí být uveden do provozu pouze tehdy, jsou-li všechna bezpečnostní zařízení funkční!

SK Informačný list výrobku podľa nariadenia EU 2015/1186

Meno dodávateľa alebo jeho ochranná známka	**Storch Kamine GmbH**
Identifikačný kód modelu dodávateľa	**ECUADOR HG4 20 EX**
Trieda energetickej účinnosti modelu	**A**
Priamy tepelný výkon (kW)	**7,0**
Nepriamy tepelný výkon (kW)	**-**
Index energetickej účinnosti EEI	**106**
Užitočná energetická účinnosť pri menovitom tepelnom výkone (%)	**80**
Užitočná energetická účinnosť pri minimálnom zaťažení (%)	**Pass**

Poznámky k inštalácii a údržbe:
Prečítajte si všeobecné pokyny a postupujte podľa nich!
Dodržujte vzdialenosti od horľavých materiálov a protipožiarnu ochranu!
Výrobkom musí prúdiť dostatočné množstvo spalovacieho vzduchu!
Výrobok s výmenníkom tepla sa môže uviesť do prevádzky len vtedy, ak sú všetky bezpečnostné zariadenia funkčné!

PL Karta produktu rozporządzenia EU 2015/1186

Nazwa dostawcy lub znak towarowy	**Storch Kamine GmbH**
Identyfikator modelu dostawcy	**ECUADOR HG4 20 EX**
Klasa efektywności energetycznej modelu	**A**
Bezpośrednia moc cieplna produktu (kW)	**7,0**
Pośrednia moc cieplna produktu (kW)	**-**
Współczynnik efektywności energetycznej EEI	**106**
Sprawność użytkowa przy nominalnej mocy cieplnej oraz (%)	**80**
Sprawność użytkowa przy minimalnym obciążeniu (%)	**Pass**

Uwagi dotyczące instalacji i konserwacji:
Przeczytaj i przestrzegaj ogólnych instrukcji!
Przestrzegać odległości od materiałów palnych i ochrony przeciwpożarowej!
Do produktu musi dopływać odpowiednia ilość powietrza do spalania!
Wymiennik ciepła ciepłej wody użytkowej można uruchomić tylko wtedy, gdy wszystkie urządzenia zabezpieczające są sprawne!

HU Termékinformációs adatlap a 2015/1186 EU rendelet szerint

A szállító neve vagy védjegye	**Storch Kamine GmbH**
Az eladó által használt modellazonosító	**ECUADOR HG4 20 EX**
Energiahatékonysági osztály	**A**
Közvetlen hőteljesítmény (kW)	**7,0**
Közvetett hőteljesítmény (kW)	**-**
Energiahatékonysági mutató EEI	**106**
Energiahatékonyság névleges teljesítményen (%)	**80**
Energiahatékonyság a minimális terhelésnél (%)	**Pass**

Telepítési és karbantartási utasítások:
Olvassa el az általános utasításokat, és kövesse azokat!
Tartsa be az éghető anyagoktól való távolságokat és a tűzvédelmet!
A termékbe elegendő égési levegőnek kell áramolnia!
A melegvíz-hőcserélővel ellátott terméket csak akkor szabad üzembe helyezni, ha minden biztonsági berendezés működik!

Dveře topeniště – Aretace 1 | Dvierka ohniska – Aretácia 1 | Drzwi paleniska – Mechaniczne blokowanie drzwi 1
Kandallóajtó – Záró mechanizmus 1

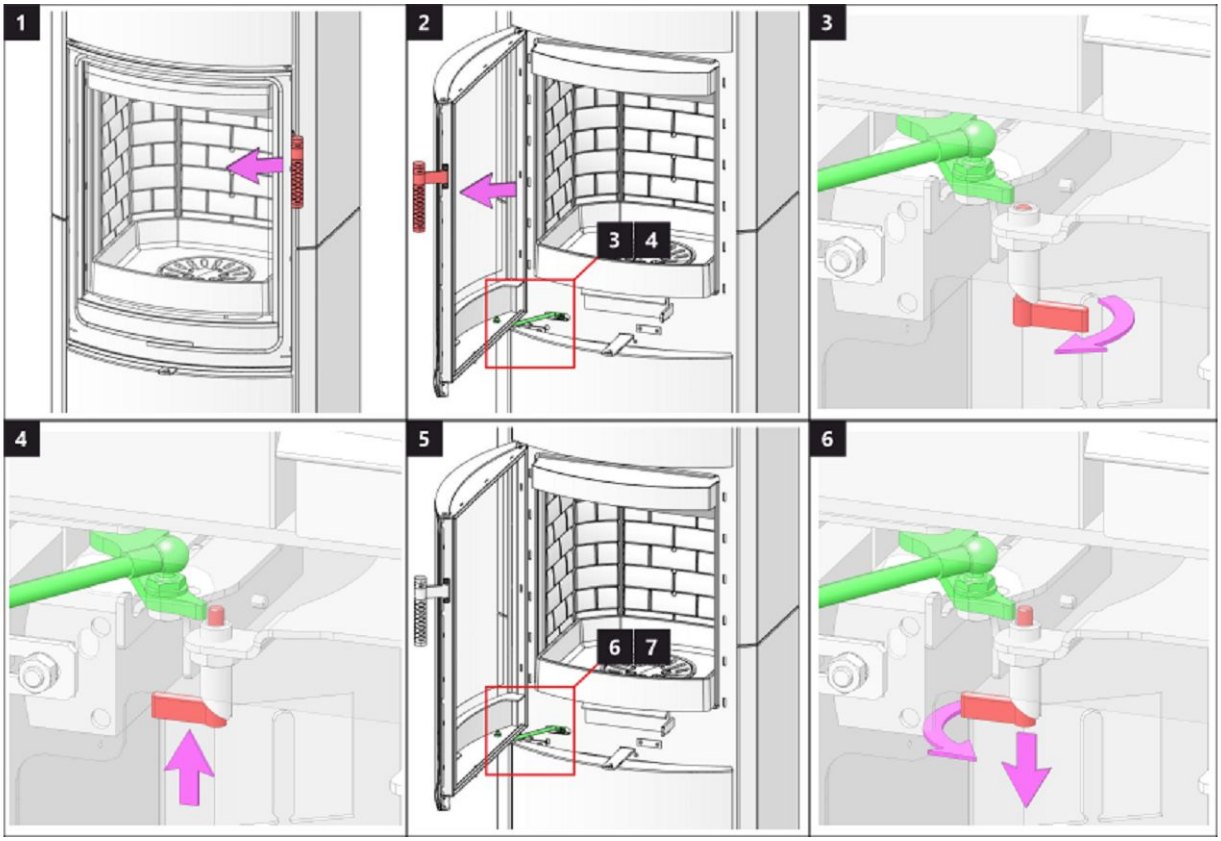

Dveře topeniště – Aretace 2 | Dvierka ohniska – Aretácia 2 | Drzwi paleniska – Mechaniczne blokowanie drzwi 2
Kandallóajtó – Záró mechanizmus 2

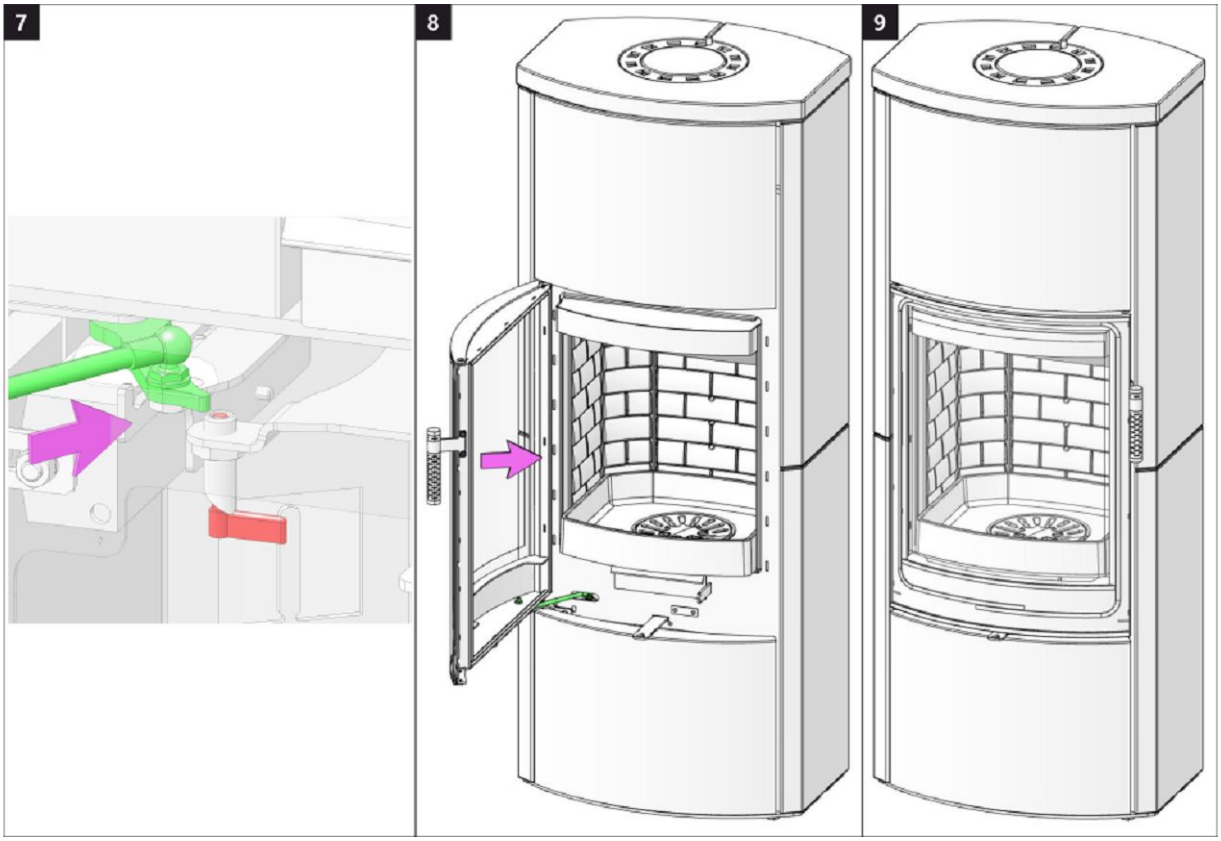

Dveře akumulace 1 | Dvere akumulácie 1 | Drzwicki akumulacji 1 | Akkumulátor rekesz ajtaja 1

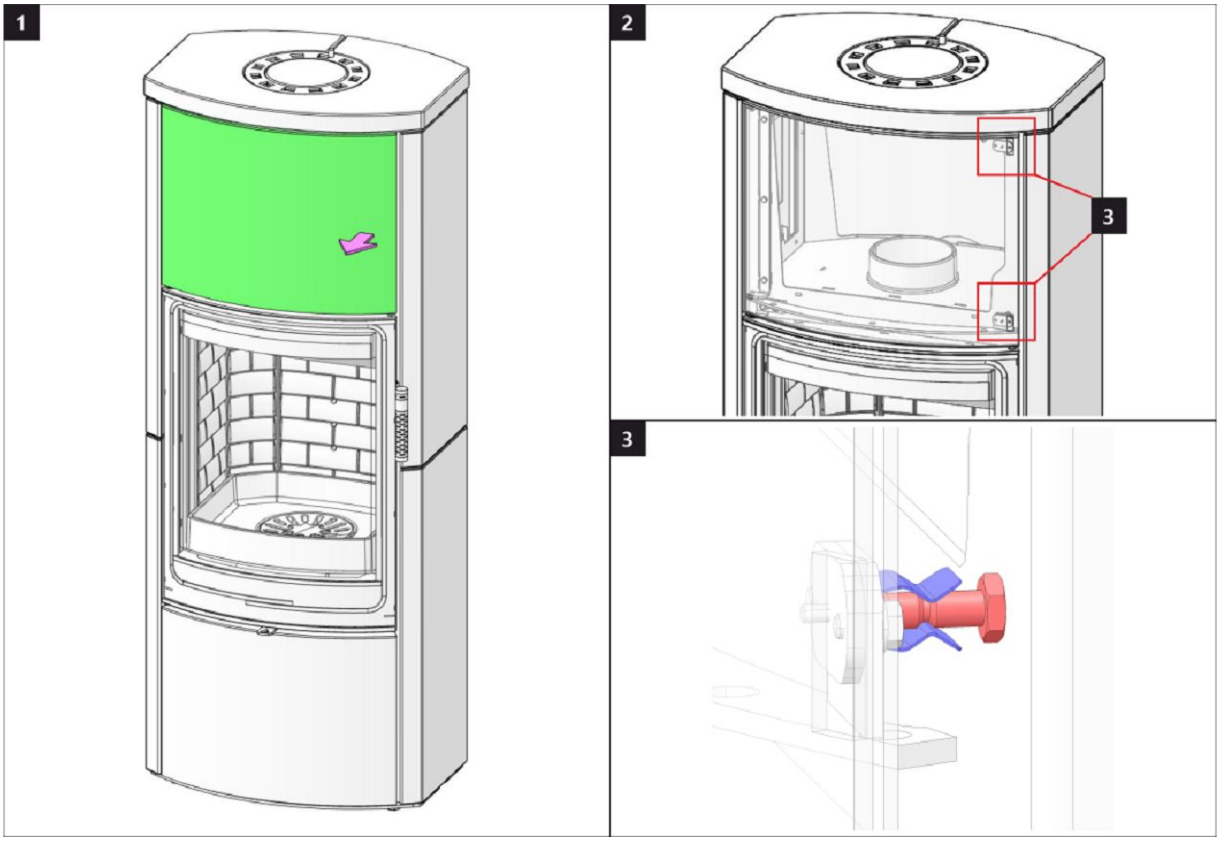

Dveře akumulace 2 | Dvere akumulácie 2 | Drzwicki akumulacji 2 | Akkumulátor rekesz ajtaja 2

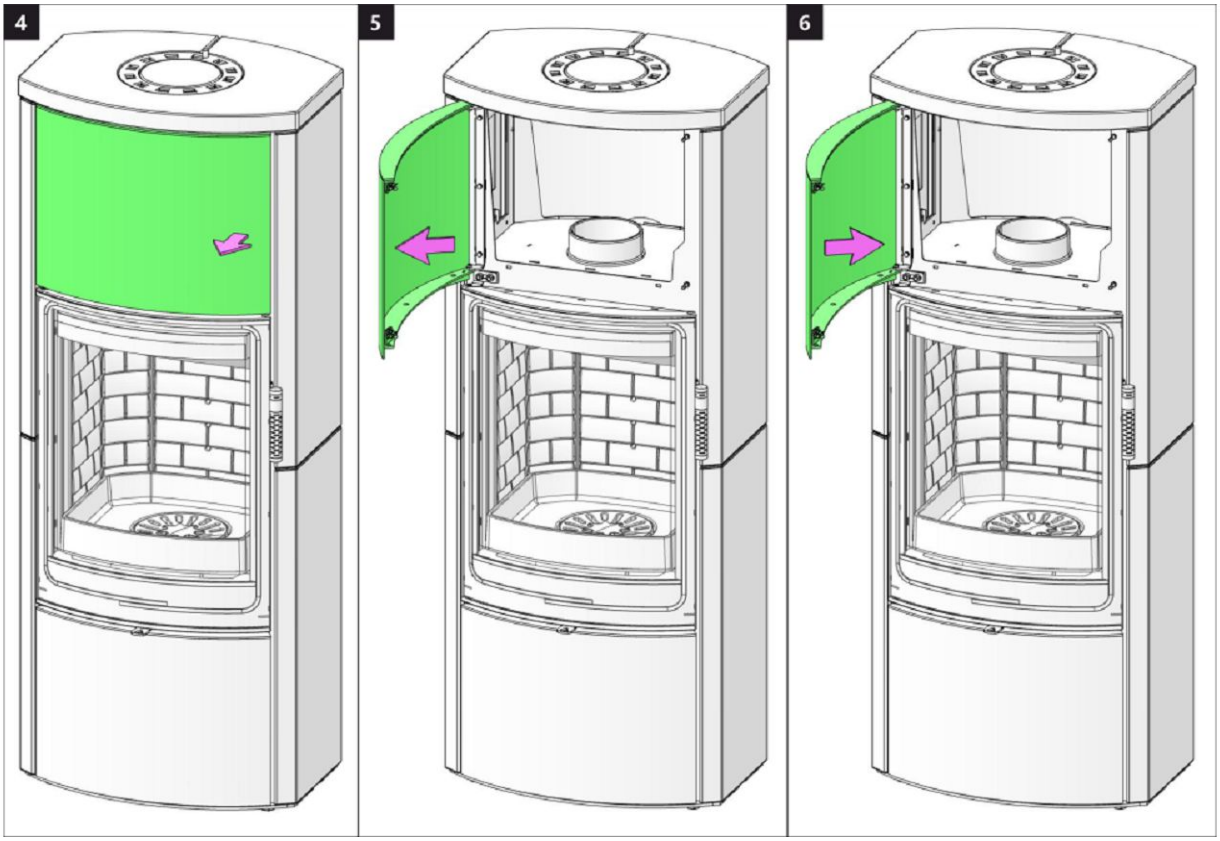

Dveře dřevníku 1 | Dvere drevníka 1 | Drzwiczki schowka na drewno 1 | Fatároló ajtó 1

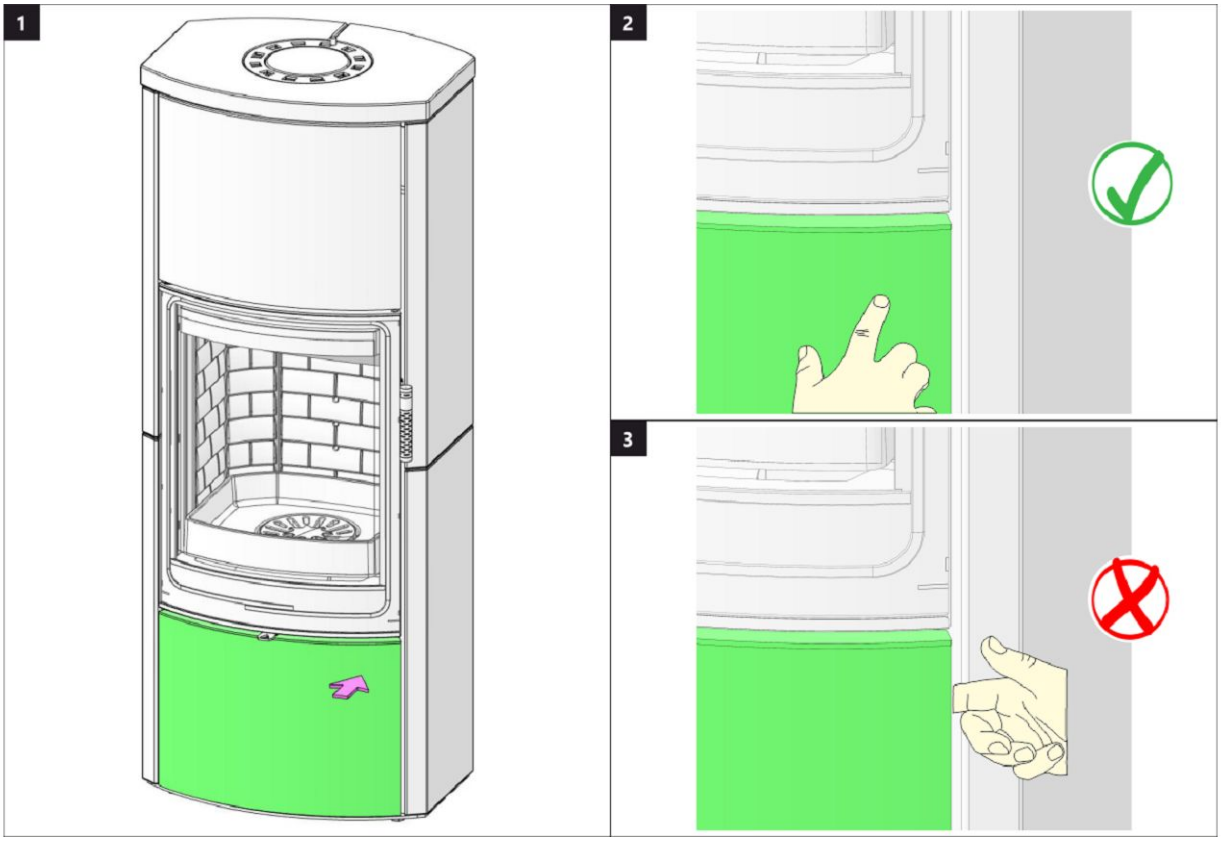

Dveře dřevníku 2 | Dvere drevníka 2 | Drzwiczki schowka na drewno 2 | Fatároló ajtó 2

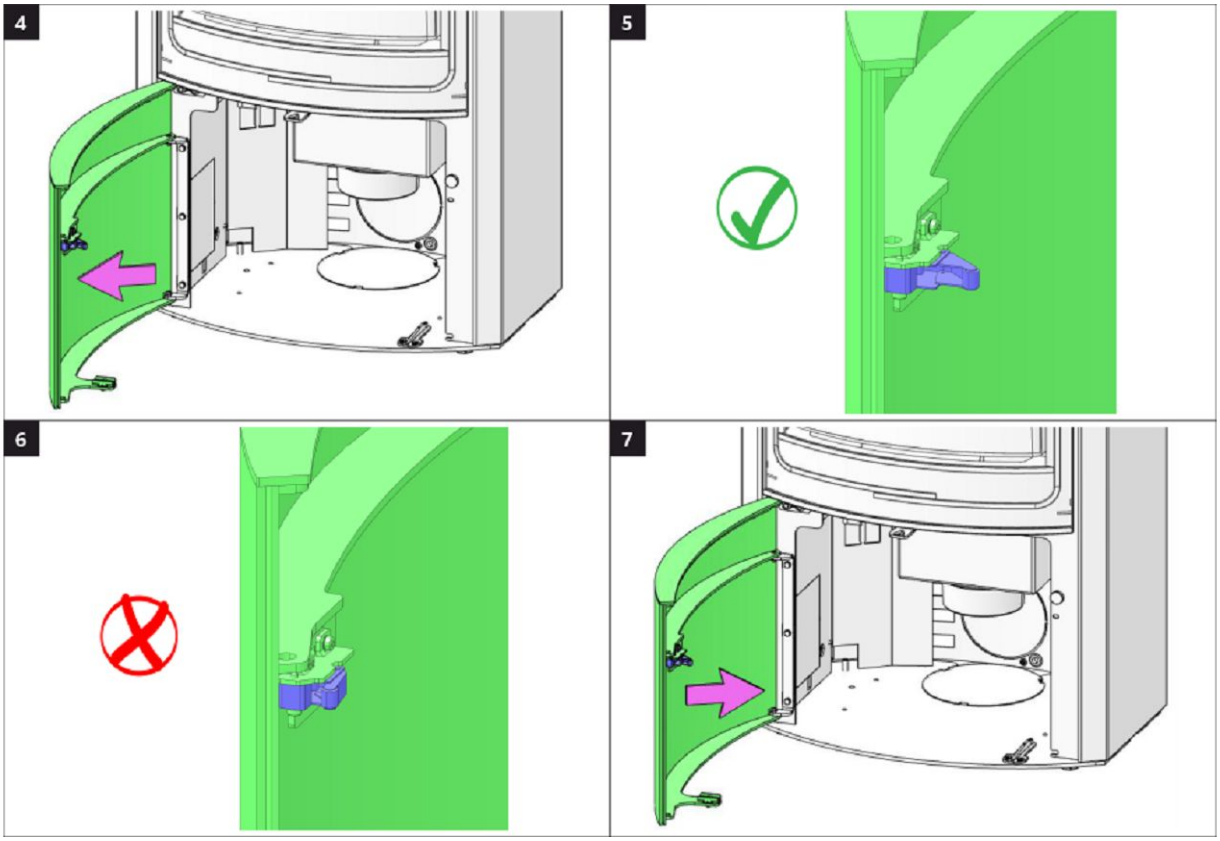

Spalovací komora 1 | Spal'ovacia komora 1 | Komora spalania 1 | Égőkamra 1

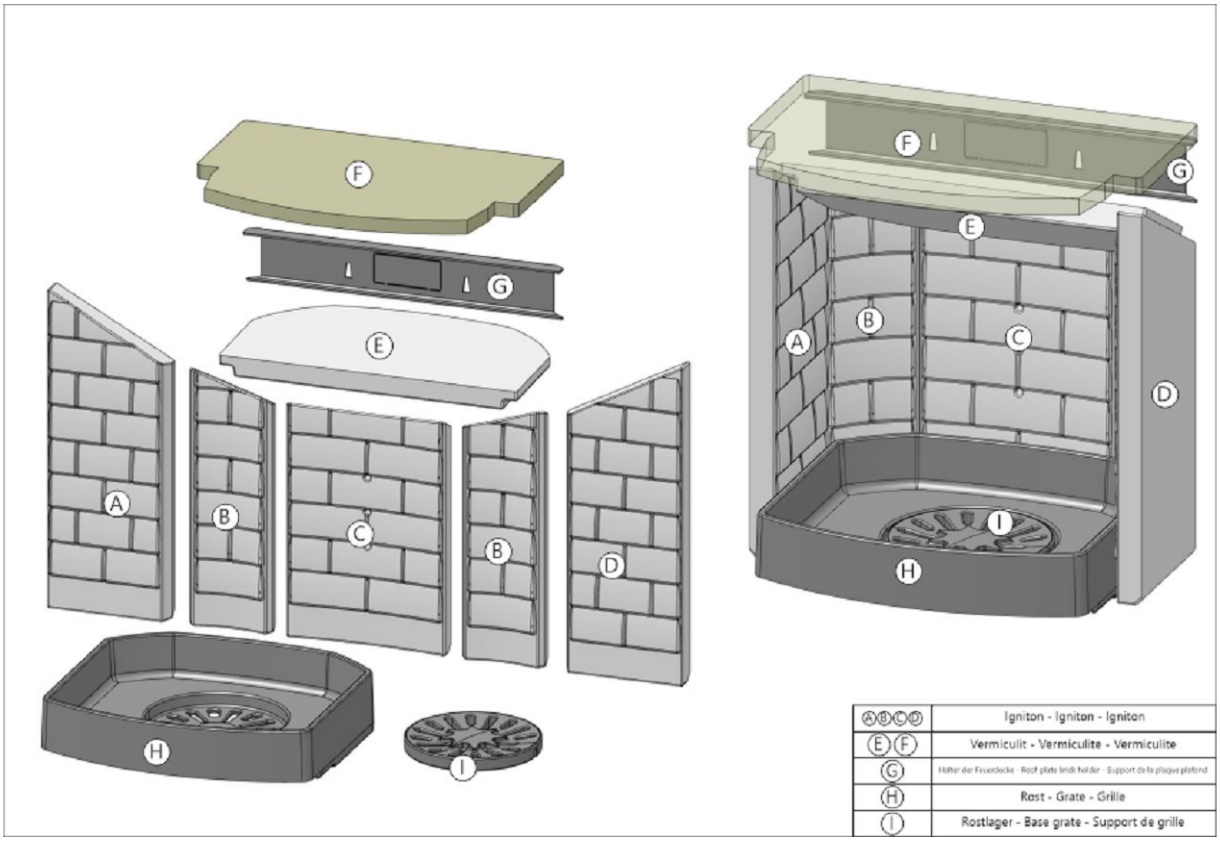

Spalovací komora 2 | Spal'ovacia komora 2 | Komora spalania 2 | Égőkamra 2

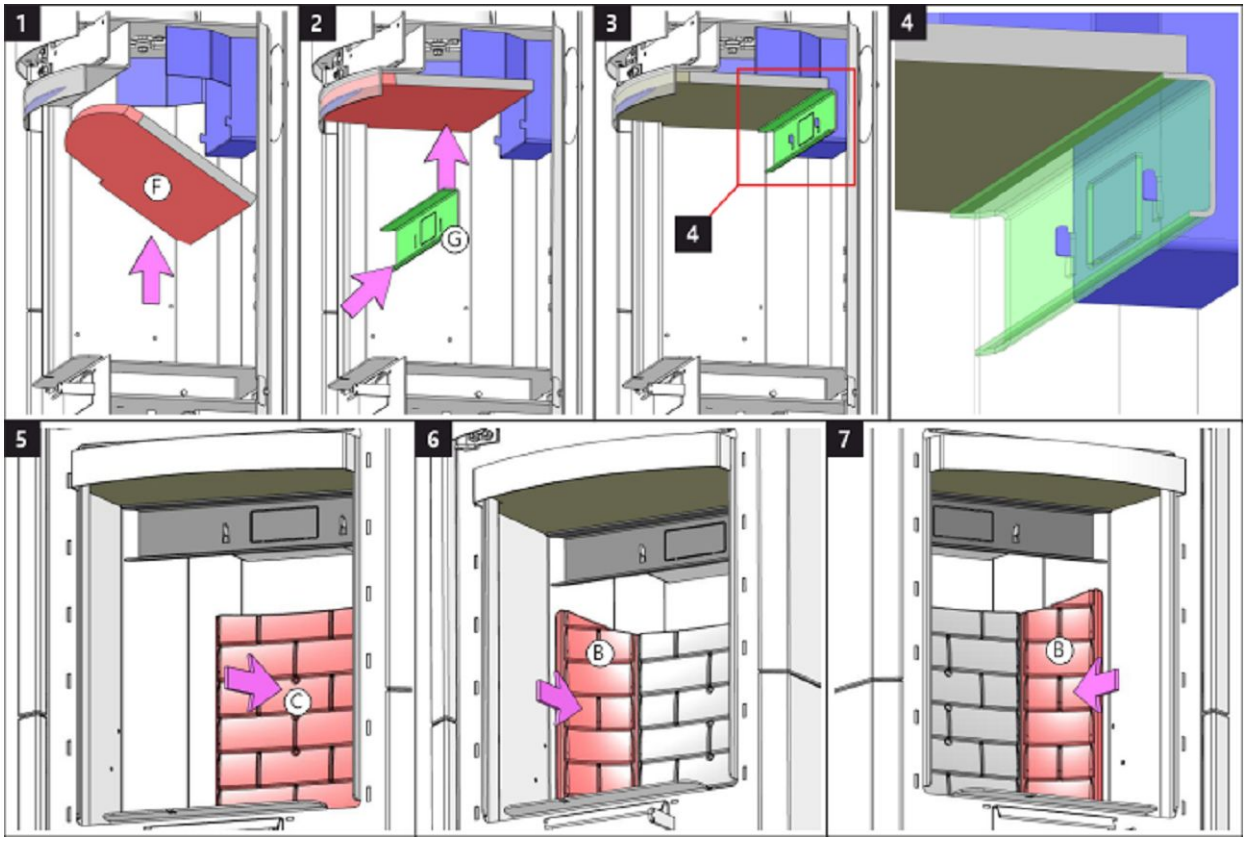

Spalovací komora 3 | Spal'ovacia komora 3 | Komora spalania 3 | Égőkamra 3

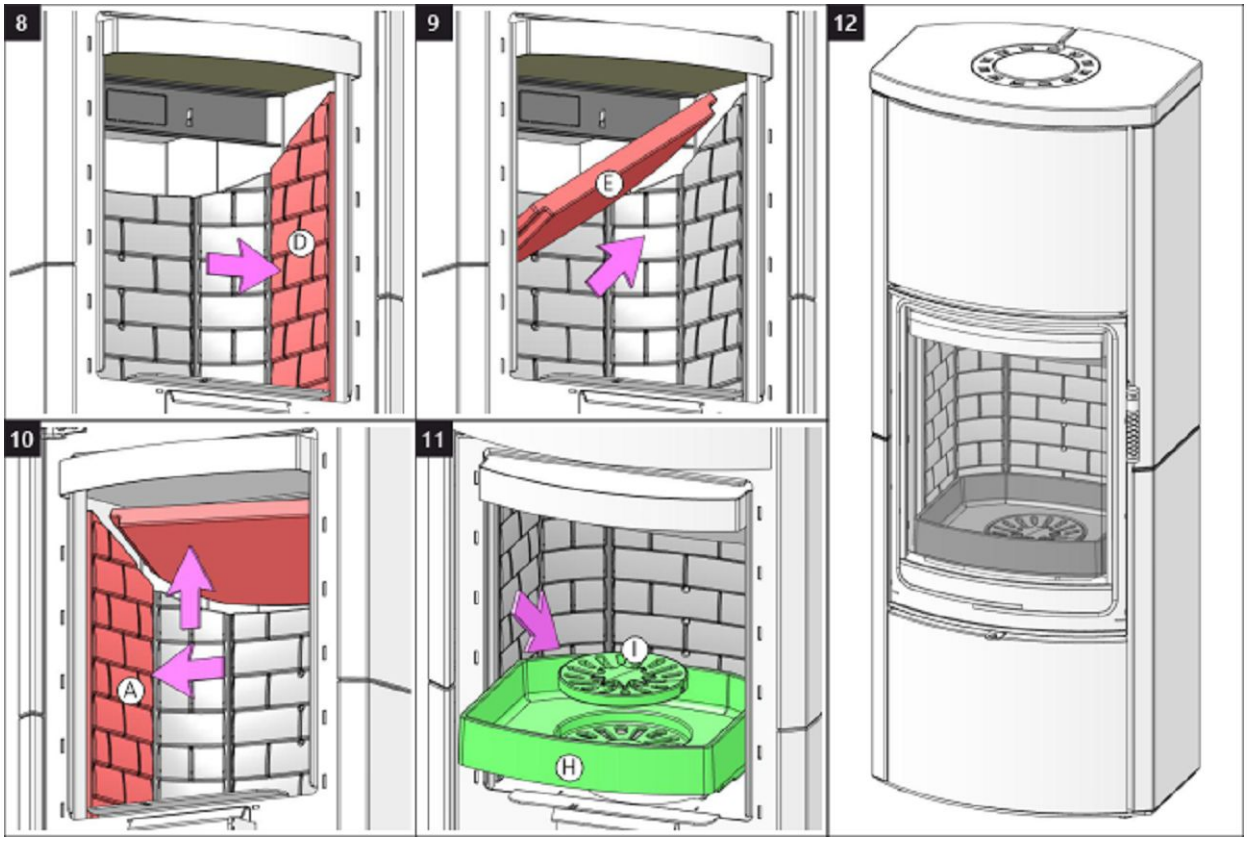

Storch Kamine GmbH

Mohnweg 1
90613 Großhabersdorf
Germany

www.storch-kamine.de

ECUX HG4 20 E

ECUADOR HG4 20 E EX

NÁVOD K INSTALACI CZ

NÁVOD NA INŠTALÁCIU SK

INSTRUKCJA MONTAŻU PL

TELEPÍTÉSI ÚTMUTATÓ HU

ECUADOR HG4 20 E EX

Při montáži výrobku musí být dodrženy všechny místní předpisy včetně těch, které se odkazují na národní a evropské normy. Montáž a instalace vámi vybraného výrobku musí být provedena pouze autorizovaným prodejcem **Storch Kamine GmbH** pro uznání záruky a bezvadné fungování výrobku. Tento výrobek není vhodný jako hlavní zdroj tepla k vytápění.

Návod k použití

Vezměte na vědomí informace a pokyny uvedené ve Všeobecném návodu.

Provozní tah komínu

Provozní tah 12 Pa. Maximální provozní tah 20 Pa. Tah měříme za plného provozu výrobku. Doporučujeme instalovat regulátor tahu, který je obzvláště nutný při instalaci automatické regulace hoření.

Schválené palivo

Suché kusové dřevo se zbytkovou vlhkostí do 20 %. Vždy musí být dodržena průměrná spotřeba paliva – 2,07 kg/h. Doporučená délka je cca 250-350 mm. Závisí na rozměru spalovací komory. Vždy použijte alespoň 2 ks dřeva.

Provozování výrobku

1 Vypálení laku výrobku

Proveďte první zátop s menším množstvím dřeva (cca ½ průměrné dávky). Nechejte pootevřená dvířka (cca 2 cm) tak, aby nedošlo k přilepení šňůry dvířek k laku a otevřete přívod vzduchu na maximum (Obr. C). Šetrným roztápěním zabráníte poškození laku a deformaci materiálů. Po vyhoření paliva na uhlíky můžete přistoupit k vypálení výrobku. Vyskládejte topeniště povolenou dávkou paliva. Nechejte lehce pootevřená dvířka (cca 2 cm). Musí dojít k dostatečnému vytvrzení laku pod dvířky. Až tato dávka vyhoří, proveďte další minimálně 2 až 3 přikládky povolenou dávkou paliva nyní již se zavřenými dvířky a otevřeným přívodem vzduchu na maximum (Obr. C). Vypalování laku je doprovázeno zápachem, který přetrvává po celou dobu vypálení laku, a proto tento proces provádějte pouze při dostatečném větrání místnosti.

2 Zátop

Ovladač přívodu vzduchu dejte do pozice otevření (Obr. C), není-li automatická regulace hoření. Otevřete litinový rošt, pokud je. Pro zátop použijte max. dvojnásobné množství průměrné dávky paliva. Vyložte na dno topeniště nejdříve větší polena a na ně pak navrstvěte jemnější polínka suchého kusového dřeva (Obr. 2) – zapalujte shora. K zapálení použijte podpalovač, jen pro to určený. Pokud je potřeba (oheň se po nějaké době nepodařilo rozhořet), nechejte dvířka na krátkou dobu otevřená (cca 2 cm), aby se k ohni dostalo dostatečné množství vzduchu. Následně při standardním topení nechejte dvířka vždy zavřená. Během zátopu nepřikládejte, dokud nezhasne plamen.

3 Topení a přikládka

Při přikládce pootevřete dvířka topeniště na cca 2 cm a vyčkejte přibližně 10 s, aby se vyrovnal tlak v místnosti. Zabráníte tak možnému úniku popela a kouře do místnosti. Přikládejte pouze takové množství dřeva, které je pro tento výrobek vhodné viz průměrná spotřeba paliva (Obr. 4). Po přiložení uzavřete dvířka topeniště. Doporučujeme nastavit ovladač vzduchu při jmenovitém výkonu do optimální pozice (Obr. B, B1). Nepřikládejte, dokud dřevo neshoří na uhlíky.

4 Ukončení topení

Po vyhoření topeniště uzavřete ovladače vzduchu. Uzavřením ovladače vzduchu zamezíte nežádoucímu úniku naakumulovaného tepla do komína (Obr. A).

1 příprava paliva na zátop
2 vyskládání dřeva v topeništi
3 zapálení dřeva od shora
4 přikládka

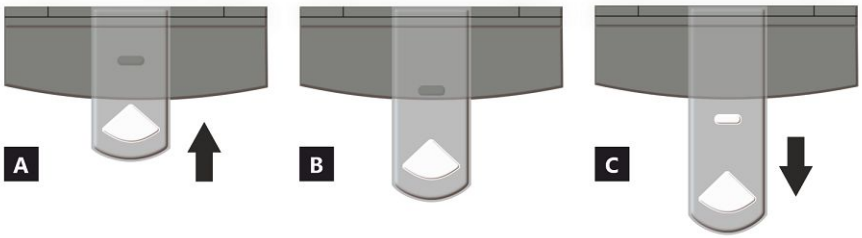

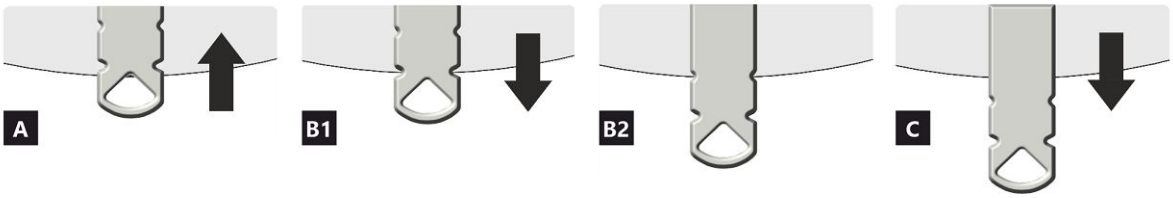

OVLADAČ PŘÍVODU VZDUCHU

A zavřen
B otevřen – topení na jmenovitý výkon (optimální provoz)
C otevřen – poloha při zatápění (uvedení do provozu)

A zavřen
B1 otevřen – topení na jmenovitý výkon (optimální provoz)
B2 otevřen – primární vzduch uzavřen
C otevřen – poloha při zatápění (uvedení do provozu)

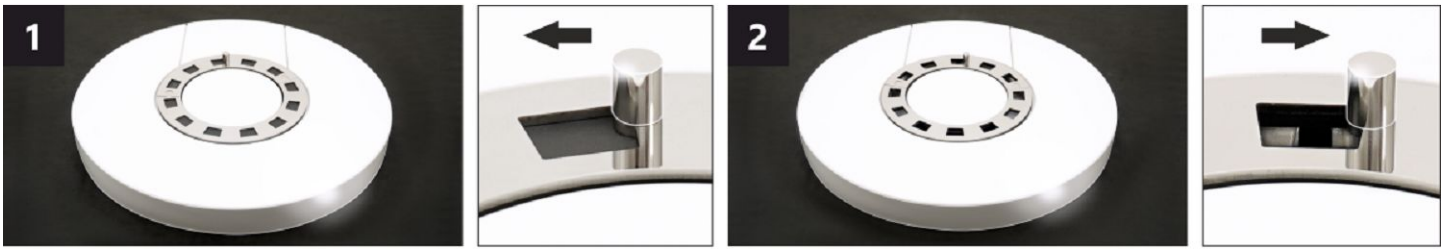

OVLADAČ KONVEKČNÍHO VZDUCHU *

Nastavením polohy ovladače lze částečně regulovat intenzitu proudění teplého vzduchu konvekcí.

1 zavřen – pomalé proudění teplého vzduchu do prostoru místnosti, ve které je výrobek instalován.
2 otevřen – rychlé proudění teplého vzuchu do prostoru místnosti, ve které je výrobek instalován.

Poznámka: Uzavřený ovladač konvekčního vzduchu nevede k nadměrnému přehřívání výrobkům nedochází k jeho poškození.

***** Tento ovladač je k dispozici pouze u některých produktů.

ECUADOR HG4 20 E EX

Deklarované vlastnosti výrobku

Harmonizovaná norma ✓ EN 16510-1 ed.2:2023 | EN 16510-2-1:2022 ✓ Ecodesign ✓ DIN+ ✓ BImSchV2 ✓ 15a B-VG 2015

Klasifikace výrobku		Type CA		
		Jmenovitý tepelný výkon (nom)	**Částečný tepelný výkon (part)**	
Energetická účinnost	η_{nom} | η_{part}	81	---	%
Sezónní účinnost při jmenovitém tepelném výkonu spotřebiče	ηs_{nom} | ηs_{part}	76	---	%
Index energetické účinnosti	EEI	112		
Energetický štítek		A+		
Palivo		Kusové dřevo (Palivové dřevo)		
Doporučená délka paliva		250-350		mm
Průměrná spotřeba paliva		2,07	---	kg/h
Povolená dávka paliva		2,7		kg/h
Interval dodávky paliva		1 hodina		
Množství spalovacího vzduchu		26,2		m^3/h
Jmenovitý tepelný výkon	P_{nom} | P_{part}	7,0	---	kW
Jmenovitý tepelný výkon teplovodního výměníku	P_{Wnom} | P_{Wpart}	---	---	kW
Maximální provozní tlak vody	p_W	---		bar
Hmotnostní průtok suchých spalin	$\Phi_{f,\,g\,nom}$ | $\Phi_{f,\,g\,part}$	8,0	---	g/s
Průměrná teplota spalin		265	---	°C
Výstupní teplota spalin	T_{snom} | T_{spart}	318	---	°C
Provozní tah	p_{nom} | p_{part}	12	---	Pa
Teplotní třída komína		T400		
Připojení na společný komín		Ano		
Ukládání paliva do prostoru dřevníku Maximální oteplení dřeva ve dřevníku		Ano 13		 °C
Prach O_2 = 13 %	PM_{nom} | PM_{part}	27	---	mg/Nm^3
Emise spalin (CO ve spalinách při O_2 = 13 %)	CO_{nom} | CO_{part}	0,0700 875	--- ---	% mg/Nm^3
OGC O_2 = 13 %	OGC_{nom} | OGC_{part}	65	---	mg/Nm^3
NOx O_2 = 13 %	NO_{xnom} | NO_{xpart}	96	---	mg/Nm^3
Automatická regulace hoření		EHC, Program 6	EHC, Program 6	
Spotřeba elektrické energie v pohotovostním režimu	el_{SB}	0,002		kW
Spotřeba elektrické energie	el_{max} | el_{min}	0,004	---	kW
Ztráta stojícího vzduchu	V_h	---		m^3/h
Přerušovaný provoz | Nepřetržitý provoz	INT | CON	INT		

Základní technické údaje

Rozměry (Výška | Šířka | Hloubka)	H | W | L	1497 | 598 | 463	mm
Rozměry spalovací komory (Výška | Šířka | Hloubka)	H | W | L	400 | 400 | 346	mm
Rozměry dveří topeniště (Výška | Šířka | Hloubka)	H | W | L	--- | --- | ---	mm
Výška osy zadního (bočního) vývodu		1021	mm
Objem teplovodního výměníku		---	l
Průměr kouřovodu		150	mm
Průměr kouřového hrdla	d_{out}	150	mm
Průměr centrálního přívodu vzduchu		125	mm
Max. délka centrálního přívodu vzduchu		5000	mm
Hmotnost	m	278	kg
Nosnost	m_{chim}	200	kg

ECUADOR HG4 20 E EX

Vytápěcí schopnost (výhřevnost)
minimální velikost místnosti pro instalaci výrobku

Izolace domu – velmi dobrá (20 W/m³)	např. nový, zateplený dům / trvale obyvatelný	240	m³
Izolace domu – dobrá (22,5 W/m³)		213	m³
Izolace domu – střední (32 W/m³)		150	m³
Izolace domu – špatná (45 W/m³)		107	m³
Izolace domu – velmi špatná (50 W/m³)	např. starý, nezateplený dům / chata / chalupa	96	m³

Vzdálenost od hořlavých materiálů
s neizolovaným kouřovodem (uvedeno na výrobním štítku) **Poznámka**

Zadní	d_R	200	mm
Čelní	d_P	1200	mm
Čelní k podlaze	d_F	450	mm
Boční	d_S	450	mm
Boční se sklem	d_{S1}	---	mm
Boční – výklenek	d_{S2}	350	mm
Boční – umístění 45°	d_{S3}	100	mm
Boční záření	d_L	300	mm
Od podlahy	d_B	10	mm
Od stropu	d_C	750	mm

Vzdálenost od hořlavých materiálů s izolovaným kouřovodem *

Zadní	d_R	---	mm
Boční	d_S	---	mm

Vzdálenost od hořlavých materiálů se závěsným plechem (stíněním)

Zadní	d_R	---	mm
Boční	d_S	---	mm

Vzdálenost od hořlavých materiálů s izolovaným kouřovodem a závěsným plechem (stíněním) *

Zadní	d_R	---	mm
Boční	d_S	---	mm

Vzdálenost od nehořlavých materiálů

Zadní	d_{Rnon}	80	mm
Boční	d_{Snon}	200	mm
Boční – výklenek	d_{S2non}	80	mm

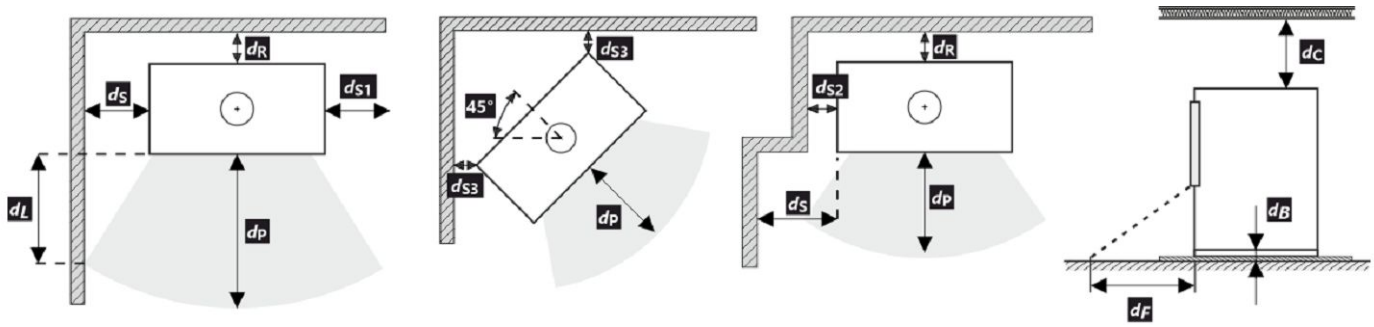

Při montáži a provozu výrobku musí být dodrženy všechny místní předpisy včetně předpisů, které se týkají národních a evropských norem.

V případě, že kvůli radiaci není hodnota 65 K na podlaze vpředu nebo na bočních stěnách překročena, d_F nebo d_L může být deklarováno 0 mm.

* Vzdálenost předpokládá použití izolovaného kouřovodu s izolací min. tl. 25 mm až po výrobek.

Vzdálenost od hořlavých (nehořlavých) materiálů – zadní napojení kouřovodu

Zadní	d_R	200	mm
Boční	d_S	450	mm

Zadní napojení kouřovodu

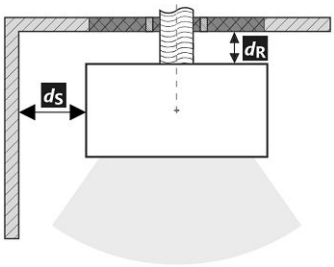

Prostup kouřovodu stěnou z hořlavé hmoty ČSN 06 1008

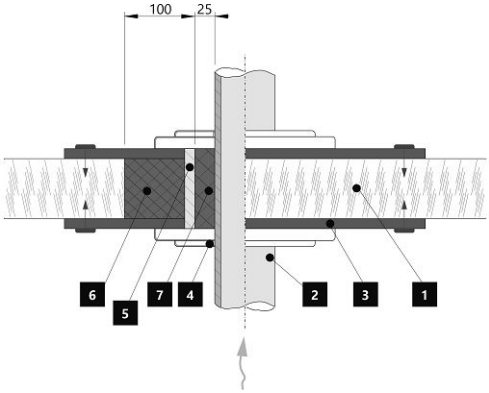

1. Stěna
2. Kouřovod
3. Krycí deska (nehořlavá, nekovová)
4. Růžice
5. Ochranná trubka
6. Izolační výplň (nehořlavá, např. skelná vlákna)
7. Izolační výplň (nehořlavá, např. kamnářská hlína)

Vzdálenost od hořlavých (nehořlavých) materiálů – zadní napojení izolovaného kouřovodu

Zadní	d_R	---	mm
Boční	d_S	---	mm

Zadní napojení izolovaného kouřovodu

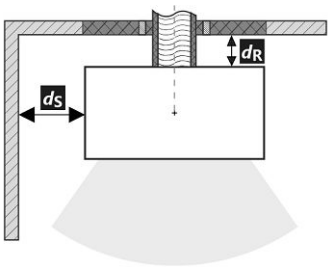

Prostup kouřovodu stěnou z hořlavé hmoty ČSN 06 1008

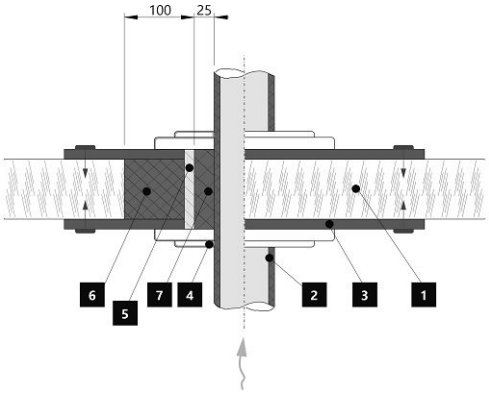

1. Stěna
2. Izolovaný kouřovod
3. Krycí deska (nehořlavá, nekovová)
4. Růžice
5. Ochranná trubka
6. Izolační výplň (nehořlavá, např. skelná vlákna)
7. Izolační výplň (nehořlavá, např. kamnářská hlína)

Upozornění

Pokud jsou výrobky instalovány v prostorech, kde je odsáván vzduch ventilátory, digestořemi, větracím, vytápěcím nebo odvětrávacím zařízením, je nutno zajistit dostatečný přísun vzduchu – centrální přívod vzduchu (CPV). Před plánovanou přikládkou vypněte veškerá odvětrávací zařízení ve vašem domě.

Výrobek musí být instalován na nehořlavých podlahách s přiměřenou nosností.

Již při samotné instalaci je nutno zajistit přiměřený přístup pro čištění a údržbu vašeho výrobku, kouřovodu a komína, pokud tento výrobek není možno čistit z jiného místa např. střechy nebo dvířek k tomu účelu určených.

Výrobek a jeho spalinové cesty je potřeba pravidelně a důkladně překontrolovat a čistit vždy před i po topné sezóně.

Přečtěte si pozorně všeobecný návod.

1 Uvedení do provozu (topení bez EHC)

Vypálení laku výrobku

Automatická regulace se stará o optimální průběh hoření v topeništi vašeho výrobku. Reguluje přívod vzduchu do topeniště v závislosti na teplotě spalin. Tím se dosáhne maximálního využití energie z paliva a současně neuniká přebytečná energie do komínu. Po ustavení a připojení výrobku na komín je třeba vypálit povrchové úpravy žáruvzdorného laku. To se provádí bez automatické regulace hoření EHC. Ještě, než se dostanete k prvnímu zátopu je potřeba deaktivovat servopohon EHC, a to tím, že na něj nasadíte magnetický klíč (viz obrázek).

V tuto chvíli můžete přejít k samotnému vypálení, a to dle kapitoly v tomto dokumentu: Provozování výrobku – 1. Vypálení laku výrobku. Mějte na paměti, že při vypalování laku je nutné zajistit řádné větrání místnosti, případně zabezpečit nepřítomnost zvířectva v prostoru obsahující výpary laku. Doporučuje se také, po tuto dobu, vypnout vzduchování akvárii. Po ukončení topení za účelem vytvrzení laku nechte výrobek vychladnout. Vyčistěte topeniště i popelník od popela. Páku ovládání klapky vzduchu přesuňte do polohy zavřeno. Sejměte magnetický klíč ze servopohonu.

Váš výrobek je nyní připraven k provozu s EHC.

2 Provoz (topení) s EHC

Zátop

Otevřete přikládací dvířka. V tuto chvíli se vám rozsvítí LED signalizace a hlavní obrazovka aplikace žlutě. Automatická regulace se postará o to, aby se ovladač přívodu vzduchu automaticky otevřel na maximum. Pro zátop použijte max. dvojnásobné množství průměrné dávky paliva. Vyložte na dno topeniště nejdříve větší polena a na ně pak navrstvěte jemnější polínka suchého kusového dřeva. K zapálení použijte podpalovač, jen pro to určený. Po vyhoření každé dávky paliva vás zvuková signalizace automatické regulace upozorní na nutnost přiložení. V tento moment bliká LED signalizace.

1 Třísky
2 Menší polínka
3 Větší polínka

První a další přikládka – topení na jmenovitý výkon

Pootevřete dvířka topeniště na cca 2 cm po dobu 10 s, aby se vyrovnal tlak v místnosti a spalovací komoře. LED signalizace a aplikace se rozsvítí žlutě. Nyní již přikládejte pouze takové množství dřeva, které je pro tento výrobek vhodné viz průměrná spotřeba paliva. Toto doporučené množství dodržujte. Poté zavřete dvířka topeniště. Během cyklu hoření se barvy na LED signalizaci i v aplikaci mění v závislosti na průběhu topení. Na konci každého cyklu zazní signalizace a LED signalizace bliká. Poté můžete provést další přikládku. Na konci topení automatická regulace zavře přísun vzduchu.

V případě potřeby okamžitého zvýšení výkonu lze vypnout automatickou regulaci. Tím umožníte otevření klapky CPV na 100 %. Tato možnost je z důvodu bezpečnosti časově omezena na cca 10 minut.

3 Ukončení provozu (topení) s EHC

Po vyhoření topeniště automatická regulace přejde do pohotovostního režimu (šedá barva aplikace) a LED signalizace zhasne.

Při výpadku elektrického proudu je možné přejít na ruční ovládání prostřednictvím magnetického klíče (servopohonu), aby bylo možné regulovat hoření manuálně pomocí páky ovládání přívodu vzduchu.
Mimo topné období doporučujeme regulaci odpojit od sítě el. napětí.
Pokud vaše kamna mají uzavíratelný rošt, ponechte jej otevřený.

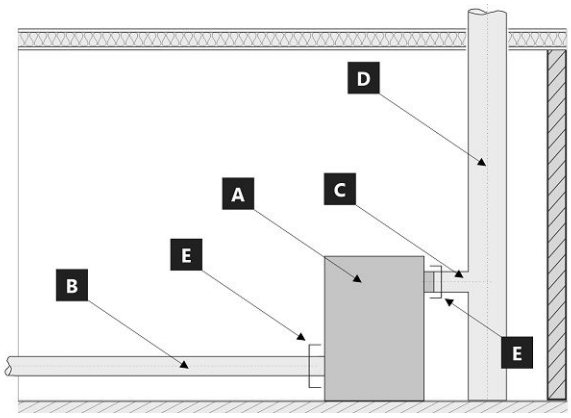

Hranice systému pro zařízení: ČSN EN 16510-1 ed. 2:2023

A Výrobek
B Potrubí spalovacího vzduchu (CPV)
C Spojovací potrubí kouřovodu
D Komín
E Hranice systému

POZICE E

C Spojovací potrubí kouřovodu

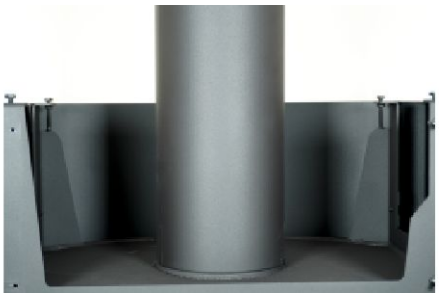

B Potrubí spalovacího vzduchu (CPV)

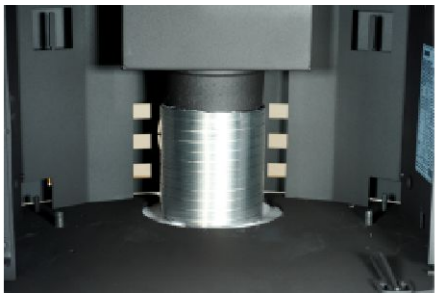

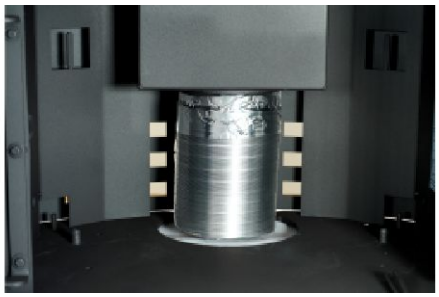

Výrobní štítek

1. Název výrobce nebo registrovaná ochranná známka
2. Sídlo společnosti, web
3. Značka shody CE, číslice znamenají rok vydání certifikátu
4. Typ, číslo nebo označení modelu pro identifikaci výrobku
5. Specifikace výrobku
6. Doporučené palivo
7. Klasifikace výrobku
8. Platné normy
9. Tabulka hodnot
   nom – hodnoty při jmenovitém tepelném výkonu
   part – hodnoty při částečném tepelném výkonu
   P – tepelný výkon
   P_W – tepelný výkon teplovodního výměníku
   η – energetická účinnost
   CO – CO emise při 13 % O_2
   NO_x – NO_x při 13 % O_2
   OGC– OGC při 13 % O_2
   PM – prach při 13 % O_2
   p – minimální tah komínu
   p_W – maximální provozní tlak
   Bezpečnostní vzdálenosti od hořlavých materiálů:
   d_R – zadní
   d_S – boční
   d_C – od stropu
   d_P – čelní
   d_F – čelní k podlaze
   d_L – boční záření
   d_B – od podlahy
   Bezpečnostní vzdálenosti od nehořlavých materiálů:
   d_{Rnon} – zadní
   d_{Snon} – boční
   d_{S2non} – boční (výklenek)
   Vlastnosti výrobku:
   W_{max} – maximální elektrický příkon
   T_s – výstupní teplota spalin
   V_h – stálá ztráta vzduchu
   d_{out} – průměr kouřového hrdla
   H – výška
   W – šířka
   L – hloubka
   NPD (No Performance Determined) – mezinárodní zkratka, kterou lze použít, pokud není uvedena žádná vlastnost či parametr. Označení je v souladu s nařízením EU č. 305/2011.
10. Dokument: Prohlášení o vlastnostech
11. Instrukce
12. Čárový kód | Výrobní číslo

ECUADOR HG4 20 E EX

Pri montáži výrobku musia byť dodržané všetky miestne predpisy, vrátane tých, ktoré odkazujú na národné a európske normy. Montáž a inštalácia vami vybraného výrobku musí byť vykonaná iba autorizovaným predajcom **Storch Kamine GmbH**, na uznanie záruky a bezchybné fungovanie výrobku. Tento výrobok nie je vhodný ako hlavný zdroj tepla na vykurovanie.

Návod na použitie

Vezmite na vedomie informácie a pokyny uvedené vo všeobecných pokynoch.

Prevádzkový ťah komína

Prevádzkový ťah 12 Pa. Maximálny prevádzkový ťah 20 Pa. Ťah sa meria, keď je výrobok v plnej prevádzke. Odporúčame nainštalovať regulátor ťahu, ktorý je potrebný najmä pri inštalácii automatickej regulácie spaľovania.

Prípustné palivá

Suché kusové drevo so zvyškovou vlhkosťou do 20 %. Priemerná spotreba paliva – 2,07 kg/h musí byť vždy dodržaná. Odporúčaná dĺžka je približne 250-350 mm. Závisí to od veľkosti spaľovacej komory. Vždy používajte aspoň 2 ks dreva.

Prevádzka výrobku

1 Vypaľovanie laku výrobku

Prvé zakúrení vykonajte s menším množstvom menšieho dreva (približne ½ priemernej dávky). Dvere nechajte pootvorené (približne 2 cm), aby sa šnúra dverí neprilepila na lak, a otvorte prívod vzduchu na maximum (Obr. C). Šetrné zakúrenie zabráni poškodeniu laku a deformácii materiálov. Keď sa palivo vyhorí na uhlíky, môžete pristúpiť k vypaľovaní výrobku. Do ohniska vložte povolené množstvo paliva, menšie drevo. Dvere nechajte mierne pootvorené (asi 2 cm). Lak pod dverami sa musí nechať dostatočne vytvrdnúť. Keď táto dávka vyhorí, vykonajte aspoň 2 alebo 3 ďalšie priloženie s povolenou dávkou paliva, teraz so zatvorenými dvierkami a s otvoreným prívodom vzduchu na maximum (Obr. C). Vypaľovanie farby je sprevádzané zápachom, ktorý pretrváva počas celého vypaľovania, preto tento proces vykonávajte len vtedy, keď je miestnosť dostatočne vetraná.

2 Rozkúrenie

Ovládač prívodu vzduchu dajte do polohy otvorenie (Obr. C), okrem prípadov, keď je k dispozícii automatická regulácia spaľovania. Otvorte liatinový rošt, ak je. Použite max. dvojnásobok priemerného množstva paliva pre oheň. Na dno ohniska položte väčšie polená a potom na ne navrstvite jemnejšie polená zo suchého kusového dreva (Obr. 2). Na zapálenie ohňa použite podpaľovač určený len na tento účel. Ak je to potrebné (oheň sa po určitom čase nerozhorí), nechajte dvierka na krátky čas otvorené (asi 2 cm), aby sa k ohňu dostal dostatok vzduchu. Pri štandardnom vykurovaní nechajte dvere vždy zatvorené. Počas ohňa nepridávajte palivo, kým plameň nezhasne.

3 Vykurovanie a prikladanie paliva

Pri prikladaní otvorte dvierka ohniska približne na 2 cm a počkajte približne 10 sekúnd, aby sa vyrovnal tlak v miestnosti. Tým sa zabráni možnému úniku popola a dymu do miestnosti. Pridajte len také množstvo dreva, ktoré je vhodné pre tento výrobok, pozri priemernú spotrebu paliva (Obr. 4). Po pridaní zatvorte dvierka ohniska. Odporúča sa nastaviť reguláciu vzduchu do optimálnej polohy pri menovitom výkone (Obr. B, B1). Drevo nepridávajte, kým sa nerozhorí na uhlíky.

4 Ukončenie vykurovania

Po vyhorení ohniska zatvorte regulátory vzduchu. Uzavretím regulácie vzduchu sa zabráni nežiaducemu úniku nahromadeného tepla do komína (obr. A).

1 príprava paliva na rozkúrenie
2 poukladanie dreva v ohnisku
3 zapálenie dreva zhora
4 prikladanie

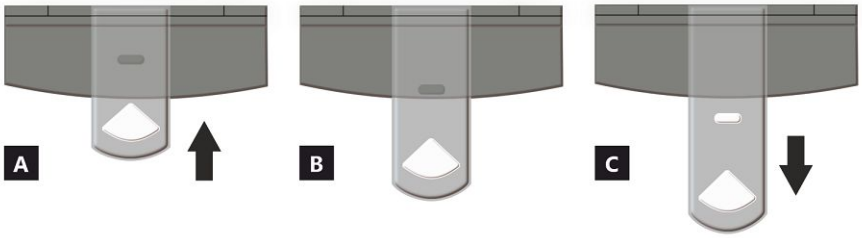

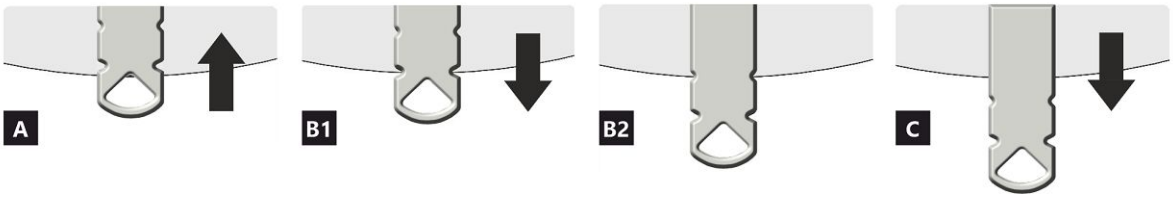

REGULÁTOR PRÍVODU VZDUCHU

A uzavretý
B otvorený – vykurovanie pri menovitom výkone (optimálna prevádzka)
C otvorený – poloha pri spustení vykurovania (uvedenie výrobku do prevádzky)

A uzavretý
B1 otvorený – vykurovanie pri menovitom výkone (optimálna prevádzka)
B2 otvorený – primárny vzduch uzavretý
C otvorený – poloha pri spustení vykurovania (uvedenie výrobku do prevádzky)

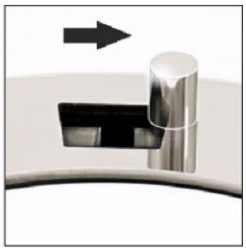

REGULÁTOR KONVEKČNÉHO VZDUCHU *

Nastavením polohy regulátora je možné čiastočne regulovať intenzitu prúdenia teplého vzduchu konvekciou.

1 uzavretý – pomalé prúdenie teplého vzduchu do priestoru miestnosti, v ktorej je výrobok inštalovaný.
2 otvorený – rýchle prúdenie teplého vzduchu do priestoru miestnosti, v ktorej je výrobok inštalovaný.

Poznámka: Uzavretý regulátor konvekčného vzduchu nevedie k nadmernému prehrievaniu výrobku, nedochádza k jeho poškodeniu.

***** Tento regulátor je k dispozícii iba pri niektorých produktoch.

ECUADOR HG4 20 E EX

Deklarované vlastnosti výrobku

Harmonizovaná norma ✓ EN 16510-1 ed.2:2023 | EN 16510-2-1:2022 ✓ Ecodesign ✓ DIN+ ✓ BImSchV2 ✓ 15a B-VG 2015

Klasifikácia výrobku		Type CA		
		Menovitý tepelný výkon (nom)	**Čiastočný tepelný výkon (part)**	
Energetická účinnosť	η_{nom} | η_{part}	81	---	%
Sezónna účinnosť pri menovitom tepelnom výkone spotrebiča	ηs_{nom} | ηs_{part}	76	---	%
Index energetickej účinnosti	EEI	112		
Energetický štítok		A+		
Palivo		Kusové drevo (Palivové drevo)		
Dĺžka paliva		250-350		mm
Priemerná spotreba paliva		2,07	---	kg/h
Povolená dávka paliva		2,7		kg/h
Interval dodávky paliva		1 hodina		
Množstvo spaľovacieho vzduchu		26,2		m^3/h
Menovitý tepelný výkon	P_{nom} | P_{part}	7,0	---	kW
Menovitý tepelný výkon teplovodného výmenníka	P_{Wnom} | P_{Wpart}	---	---	kW
Maximálny prevádzkový tlak vody	p_W	---		bar
Hmotnostný prietok suchých spalín	$\Phi_{f,\,g\,nom}$ | $\Phi_{f,\,g\,part}$	8,0	---	g/s
Priemerná teplota spalín		265	---	°C
Výstupná teplota spalín	T_{snom} | T_{spart}	318	---	°C
Prevádzkový ťah	p_{nom} | p_{part}	12	---	Pa
Teplotná trieda komína		T400		
Pripojenie na spoločný komín		Áno		
Skladovanie paliva v priestore kachlí na drevo Maximálne zohrievanie dreva v kachliach na drevo		Áno 13		 °C
Prach O_2 = 13 %	PM_{nom} | PM_{part}	27	---	mg/Nm^3
Emisie spalín (CO v spalinách pri O_2 = 13 %)	CO_{nom} | CO_{part}	0,0700 875	--- ---	% mg/Nm^3
OGC O_2 = 13 %	OGC_{nom} | OGC_{part}	65	---	mg/Nm^3
NOx O_2 = 13 %	NO_{xnom} | NO_{xpart}	96	---	mg/Nm^3
Automatická regulácia spaľovania		EHC, Program 6	EHC, Program 6	
Spotreba elektrickej energie v pohotovostnom režime	el_{SB}	0,002		kW
Spotreba elektrickej energie	el_{max} | el_{min}	0,004	---	kW
Strata stojaceho vzduchu	V_h	---		m^3/h
Prerušovaná prevádzka | Nepretržitá prevádzka	INT | CON	INT		

Základní technické údaje

Rozmery (Výška | Šírka | Hĺbka)	H | W | L	1497 | 598 | 463	mm
Rozmery spaľovacej komory (Výška | Šírka | Hĺbka)	H | W | L	400 | 400 | 346	mm
Rozmery dvierok ohniska (Výška | Šírka | Hĺbka)	H | W | L	--- | --- | ---	mm
Výška osi zadného (bočného) vývodu		1021	mm
Objem teplovodného výmenníka		---	l
Priemer dymovodu		150	mm
Priemer dymového hrdla	d_{out}	150	mm
Priemer centrálneho prívodu vzduchu		125	mm
Max. dĺžka (potrubie) centrálneho prívodu vzduchu		5000	mm
Hmotnosť	m	278	kg
Nosnosť	m_{chim}	200	kg

Vykurovacia schopnosť (výhrevnosť)
minimálna veľkosť miestnosti pre inštaláciu výrobku

Izolácia domu – veľmi dobrá (20 W/m³)	napr. nový, zateplený dom / trvalo obývateľný	240	m³
Izolácia domu – dobrá (22,5 W/m³)		213	m³
Izolácia domu – stredná (32 W/m³)		150	m³
Izolácia domu – zlá (45 W/m³)		107	m³
Izolácia domu – veľmi zlá (50 W/m³)	napr. starý, nezateplený dom / chata / chalupa	96	m³

Vzdialenosť od horľavých materiálov
s neizolovaným dymovodom (uvedené na výrobnom štítku) **Poznámka**

Zadná	d_R	200	mm
Čelná	d_P	1200	mm
Čelná k podlahe	d_F	450	mm
Bočná	d_S	450	mm
Bočná presklená stena	d_{S1}	---	mm
Bočná – výklenok	d_{S2}	350	mm
Bočná – umiestnenia 45°	d_{S3}	100	mm
Bočné žiarenie	d_L	300	mm
Od podlahy	d_B	10	mm
Od stropu	d_C	750	mm

Vzdialenosť od horľavých materiálov s izolovaným dymovodom *

Zadná	d_R	---	mm
Bočná	d_S	---	mm

Vzdialenosť od horľavých materiálov so závesným plechom (tienením)

Zadná	d_R	---	mm
Bočná	d_S	---	mm

Vzdialenosť od horľavých materiálov s izolovaným dymovodom a závesným plechom (tienením) *

Zadná	d_R	---	mm
Bočná	d_S	---	mm

Vzdialenosť od nehorľavých materiálov

Zadná	d_{Rnon}	80	mm
Bočná	d_{Snon}	200	mm
Bočná – výklenok	d_{S2non}	80	mm

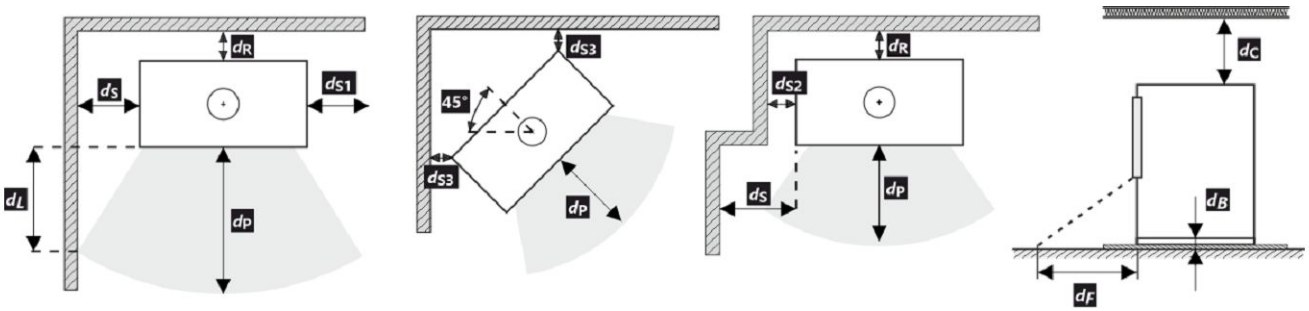

Pri montáži a prevádzke výrobku musia byť dodržané všetky miestne predpisy vrátane predpisov, ktoré sa týkajú národných a európskych noriem.

V prípade, že kvôli radiácii nie je hodnota 65 K na podlahe vpredu alebo na bočných stenách prekročená, d_F alebo d_L môže byť deklarované 0 mm.

* Vzdialenosť predpokladá použitie izolovaného dymovodu s minimálnou hrúbkou izolácie 25 mm až po výrobok.

Vzdialenosť od horľavých (nehorľavých) materiálov – pripojenie zadného dymovodu

Zadná	d_R	200	mm
Bočná	d_S	450	mm

Pripojenie zadného dymovodu

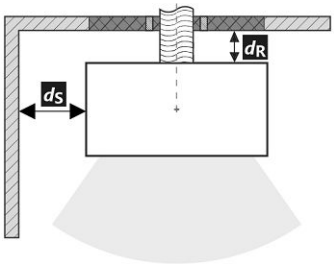

Prechod dymovodu cez stenu z horľavého materiálu

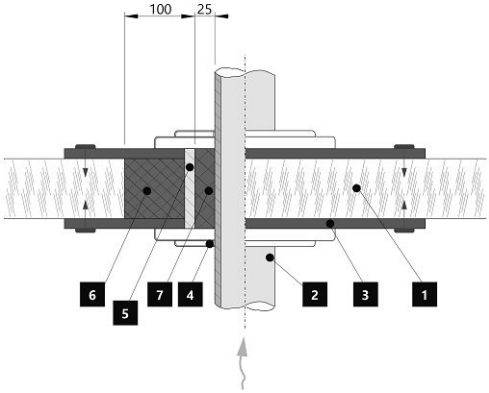

1. Stena
2. Dymovod
3. Krycia doska (nehorľavá, nekovová)
4. Krytka
5. Ochranná rúra
6. Izolačná výplň (nehorľavá, napr. skelná vlákna)
7. Izolačná výplň (nehorľavá, napr. kamnárska hlina)

Vzdialenosť od horľavých (nehorľavých) materiálov – pripojenie zadného izolovaného dymovodu

Zadná	d_R	---	mm
Bočná	d_S	---	mm

Pripojenie zadného dymovodu (izolované)

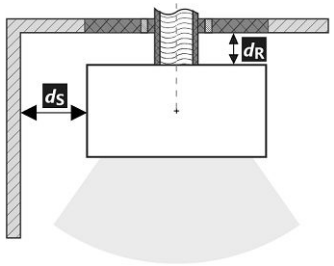

Prechod dymovodu cez stenu z horľavého materiálu

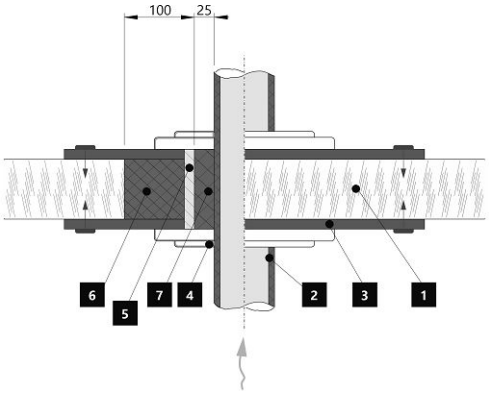

1. Stena
2. Izolovaný dymovod
3. Krycia doska (nehorľavá, nekovová)
4. Krytka
5. Ochranná rúra
6. Izolačná výplň (nehorľavá, napr. skelná vlákna)
7. Izolačná výplň (nehorľavá, napr. kamnárska hlina)

Upozornenie

Ak sú výrobky inštalované v priestoroch, kde sa vzduch odvádza pomocou ventilátorov, digestorov, vetracích, vykurovacích alebo ventilačných zariadení, musí byť zabezpečený dostatočný prívod vzduchu (CPV). Náš výrobok sa neodporúča používať v spojení s týmito zariadeniami.

Výrobok sa musí inštalovať na podlahy s primeranou nosnosťou.

Počas inštalácie musí byť zabezpečený primeraný prístup na čistenie a údržbu vášho výrobku, dymovodu a komína, pokiaľ sa výrobok nedá čistiť z iného miesta, napríklad zo strechy alebo dverí určených na tento účel.

Výrobok a jeho dymovod sa musia pravidelne a dôkladne kontrolovať a čistiť pred vykurovacou sezónou a po nej.

Pozorne si prečítajte všeobecné pokyny.

1 Uvedenie do prevádzky (vykurovanie bez EHC)

Vypaľovanie laku výrobku

Automatická regulácia zabezpečuje optimálne spaľovanie v ohnisku vášho výrobku. Reguluje prívod vzduchu do ohniska v závislosti od teploty spalín. Tým sa maximálne využije energia paliva a zároveň sa zabráni úniku prebytočnej energie do komína. Po nastavení výrobku a jeho pripojení ku komínu sa musí vypáliť povrchová úprava žiaruvzdorným náterom. Toto sa vykonáva bez automatickej regulácie spaľovania EHC. Predtým, ako sa dostanete k prvému zakúrení, musíte deaktivovať servopohon EHC tak, že naň nasadíte magnetický kľúč (pozri obrázok).

V tomto okamihu môžete pristúpiť k samotnému vypáleniu podľa kapitoly v tomto dokumente: Prevádzka výrobku – 1. Vypálenie laku výrobku. Majte na pamäti, že pri vypaľovaní laku je potrebné zabezpečiť správne vetranie miestnosti alebo zabezpečiť, aby sa v priestore s výparmi laku nenachádzali zvieratá, a tiež sa odporúča počas tohto obdobia vypnúť vetranie akvária. Po ukončení zahrievania na vytvrdnutie laku nechajte výrobok vychladnúť. Vyčistite ohnisko a popolník od popola. Presuňte ovládač prívodu vzduchu do polohy zatvoreno. Vyjmite magnetický kľúč z servopohonu.

Váš výrobok je teraz pripravený na prevádzku s EHC.

2 Prevádzka (vykurovanie) s EHC

Rozkúrenie

Otvorte dvere. V tomto okamihu sa rozsvieti žltě LED signalizácia a hlavná obrazovka aplikácie. Automatická regulácia zabezpečí, aby sa ovládač prívodu vzduchu automaticky otvoril na maximum. Použite max. dvojnásobok priemerného množstva paliva pre rozkúrenie. Na dno ohniska najprv položte väčšie polená a potom na ne navrstvite jemnejšie polená zo suchého kusového dreva. Na zapálenie ohňa použite podpaľovač určený len na tento účel. Keď sa každé palivo zhorí, automatické ovládanie vás zvukovým signálom upozorní na potrebu doplnenia paliva. V tomto okamihu signalizačná LED bliká.

1 Triesky
2 Menšie polienka
3 Väčšie polienka

Prvé a ďalšie prikladanie paliva – vykurovanie pri menovitom výkone

Aby sa vyrovnal tlak v miestnosti a v spaľovacej komore, otvorte dvierka ohniska na cca 2 cm na 10 s. LED signalizácia a aplikácia sa zmenia na ŽLTÚ. Teraz pridajte len také množstvo dreva, ktoré je vhodné pre tento výrobok, pozri priemernú spotrebu paliva. Dodržte toto odporúčané množstvo. Potom zatvorte dvierka ohniska. Počas cyklu horenia sa farby na signalizačnej LED dióde a v aplikácii menia v závislosti od procesu horenia. Na konci každého cyklu zaznie signál a LED bliká. Potom môžete pokračovať v ďalšom priložení. Na konci vykurovacieho cyklu automatická regulácia uzavrie prívod vzduchu.

Ak je potrebné okamžité zvýšenie výkonu, automatickú reguláciu možno vypnúť. To umožňuje otvoriť klapku CPV na 100 %. Z bezpečnostných dôvodov je táto možnosť časovo obmedzená na približne 10 minút.

3 Ukončenie prevádzky (vykurovanie) s EHC

Keď oheň v ohnisku dohorí, automatická regulácia prejde do pohotovostného režimu (sivá farba aplikácie) a signalizácia LED zhasne.

V prípade výpadku elektrického prúdu je možné prepnúť na ručné ovládanie pomocou magnetického kľúča (servopohon), aby bolo možné spaľovanie ovládať ručne pomocou ovládače prívodu vzduchu.
Mimo obdobia vykurovania odporúčame odpojiť regulátor od sieťového napätia.
Pokiaľ vaše kachle majú uzatvárateľný rošt, ponechajte ho otvorený.

Hranica systému

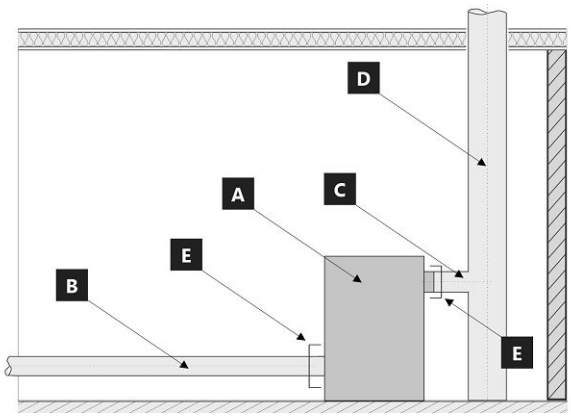

Hranice systému pre zariadenie: EN 16510-1 ed. 2:2023

A Výrobok
B Potrubie spaľovacieho vzduchu
C Spojovacie potrubie dymovodu
D Komín
E Hranica systému

POZÍCIE E

C Spojovacie potrubie dymovodu

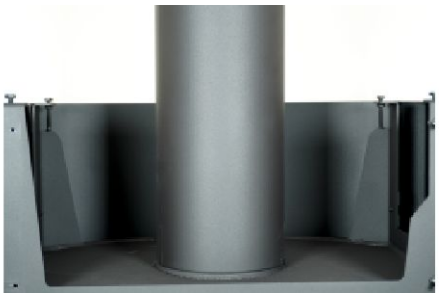

B Potrubie spaľovacieho vzduchu

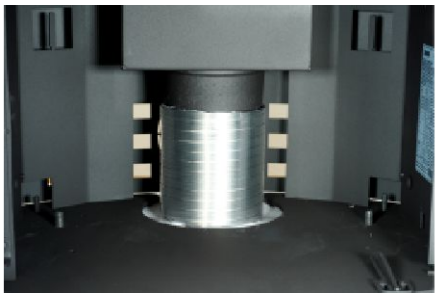

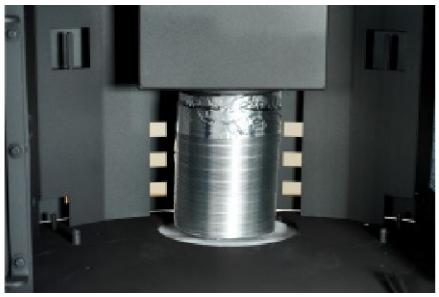

Výrobný štítok

1. Názov výrobcu alebo registrovaná ochranná známka
2. Sídlo spoločnosti, webová stránka
3. Označenie zhody, číslice označujú rok vydania osvedčenia
4. Typ, číslo či označenie modelu na indentifikáciu výrobku
5. Špecifikácia výrobku
6. Odporúčané palivo
7. Klasifikácia výrobku
8. Platné normy
9. Tabuľka hodnôt

   nom – hodnoty pri menovitom tepelnom výkone

   part – hodnoty pri čiastočnom tepelnom výkone

   P – tepelný výkon

   P_W – tepelný výkon teplovodného výmennika

   η – energetická účinnosť

   CO – CO emisie pri 13 % O_2

   NO_x – NO_x pri 13 % O_2

   OGC– OGC pri 13 % O_2

   PM – prach pri 13 % O_2

   p – minimálny ťah komína

   p_W – maximálny prevádzkový tlak

   Bezpečnostné vzdialenosti od horľavých materiálov:

   d_R – zadná

   d_S – bočná

   d_C – od stropu

   d_P – čelná

   d_F – čelná k podlahe

   d_L – bočné žiarenie

   d_B – od podlahy

   Bezpečnostné vzdialenosti od od nehorľavých materiálo

   d_{Rnon} – zadná

   d_{Snon} – bočná

   d_{S2non} – bočná (výklenok)

   Vlastnosti výrobku:

   W_{max} – maximálny elektrický príkon

   T_s – výstupná teplota spalín

   V_h – strata stojaceho vzduchu

   d_{out} – priemer dymového hrdla

   H – výška

   W – šírka

   L – hĺbka

   NPD (No Performance Determined) – medzinárodná skratka, ktorú možno použiť, ak nie je špecifikovaná žiadna funkcia alebo parameter. Označenie je v súlade s nariadením EÚ 305/2011.
10. Dokument: Vyhlásenie o vlastnostiach
11. Inštrukcie
12. Čiarový kód | výrobné číslo

ECUADOR HG4 20 E EX

Podczas montażu muszą być dotrzymane wszystkie miejscowe przepisy, łącznie z tymi, które odnoszą się do norm narodowych i UE. Montaż i instalacja modelu który zakupiliście musi być wykonany przez autoryzowanego sprzedawcę marki **Storch Kamine GmbH**, dla uznania gwarancji i bezawaryjnego funkcjonowania produktu. Ten produkt nie jest do zastosowań jako jedyne źródło ogrzewania.

Instrukcja użytkowania

Zapoznajcie się z informacjami i wytycznymi zawartymi w ogólnych instrukcjach.

Ciąg kominowy

Optymalny ciąg kominowy 12 Pa. Maksymalny ciąg kominowy 20 Pa. Ciąg mierzymy podczas pełnej pracy paleniska. Sugerujemy instalowania regulatora ciągu kominowego, zwłaszcza gdy proces palenia jest sterowany automatyczną regulacją.

Zalecany opał

Suche, kawałkowe drewno o wilgotności max. 20 %. Zawsze musi być dotrzymana średnia dawka opału – 2,07 kg/h. Sugerowana długość polan 250-350 mm. Zależy to od wielkości komory spalania. Zawsze używaj co najmniej 2 kawałków drewna.

Działanie produktu

1 **Utwardzanie lakieru**

Pierwsze palenie przeprowadźcie przy połowie zalecanej dawki drewna (ok. ½ średnie dawki). Pozostawcie uchylone drzwiczki (ok. 2 cm) tak aby niedoszło do przylepienia się sznura do farby na korpusie, dolot powietrza do komory spalania musi być całkowicie otwarty (Rys. C). Zredukowanym rozpalaniem zapobiegniecie pękaniu szamotu, na czas transportu jest on przyklejany do korpusu, dodatkowo ułatwi to prawidłowe utwardzanie / wypalanie lakieru. Po spaleniu pierwszej ½ dawki opału, można przystąpić do finalnego utwardzenia lakieru. Załaduj palenisko dopuszczalnej ilością paliwa używając drobnego drewna. Zostawcie lekko uchylone drzwiczki (ok. 2 cm). Musi dojść do dostatecznego utwardzenia się lakieru pod drzwiczkami. Po spaleniu tej dawki, kolejne minimum 2–3 palenia powinny odbywać się przy dopuszczalnej ilością paliwa, jednak też już przy zamkniętych drzwiczkach i maksymalnie otwarty dolotem powietrza do komory paleniska (Rys. C). Wypalaniu towarzyszy zapach, który trwa przez cały czas utwardzania lakieru, dlatego podczas tego procesu należy zapewnić prawidłowe wietrzenie pomieszczeń.

2 **Rozpalanie**

Suwak regulacji dolotu powietrza ustawcie w pozycji otwartej (Rys. C), jeśli niema automatycznej regulacji palenia. Do rozpalenia użyjcie maks. podwójnej ilości średnie dawki drewna. Włóżcie na dno paleniska grube polana, na wierzch ułóżcie drobniejsze kawałki drewna (Rys. 2). Do rozpalania należy używać podpałkę przeznaczoną do tego celu. Jeżeli zachodzi potrzeba (ogień nie chce się rozpalić przez dłuższy czas). Dla zwiększenia ilości powietrza pozostawcie na chwilę lekko uchylone drzwiczki (ok. 2 cm). Przy normalnym paleniu drzwiczki powinny być zawsze zamknięte. Podczas rozpalania nie dokładajcie, dopóki drewno całkiem nie spali się na czerwone węgielki.

3 **Palenie i dokładanie**

Podczas dokładania na ok. 10 sek. Należy lekko uchylić drzwiczki aby wyrównać ciśnienie w palenisku. W ten sposób unikniecie wypadania popiołu i wydostawania się dymu do wnętrza. Dokładajcie zawsze taką ilość drewna, która jest dla danego modelu określona w tabeli jako dawka nominalna (Rys. 4). Po dołożeniu zamknijcie drzwiczki paleniska. Radzimy ustawić suwak sterowania powietrza dla uzyskania mocy nominalnej w optymalnej pozycji (Rys. B, B1). Nie dokładajcie dopóki drewno nie spali się na czerwone węgielki.

4 **Zakończenie palenia**

Po zakończonym paleniu zamknijcie suwak sterowania powietrzem. Zamknięciem suwaka zapobiegniecie niepotrzebnemu wychłodzeniu paleniska i ucieczce zakumulowanemu ciepła do komina (Rys. A).

1 przygotowanie paliwa do rozpalenia
2 ułożenie drewna w palenisku
3 zapalić drewno z góry
4 dokładka

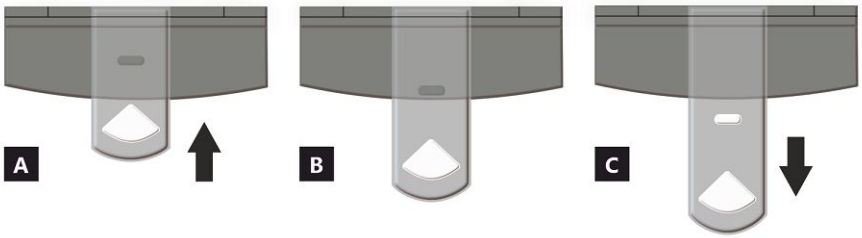

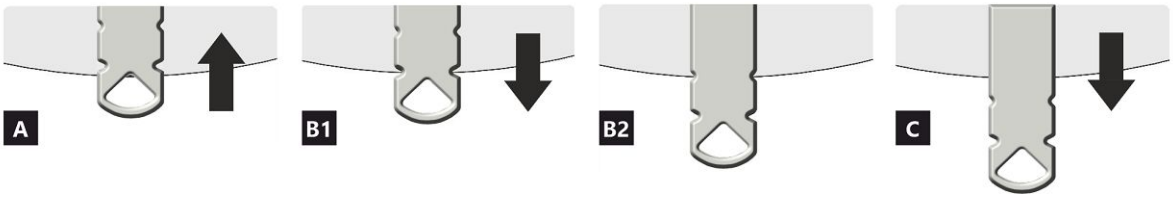

STEROWNIK NAWIEWU

A zamknięty
B otwarty – grzanie z mocą nominalną (praca optymalna)
C otwarty – pozycja na początku grzania (uruchomienie produktu)

A zamknięty
B1 otwarty – grzanie z mocą nominalną (praca optymalna)
B2 otwarty – powietrze pierwotne zamknięte
C otwarty – pozycja na początku grzania (uruchomienie produktu)

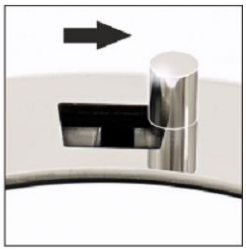

STEROWNIK POWIETRZA KONWEKCYJNEGO *

Poprzez zmianę położenia sterownika można częściowo regulować intensywność przepływu ciepłego powietrza konwekcyjnego.

1 zamknięty – powolny napływ ciepłego powietrza do pomieszczenia, w którym zainstalowany jest produkt.
2 otwarty – szybki napływ ciepłego powietrza do pomieszczenia, w którym zainstalowany jest produkt.

Uwaga: Zamknięta konwekcyjna regulacja powietrza nie powoduje nadmiernego przegrzania produktu, ani nie powoduje jego uszkodzenia.

* Ten sterownik jest dostępny tylko w niektórych produktach.

ECUADOR HG4 20 E EX

Deklarowane właściwości produktu

Powiązana specyfikacja techniczna	✓ EN 16510-1 ed.2:2023 | EN 16510-2-1:2022 ✓ Ecodesign ✓ DIN+ ✓ BImSchV2 ✓ 15a B-VG 2015			
Klasyfikacja produktu		Type CA		
		Nominalna moc cieplna (nom)	**Częściowa moc cieplna (part)**	
Efektywność energetyczna	η_{nom} | η_{part}	81	---	%
Sezonowa efektywność energetyczna ogrzewania pomieszczeń	ηs_{nom} | ηs_{part}	76	---	%
Współczynnik efektywności energetycznej	EEI	112		
Etykieta energetyczna		A+		
Opał		Kawałek drewna		
Długość polan		250-350		mm
Nominalna dawka opału		2,07	---	kg/h
Dopuszczalna dawka opału		2,7		kg/h
Interwał dokładania		1 godzina		
Ilość powietrza do spalania		26,2		m^3/h
Nominalna moc cieplna	P_{nom} | P_{part}	7,0	---	kW
Nominalna moc cieplna wymiennika ciepła	P_{Wnom} | P_{Wpart}	---	---	kW
Maksymalne ciśnienie robocze wody	p_W	---		bar
Masa cząstek stałych w spalinach	$\Phi_{f,\,g\,nom}$ | $\Phi_{f,\,g\,part}$	8,0	---	g/s
Średnia temperatura spalin		265	---	°C
Temperatura wyjściowa spalin	T_{snom} | T_{spart}	318	---	°C
Ciąg komin	p_{nom} | p_{part}	12	---	Pa
Klasa temperaturowa komina		T400		
Podłączenie do wspólnego komina		Tak		
Przechowywanie paliwa w obszarze schowka na drewno Maksymalne nagrzewanie drewna w schowku na drewno		Tak 13		 °C
Pył O_2 = 13 %	PM_{nom} | PM_{part}	27	---	mg/Nm^3
Emisja spalin (CO w gazach spalinowych przy O_2 = 13 %)	CO_{nom} | CO_{part}	0,0700 875	--- ---	% mg/Nm^3
OGC O_2 = 13 %	OGC_{nom} | OGC_{part}	65	---	mg/Nm^3
NOx O_2 = 13 %	NO_{xnom} | NO_{xpart}	96	---	mg/Nm^3
Automatyczna regulacja spalania		EHC, Program 6	EHC, Program 6	
Zużycie energii elektrycznej w trybie czuwania	el_{SB}	0,002		kW
Zużycie energii elektrycznej	el_{max} | el_{min}	0,004	---	kW
Utrata zastoju powietrza	V_h	---		m^3/h
Praca przerywana | Praca ciągła	INT | CON	INT		

Podstawowe dane techniczne

Wymiary podstawowe (Wysokość | Szerokość | Głębokość)	H | W | L	1497 | 598 | 463	mm
Wymiary komory spalania (Wys. | Szer. | Głęb.)	H | W | L	400 | 400 | 346	mm
Wymiary drzwiczek paleniska (Wys. | Szer. | Głęb.)	H | W | L	--- | --- | ---	mm
Wysokość osi tylnego (bocznego) wylotu spalin		1021	mm
Pojemność płaszcza wodnego		---	l
Średnica komina		150	mm
Średnica wylotu spalin	d_{out}	150	mm
Średnica CDP – centralnego doprowadzenia powietrza		125	mm
Maks. długość (rura) centralnego dopływu powietrza		5000	mm
Waga	m	278	kg
Nośność	m_{chim}	200	kg

ECUADOR HG4 20 E EX

Moc grzewcza (wartość opałowa)
minimalna wielkość pomieszczenia do zainstalowania produktu

Izolacja domu – bardzo dobry (20 W/m³)	np. nowy, ocieplony dom / stałego mieszkalny	240	m³
Izolacja domu – dobra (22,5 W/m³)		213	m³
Izolacja domu – średni (32 W/m³)		150	m³
Izolacja domu – zły (45 W/m³)		107	m³
Izolacja domu – bardzo źle (50 W/m³)	np. stary, nieocieplony dom / domek / domek letniskowy	96	m³

Odległość od materiałów palnych
z nieizolowaną rurą dymową (podane na etykiecie produkcyjnej)

		Wskazówki	
Tylna	d_R	200	mm
Czołowa	d_P	1200	mm
Czołowa do podłogi	d_F	450	mm
Boczne	d_S	450	mm
Od strony szkła ścianki	d_{S1}	---	mm
Boczne – nisza	d_{S2}	350	mm
Boczne – lokalizacja 45°	d_{S3}	100	mm
Promieniowanie boczne	d_L	300	mm
Od podłogi	d_B	10	mm
Z sufitu	d_C	750	mm

Odległość od materiałów palnych z izolowaną rurą dymową *

Tylna	d_R	---	mm
Boczne	d_S	---	mm

Odległość od materiałów palnych z płytą do zawieszania (osłoną)

Tylna	d_R	---	mm
Boczne	d_S	---	mm

Odległość od materiałów palnych z izolowaną rurą dymową i płytą do zawieszania (osłoną) *

Tylna	d_R	---	mm
Boczne	d_S	---	mm

Odległość od materiałów niepalnych

Tylna	d_{Rnon}	80	mm
Boczne	d_{Snon}	200	mm
Boczne – nisza	d_{S2non}	80	mm

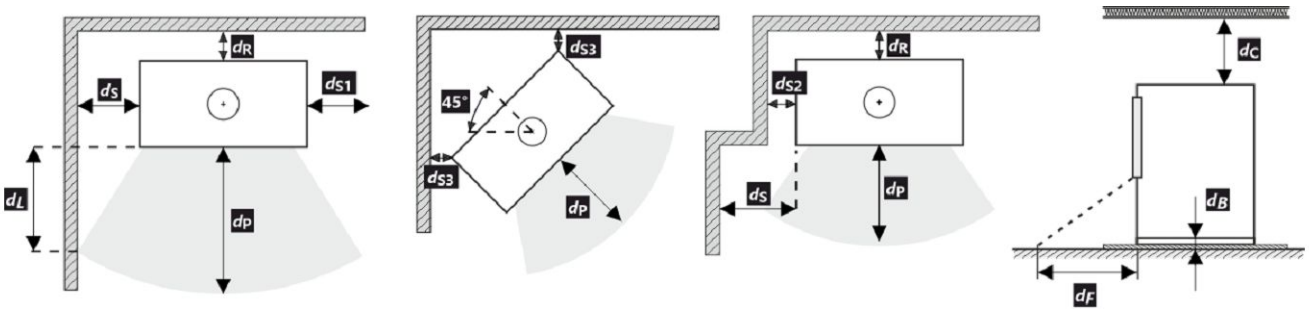

Podczas instalacji i eksploatacji produktu należy przestrzegać wszystkich lokalnych przepisów, w tym dotyczących norm krajowych i europejskich.

Jeżeli na skutek promieniowania na podłodze przed budynkiem lub na ścianach bocznych nie zostanie przekroczona wartość 65 K, wówczas d_F lub d_L można zadeklarować jako 0 mm.

* Odległość zakłada użycie izolowanej rury spalinowej o minimalnej grubości izolacji 25 mm aż do produktu.

Odległość od materiałów palnych (niepalnych) – tylne podłączenie przewodu kominowego

Tylna	d_R	200	mm
Boczne	d_S	450	mm

Tylne podłączenie przewodu kominowego

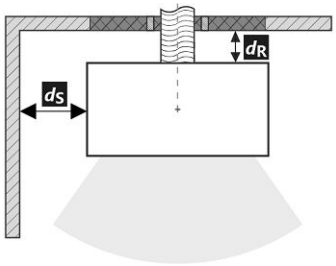

Przejście przewodu kominowego przez ścianę z materiału palnego

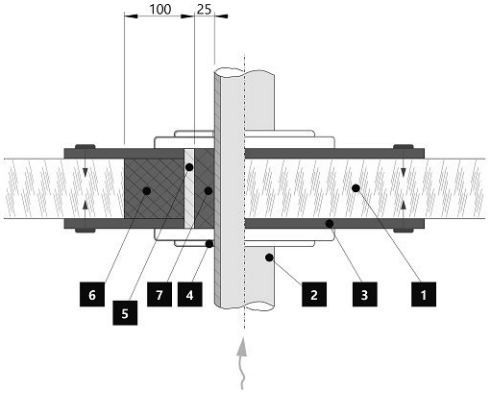

1. Ściana
2. Komin
3. Płyta pokrywy (niepalna, niemetalowa)
4. Rozeta
5. Rurka ochronna
6. Wypełnienie izolacji (niepalne, np. włókno szklane)
7. Wypełnienie izolacji (niepalna, np. glina)

Odległość od materiałów palnych (niepalnych) – tylne podłączenie izolowanego przewodu kominowego

Tylna	d_R	---	mm
Boczne	d_S	---	mm

Tylne przyłącze kominowe (izolowane)

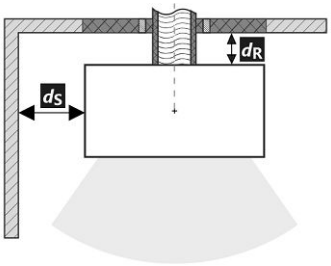

Przejście przewodu kominowego przez ścianę z materiału palnego

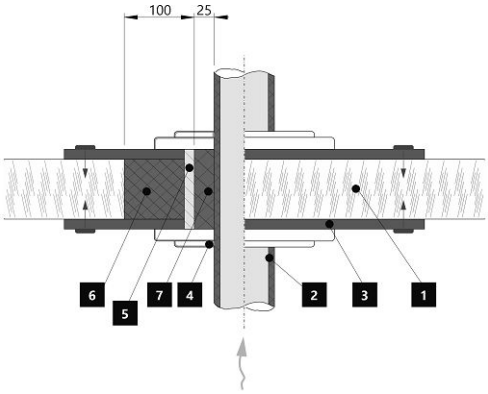

1. Ściana
2. Izolowany przewód kominowy
3. Płyta pokrywy (niepalna, niemetalowa)
4. Rozeta
5. Rurka ochronna
6. Wypełnienie izolacji (niepalne, np. włókno szklane)
7. Wypełnienie izolacji (niepalna, np. glina)

Uwaga

W przypadku gdy palenisko instalowane jest pomieszczeniach w których zamontowane są systemy wentylatorowe, wentylatory nawiewne, okapy, systemy wentylacji lub rekuperatory konieczne jest zapewnić dostateczny dostęp powietrza (CDP). Odradzamy instalowanie naszych palenisk w pomieszczeniach w których może występować podciśnienie.

Produkt musi być instalowany na podłogach odpowiedniej nośności.

Już podczas instalacji należy zapewnić odpowiedni dostęp do czyszczenia i konserwacji pieców kominkowych lub wkładów kominkowych, przewodu dymowego i komina, o ile produktu nie można czyścić z innego miejsca, takiego jak dach lub przez drzwiczki przeznaczone do tego celu.

Produkt i jego kanały spalinowe muszą być regularnie i dokładnie sprawdzane oraz czyszczone przed sezonem grzewczym i po nim.

Przeczytaj i postępuj zgodnie z ogólną instrukcją.

1 Przygotowanie do eksploatacji (bez EHC)

Utwardzenie lakieru

Automatyczna regulacja stara się o optymalny przebieg procesu spalania w waszym palenisku. Reguluje napływ powietrza do paleniska na podstawie pomiaru temperatury spalin. Tym sposobem osiąga się optymalne wykorzystanie energii z opału, równocześnie zapobiegając nadmiernej stracie ciepła do komina. Po ustawieniu i przyłączeniu produktu do komina należy utwardzić lakier żaroodporny na powierzchniach metalowych. Wykonuje się to bez automatycznej regulacji spalania EHC. Zanim nastąpi pierwsze rozpalenie, należy deaktywować serwonapęd EHC, wykonuje się to poprzez nałożenie na niego klucza magnetycznego (zobacz rysunek).

W tej chwili możecie przystąpić do wypalania, według instrukcji: Działanie produktu – 1. Utwardzanie lakieru. Należy pamiętać, że podczas wypalania lakieru należy intensywnie wietrzyć pomieszczenia. Zabezpieczyć zwierzęta które przebywają w pomieszczeniach, sugerujemy także aby wyłączyć także napowietrzanie akwarium. Po zakończonym wygrzewaniu należy wychłodzić palenisko. Należy wyczyścić palenisko z popiołu. Suwak sterujący powietrzem przesunąć do pozycji zamkniętej. Zdejmijcie magnetyczny klucz z serwonapędu.

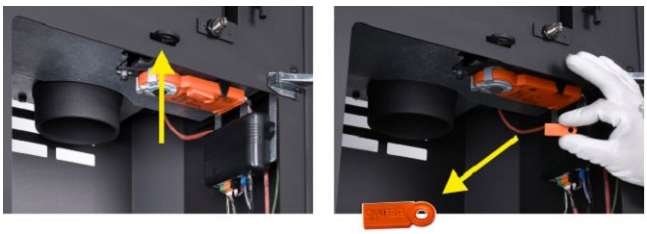

Wasze palenisko jest teraz przygotowane do pracy z automatyką EHC.

2 Obsługa (palenie) z EHC

Rozpalanie

Otworzyć drzwiczki paleniska. W tej chwili zapali się sygnalizacja Led i wyświetlacz aplikacji KOLOR ŻÓŁTY. Automatyka spowoduje otwarcie przepustnicy powietrza na maksimum. Po wypaleniu każdorazowej dawki paliwa automatyka przypomni o konieczności dokładania sygnalizacją dźwiękową. W takim przypadku Aplikacja i Led sygnalizuje błyskając. Do rozpalenia użyjcie maks. podwójnej ilości średnie dawki drewna. Na dno paleniska ułóżcie najgrubsze polana, następnie na wierzch drobne kawałki drewna. Do rozpalenia można użyć rozpałki, jedynie przeznaczonej do kominków. W trakcie palenia nie dokładajcie, dopóki drewno nie spali się na czerwone węgliki.

1 Drzazgi
2 Mniejsze kłody
3 Większe kłody

Pierwsze i dalsze dokładanie – palenie z mocą nominalną

Aby wyrównać ciśnienie w pomieszczeniu i komorze spalania uchylcie drzwiczki paleniska na ok. 2 cm na czas 10 sekund. Led sygnalizacja zaświeci się na żółto. Teraz należy dokładać takie dawki paliwa, które są odpowiednie do tego paleniska, opisane w instrukcji użytkowania. Należ dotrzymywać zalecanych dawek opału. Potem zamknijcie drzwiczki paleniska. W trakcie całego cyklu palenia kolor sygnalizacji Led i w aplikacji zmienia się zależnie od temperatury w palenisku. Na zakończenie każdego cyklu sygnalizacja i Led błyskają. Później możecie kontynuować palenie powtarzając powyższą procedurę. Na koniec palenia automatyczna regulacja zamknie całkowicie dolot powietrza do spalania.

W przypadku nagłej potrzeby zwiększenia mocy można na krótki okres automatykę deaktywować. Deaktywacja spowoduje otwarcie dolotu powietrza na 100 %. Taka deaktywacja jest ograniczona czasowo (kilka minut), równie szybko można ponownie aktywować automatykę.

3 Zakończeni użytkowania z EHC

Po zakończonym paleniu automatyczna regulacja przejdzie w tryb czuwania (szara barwa aplikacji) a sygnalizacja Led zgaśnie.

Przy braku zasilania elektrycznego lub odłączenia od instalacji elektrycznej natychmiast przyłóżcie magnetyczny klucz do Serwonapędu, aby było możliwe manualne regulowanie palenia za pomocą suwaka.
W okresach gdy długo nie palimy zalecamy odłączenie regulacji od napięcia w sieci elektrycznej.
Jeżeli piec posiada zamykany ruszt, pozostaw go otwartym.

Granice systemu

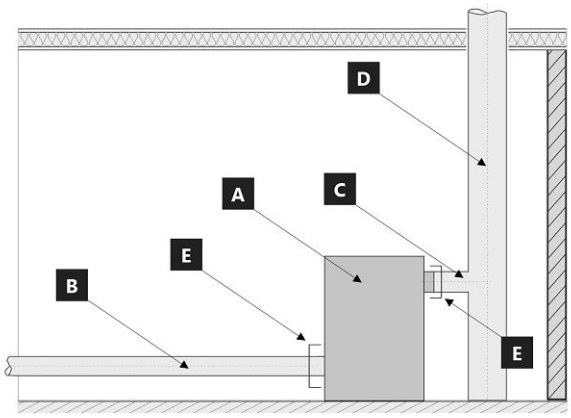

Granice systemu dla urządzenie: EN 16510-1 ed. 2:2023

A Granice systemu
B Rura powietrza do spalania
C Rura przyłączeniowa komina
D Komin
E Granice systemu

POZYCJA E

C Rura przyłączeniowa komina

B Rura powietrza do spalania

Etykieta produkcyjna

1. Nazwa producenta lub zastrzeżony znak towarowy
2. Siedziba firmy, strona internetowa
3. Oznaczenie CE, cyfry oznaczają rok wydania certyfikatu
4. Typ, numer lub ozn. modelu służące do identyfikacji produktu
5. Specyfikacja produktu
6. Zalacene paliwo
7. Klasifikacja produktu
8. Obowiązujące normy
9. Tabela wartości
   nom – wartości przy nominalnej mocy cieplnej
   part – wartości przy częściowej mocy cieplnej
   P – moc cieplna
   P_W – moc cieplna wymiennika ciepła
   η – sprawność energetyczna
   CO – CO emisja przy 13 % O_2
   NO_x – NO_x przy 13 % O_2
   OGC– OGC przy 13 % O_2
   PM – pył przy 13 % O_2
   p – minimalny ciąg komina
   p_w – maksymalne ciśnienie robocze
   Odległość od materiałów palnych:
   d_R – tylna
   d_S – boczne
   d_C – z sufitu
   d_P – czołowa
   d_F – czołowa do podłogi
   d_L – promieniowanie boczne
   d_B – od podłogi
   Odległość od materiałów niepalnych:
   d_{Rnon} – tylna
   d_{Snon} – boczne
   d_{S2non} – boczne (nisza)
   Właściwości produktu:
   W_{max} – maksymalny pobór prądu
   T_s – temperatura wyjściowa spalin
   V_h – utrata zastoju powietrza
   d_{out} – średnica wylotu spalin
   H – wysokość
   W – szerokość
   L – głębokość
   NPD (No Performance Determined) – międzynarodowy skrót, który może być użyty, gdy nie określono właściwości lub parametrów. Oznaczenie jest zgodne z rozporządzeniem UE 305/2011.
10. Dokument: Deklaracja właściwości użytkowych
11. Instrukcje
12. Kod kreskow | Numer fabryczny (seryjny)

ECUADOR HG4 20 E EX

A termék üzembe helyezésekor be kell tartani minden helyi előírást, beleértve a nemzetközi és európai szabványokra vonatkozókat is. A kiválasztott termék összeszerelését és beszerelését csak a hivatalos márkakereskedője végezheti vállalat **Storch Kamine GmbH**. Ez szükséges a garancia elfogadásához és a termék megfelelő működéséhez. Ez a termék nem alkalmas elsődleges hőforrásnak.

Használati utasítás

Kérjük, figyelmesen olvassa el a használati útmutatóban található információkat és utasításokat.

Üzemi kéményhuzat

Üzemi huzat 12 Pa. A maximális üzemi kéményhuzat 20 Pa. Ezt a termék működése közben kell mérni. Javasoljuk a huzatszabályozó felszerelését, különösen akkor, ha a készülék fel van szerelve automatikus égéslevegő szabályzó egységgel.

Engedélyezett üzemanyag

Száraz, csomós fa, ami legfeljebb 20%-os nedvesség tartalmú. A megadott átlagos üzemanyag-fogyasztást mindig be kell tartani – 2,07 kg/óra. Az ajánlott rönkhossz kb. 250-350 mm. Ez az égéstér méretétől függ. Mindig legalább 2 fadarabot használjon.

A termék működése

1 **A festék megkeményedése**

A termékkel történő első begyújtást korlátozott mennyiségű kisebb fadarabbal kell elvégezni (az Átlagos üzemanyag dózis kb. ½-ével). Hagyja nyitva az ajtót (kb. 2 cm-es rés), hogy az ajtózsinór ne tapadjon a festékhez. A levegő szabályzókart állítsa maximálisan nyitott állapotba (C ábra). A lassú felmelegedési folyamat megakadályozza a samott téglák repedését, a festék sérülését és az anyagok deformálódását. A fa izzó szénné való elégetése után folytathatja a festék megkeményedésének folyamatát. Töltse be a tűztérbe a megengedett mennyiségű tüzelőanyagot, kisebb rönkök és darabok felhasználásával. Hagyja nyitva az ajtót (kb. 2 cm-re). Az ajtó alatti festéknek kellően meg kell keményednie. Amikor ez az adag leég, végezzen legalább 2–3 további periódust a megengedett mennyiséggel, most zárt ajtóval és maximálisan nyitott levegőellátással (C ábra). A festék megkeményedését olyan szag okozza, amely a teljes időtartamig fennmarad, ezért a leírt műveleteket csak megfelelő helyiségszellőztetés mellett szabad elvégezni.

2 **Begyújtás**

Állítsa a levegőszabályzó kart nyitott helyzetbe (C ábra), ha nincs aktív égésszabályozás. Ha a termék öntöttvas rácsot tartalmaz, nyissa ki. Az átlagos üzemanyagmennyiség max. kétszeresét használja a gyújtáshoz. Először helyezzen nagyobb rönköket a égéstér aljára, majd rétegezzen rájuk finomabb, száraz fadarabokat (2. ábra). Használjon kifejezetten erre a célra kialakított gyújtóst. Ha szükséges (a tűz egy idő után sem gyulladt be), hagyja nyitva az ajtót egy ideig (kb. 2 cm), hogy további szükséges levegőt biztosítson. Ezután normál fűtés közben mindig tartsa zárva az ajtót. Ne helyezzen be új adag fát, amíg az előző adag teljesen izzó szénné égett, és csak parázs van az égéstérben, látható lángok nélkül.

3 **Fűtés és újabb fa behelyezése**

A helyiségben és az égéstérben uralkodó nyomás kiegyenlítéséhez kissé nyissa ki az ajtót, kb. 2 cm-es rés 10 másodpercig minden újra töltés előtt. Ez megakadályozza a hamu és füst esetleges kijutását a helyiségbe. Helyezze be az égéstérbe a megfelelő mennyiségű tűzifát, lásd az átlagos tűzifa-fogyasztást (4. ábra). A fa visszarakása után mindig zárja be megfelelően az ajtót. Javasoljuk, hogy a levegőszabályzó kart állítsa az optimális helyzetbe névleges teljesítményen (B, B1 ábra). Ne töltsön be új adagot, amíg a fa izzó szénné nem ég.

4 **A fűtési folyamat befejezése**

Miután a kamrában lévő fa le égett, állítsa a levegőellátó kart zárt helyzetbe. Ez megakadályozza a felgyülemlett hő nem kívánt szivárgását a kéménybe / külső térbe (A ábra).

1 tüzelőanyag előkészítése a begyújtáshoz
2 fa szétrakása a tűztérben
3 gyújtsa meg a fa a tetejéről
4 tüzelőfa rárakása

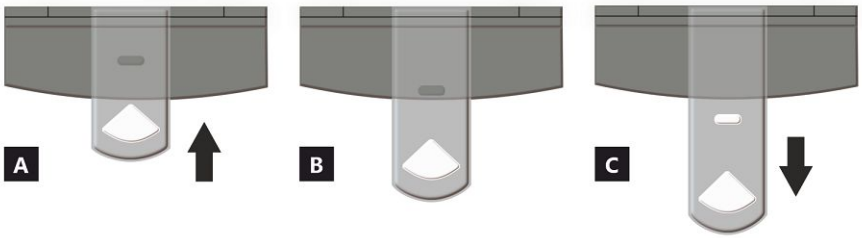

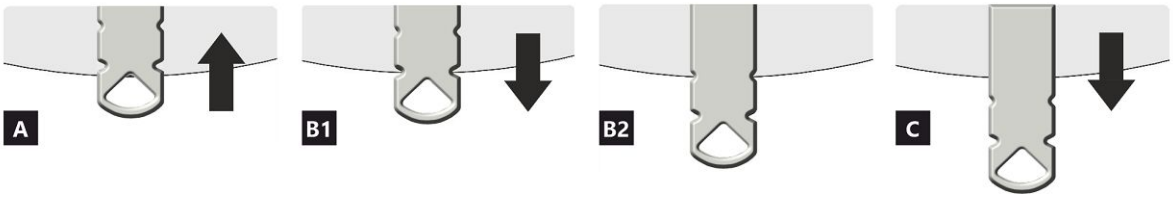

LEVEGŐELLÁTÁS SZABÁLYOZÓ

A zárva
B nyitva – fűtés névleges teljesítményen (optimális működés)
C nyitva – pozíció a befűtésnél (termék üzembe helyezése)

A zárva
B1 nyitva – fűtés névleges teljesítményen (optimális működés)
B2 nyitva – primer levegő bezárása
C nyitva – pozíció a befűtésnél (termék üzembe helyezése)

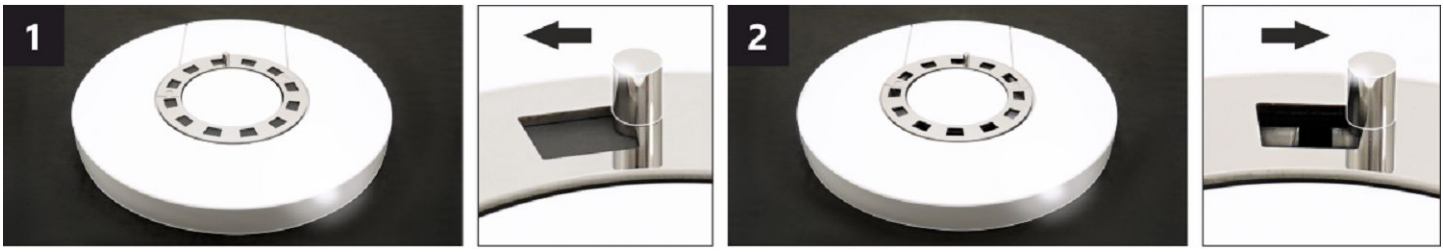

KONVEKCIÓS LEVEGŐ SZABÁLYOZÓ *

A szabályozó helyzetének beállításával részben szabályozható a konvekción keresztül áramló meleg levegő intenzitása.

1 zárva – a meleg levegő lassú áramlása abba a helyiségbe, amelybe a terméket telepítik.
2 nyitva – a meleg levegő gyors áramlása abba a helyiségbe, amelyben a termék fel van szerelve.

Megjegyzés: A zárt konvekciós levegőszabályozás nem vezet a termék túlzott túlmelegedéséhez, és nem okoz kárt.

* Ez a konvekciós levegőszabályozás csak néhány terméknél érhető el.

ECUADOR HG4 20 E EX

A termék deklarált jellemzői

Harmonizált műszaki előírások ✓ EN 16510-1 ed.2:2023 | EN 16510-2-1:2022 ✓ Ecodesign ✓ DIN+ ✓ BImSchV2 ✓ 15a B-VG 2015

Termékosztályozás		Type CA		
		Névleges hőteljesítmény (nom)	**Részlegesen hőteljesítmény (part)**	
Energetikai hatásfok	η_{nom} | η_{part}	81	---	%
Szezonális helyiségfűtési hatásfok	ηs_{nom} | ηs_{part}	76	---	%
Energiahatékonysági mutató	EEI	112		
Energia címke		A+		
Üzemanyag		Darabos fa		
Üzemanyag hossza		250-350		mm
Átlagos üzemanyag – fogyasztás		2,07	---	kg/h
Megengedett üzemanyag mennyiség		2,7		kg/h
Üzemanyag – ellátási intervallum		1 óra		
Az égési levegő mennyisége		26,2		m^3/h
Névleges hőteljesítmény	P_{nom} | P_{part}	7,0	---	kW
A hőcserélő névleges hőteljesítménye	P_{Wnom} | P_{Wpart}	---	---	kW
Maximális üzemi víznyomás	p_W	---		bar
Száraz füstgáz tömegáram	$\Phi_{f,\,g\,nom}$ | $\Phi_{f,\,g\,part}$	8,0	---	g/s
Átlagos füstgáz hőmérséklet		265	---	°C
Füstgáz kimeneti hőmérséklet	T_{snom} | T_{spart}	318	---	°C
Huzatigény	p_{nom} | p_{part}	12	---	Pa
A kémény hőmérsékleti osztálya		T400		
Csatlakozás a közös kéményhez		Igen		
Tüzelőanyag tárolása a fatüzelésű kályhák területén A fa maximális felmelegedése a kályhában		Igen 13		 °C
Por O_2 = 13 %	PM_{nom} | PM_{part}	27	---	mg/Nm^3
Égéstermék-kibocsátás (CO a füstgázban O_2 = 13 %)	CO_{nom} | CO_{part}	0,0700 875	--- ---	% mg/Nm^3
OGC O_2 = 13 %	OGC_{nom} | OGC_{part}	65	---	mg/Nm^3
NOx O_2 = 13 %	NO_{xnom} | NO_{xpart}	96	---	mg/Nm^3
Automatikus égésszabályozás		EHC, Program 6	EHC, Program 6	
Villamosenergia-fogyasztás a készenléti üzemmódban	el_{SB}	0,002		kW
Villamosenergia-fogyasztás	el_{max} | el_{min}	0,004	---	kW
Álló légveszteség	V_h	---		m^3/h
Szakaszos működésre | Folytonos működésre	INT | CON	INT		

Alapvető műszaki adatok

Fő méretek (Magasság | Szélesség | Mélység)	H | W | L	1497 | 598 | 463	mm
Az égéstér méretei (Magasság | Szélesség | Mélység)	H | W | L	400 | 400 | 346	mm
Kandalló ajtó méretei (Magasság | Szélesség | Mélység)	H | W | L	--- | --- | ---	mm
A hátsó (oldalsó) bekötés tengelymagassága		1021	mm
A melegvíz-cserélő térfogata		---	l
A füstcső átmérője		150	mm
A füstcsőcsonk átmérője	d_{out}	150	mm
A külső levegő csatlakozás átmérője		125	mm
A központi külső levegőellátás maximális hossza (cső)		5000	mm
Súly	m	278	kg
Teherbírása	m_{chim}	200	kg

Fűtési teljesítmény (fűtőérték)
minimális helyiségméret a termék beépítéséhez

Ház szigetelés – nagyon jó (20 W/m³)	pl. új, szigetelt ház / tartósan lakható	240	m³
Ház szigetelés – jó (22,5 W/m³)		213	m³
Ház szigetelés – közepes (32 W/m³)		150	m³
Ház szigetelés – rossz (45 W/m³)		107	m³
Ház szigetelés – nagyon rossz (50 W/m³)	pl. egy régi, szigeteletlen ház / házikó / kunyhó	96	m³

Távolság gyúlékony anyagoktól
nem szigetelt égéstermék-elvezetővel (a Típustáblán feltüntetett)

		Megjegyzés	
Hátsó fal	d_R	200	mm
Első	d_P	1200	mm
Első a padlóra	d_F	450	mm
Oldalfal	d_S	450	mm
Oldalfal üveggel	d_{S1}	---	mm
Oldalfal – bemélyedése	d_{S2}	350	mm
Oldalfal – elhelyezése 45°	d_{S3}	100	mm
Oldalirányú sugárzás	d_L	300	mm
A padlóról	d_B	10	mm
Mennyezettől	d_C	750	mm

Távolság gyúlékony anyagoktól szigetelt füstcsővel *

Hátsó fal	d_R	---	mm
Oldalfal	d_S	---	mm

Távolság gyúlékony anyagoktól függőlemezzel (árnyékolás)

Hátsó fal	d_R	---	mm
Oldalfal	d_S	---	mm

Távolság gyúlékony anyagoktól szigetelt füstcsővel és függőlemezzel (árnyékolás) *

Hátsó fal	d_R	---	mm
Oldalfal	d_S	---	mm

Távolság nem gyúlékony anyagoktól

Hátsó fal	d_{Rnon}	80	mm
Oldalfal	d_{Snon}	200	mm
Oldalfal – bemélyedése	d_{S2non}	80	mm

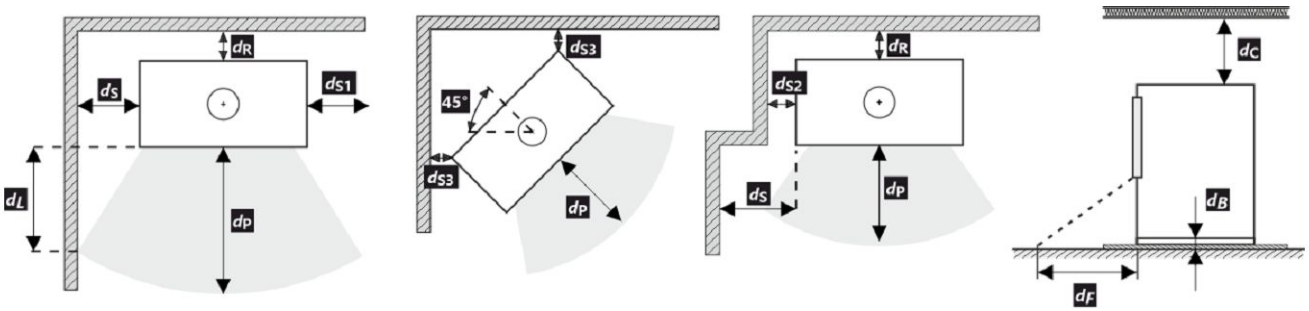

A termék telepítése és üzemeltetése során be kell tartani minden helyi előírást, beleértve a nemzeti és európai szabványokat érintő előírásokat is.

Ha a sugárzás miatt nem lépi túl a 65 K értéket a padlón elöl vagy az oldalfalakon, akkor a d_F vagy d_L 0 mm-nek mondható.

* A távolság feltételezi, hogy a termékig legalább 25 mm vastagságú szigetelt füstcsövet használnak.

Távolság gyúlékony (nem gyúlékony) anyagoktól – hátsó füstcsőcsatlakozás

Hátsó fal	d_R	200	mm
Oldalfal	d_S	450	mm

Hátsó kéménycsatlakozás

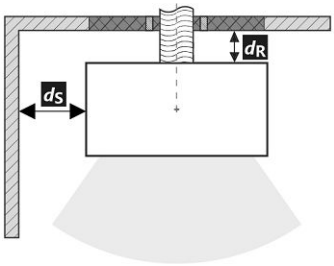

A füstcső áthaladása éghető anyagból készült falon

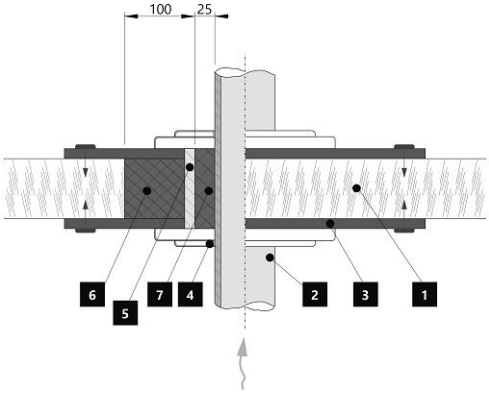

1. Fal
2. Kémény
3. Fedőlap (nem éghető, nem fémből)
4. Rózetta
5. Védőcső
6. Szigetelő töltőanyag (nem éghető, pl. üvegszál)
7. Szigetelőanyag (nem éghető, pl. kályhaagyag)

Távolság gyúlékony (nem gyúlékony) anyagoktól – hátsó füstcsőcsatlakozás (szigetelt)

Hátsó fal	d_R	---	mm
Oldalfal	d_S	---	mm

Hátsó kéménycsatlakozás (szigetelt)

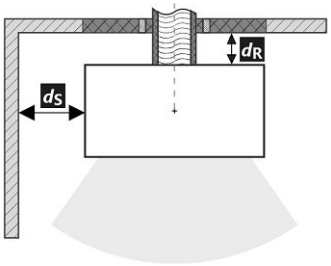

A füstcső áthaladása éghető anyagból készült falon

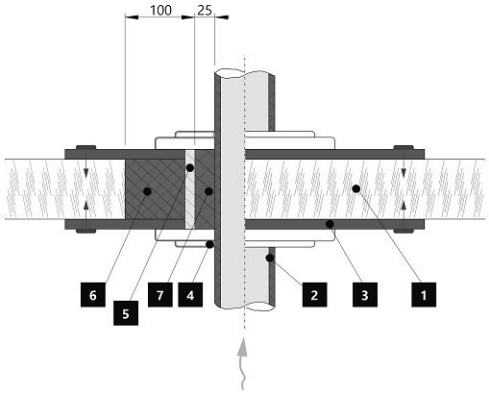

1. Fal
2. Szigetelt füstcső
3. Fedőlap (nem éghető, nem fémből)
4. Rózetta
5. Védőcső
6. Szigetelő töltőanyag (nem éghető, pl. üvegszál)
7. Szigetelőanyag (nem éghető, pl. kályhaagyag)

Figyelmeztetés

Amennyiben a termékeket olyan helyiségekben helyezik el, ahol a levegőt ventilátorok, elszívók, szellőző-, fűtő- vagy szellőztetőberendezések szívják el, elegendő levegőellátásról (KKL) kell gondoskodni. Termékünket nem ajánlott ilyen eszközökkel együtt használni.

A terméket megfelelő teherbírású padlóra kell telepíteni.

A termék, a füstelvezető és a kémény tisztításához és karbantartásához megfelelő hozzáférést kell biztosítani a telepítés során, kivéve, ha a termék tisztítása más helyről, például a tetőről vagy egy erre a célra kialakított ajtóból is elvégezhető.

A terméket és a füstgázcsatornákat rendszeresen és alaposan ellenőrizni és tisztítani kell a fűtési szezon előtt és után.

Olvassa el figyelmesen az általános utasításokat.

1 Üzembe helyezés (EHC nélkül)

A festék megkeményedése

Az automatikus szabályozás biztosítja az optimális égést a termék égőterében. Szabályozza az égőtér levegőellátását a füstgáz hőmérsékletétől függően. Ezzel a tüzelőanyagból kinyerhető maximális energiafelhasználást érünk el, ugyanakkor nem távozik felesleges energia a kéménybe. A termék felszerelése és a kéményhez való csatlakoztatása után a felületen ki kell égetni / meg kell keményíteni a hőálló festéket. Ezt az EHC automatikus égésszabályozás aktív működése nélkül kell megtenni. Mielőtt folytatná az első begyújtást, deaktiválnia kell az EHC-t működtető egységet egy mágneses kulcs behelyezésével (lásd az ábrát).

Ezen a ponton folytathatja magát az égetést a jelen dokumentumban található fejezet szerint: A termék használata – 1. A festék megkeményedése. Ne feledje, hogy a festék kiégetésekor gondoskodni kell a helyiség megfelelő szellőztetéséről, illetve gondoskodni kell arról, hogy a festékgőzt tartalmazó területen ne tartózkodjanak állatok. Ezen idő alatt javasolt az akvárium levegőztetésének kikapcsolása is. A hevítés ezen szakasza után, hogy a festék megkeményedjen, hagyja lehűlni a terméket. Tisztítsa meg a kamrát és a hamutartót a hamutól és a maradványoktól. Állítsa a levegőszabályzó kart zárt helyzetbe. Távolítsa el a mágneses kulcsot a működtető szerkezetről.

Terméke most készen áll az aktív EHC szabályozással történő használatra.

2 Üzemeltetés és fűtés EHC-vel

Begyújtás

Nyissa ki a tüzelőberendezés ajtaját. Ekkor a LED jelzés és az alkalmazás főképernyője SÁRGA színben világít. Az automatikus szabályozás biztosítja, hogy a levegőbefúvó kar teljesen automatikusan kinyíljon. Az átlagos üzemanyagmennyiség max. kétszeresét használja a gyújtáshoz. Először helyezzen nagyobb rönköket a kamra aljára, majd rétegezzen rájuk finomabb, száraz fadarabokat. Használjon kifejezetten erre a célra kialakított gyújtóst. Ne adjon hozzá több fát hevítés közben, amíg a fa teljesen izzó szénné égett. Minden tűzifa adag leégése után az automatikus szabályozás hangjelzése figyelmezteti Önt az újratöltés szükségességére. Ekkor az alkalmazás és a LED-ek is villognak.

1 Szálkák
2 Kisebb rönkök
3 Nagyobb rönkök

Első és következő töltés – fűtés névleges teljesítménnyel

A helyiségben és az égéstérben uralkodó nyomás kiegyenlítéséhez kissé nyissa ki az ajtót, kb. 2 cm-es rés 10 másodpercig. A LED jelzőfény és az alkalmazás világít – SÁRGA. Ezentúl csak annyi fát adjon hozzá, amennyi ehhez a termékhez megfelelő, lásd az átlagos üzemanyagfogyasztást. Kövesse ezt az ajánlott mennyiséget. Ezután csukja be az ajtót. Az égési ciklus során a LED jelzésen és az alkalmazásban a színek az égéstől és a kamra hőmérsékletétől függően változnak. Minden ciklus végén hangjelzés hallható, és a LED villogása emlékezteti az újratöltésre. Ha nem akarja befejezni a fűtési ciklust, ismét hozzáadhat egy új adag fát. A fűtési folyamat végén az automatikus szabályozás lezárja a levegőellátást, így a fűtési hatásfok a helyiségre is kiterjeszthető.

Ha azonnali teljesítménynövelésre van szükség, az automatikus szabályozás rövid időre kikapcsolható. A deaktiválás 100 %-ra nyitja meg a levegőellátást. Ez a deaktiválás időben korlátozott (percek nagyságrendjében), de azonnal törölhető (aktiválás / deaktiválás).

3 A fűtés leállítása és befejezése EHC-vel

A kamrában lévő fa kiégése után az automatikus szabályozás készenléti üzemmódba kapcsol (az alkalmazás szürke színe), és a LED jelzés kialszik.

Fűtés (üzemelés) közbeni áramkimaradás vagy a hálózatról való lekapcsolás esetén mindig azonnal helyezze a mágneskulcsot a működtetőre, hogy az égést a levegőbefúvó kar segítségével kézzel szabályozni lehessen.
Javasoljuk, hogy a fűtési szezonon kívül kapcsolja le az automatikus szabályozást a hálózatról.
Ha a tűzhelyen zárható rács van, hagyja nyitva.

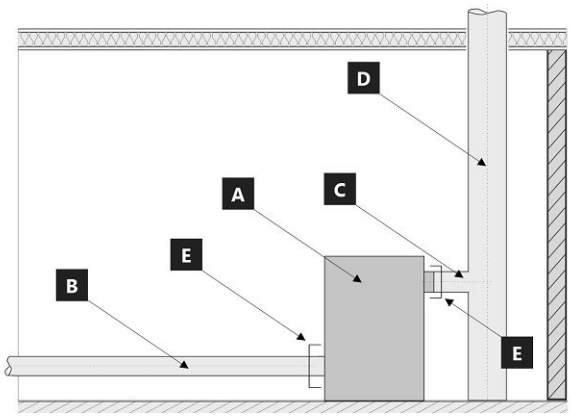

A készülék rendszer határai: EN 16510-1 ed. 2:2023

A Készülék
B Égési levegő cső
C Égéstermék csatlakozó cső
D Kémény
E Rendszer határait

POZÍCIÓ E

C Égéstermék csatlakozó cső

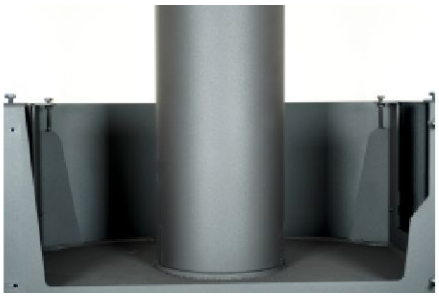

B Égési levegő cső

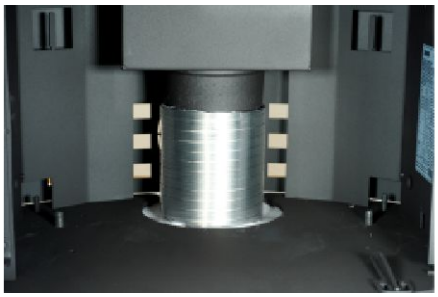

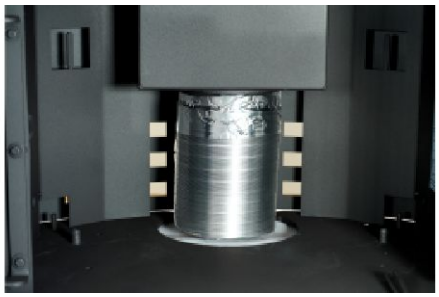

Típustábla

1. A gyártó neve vagy bejegyzett védjegye
2. A vállalat székhelye, honlapja
3. CE megfelelőségi jel, a szám a kiállításának évét jelzik
4. Típus, szám vagy modellmegjelölés a termék azonosítására
5. Termékleírás
6. Ajánlott üzemanyagok
7. Termékosztályozás
8. Alkalmazandó szabványok
9. Értéktáblázat
   nom – értékek a névleges hőteljesítményen
   part – értékek a részleges hőteljesítményen
   P – hőteljesítmény
   P_W – hőcserélő hőteljesítménye
   η – energetikai hatásfok
   CO – CO égéstermék-kibocsátás 13 % O_2 mellett
   NO_x – NO_x 13 % O_2 mellett
   OGC– OGC 13 % O_2 mellett
   PM – por 13 % O_2 mellett
   p – minimális kéményhuzat
   p_W – maximális üzemi víznyomás
   Távolság gyúlékony anyagoktól:
   d_R – hátsó fal
   d_S – oldalfal
   d_C – mennyezettől
   d_P – első
   d_F – első a padlóra
   d_L – oldalirányú sugárzás
   d_B – a padlóról
   Távolság nem gyúlékony anyagoktól:
   d_{Rnon} – hátsó fal
   d_{Snon} – oldalfal
   d_{S2non} – oldalfal (emélyedése)
   A termék jellemzői:
   W_{max} – maximális elektromos bemenet
   T_s – kimeneti égéstermékek hőmérséklete
   V_h – álló légveszteség
   d_{out} – a füstcsőcsonk átmérője
   H – magasság
   W – szélesség
   L – mélység
   NPD (No Performance Determined) – nemzetközi rövidítés, amely akkor használható, ha nincs tulajdonság vagy paraméter megadva. A jelölés megfelel a 305/2011/EU rendeletnek.
10. Teljesítménynyilatkozat dokumentum
11. Utasítások
12. Vonalkód | Gyártásiszám

ECUADOR HG4 20 E EX

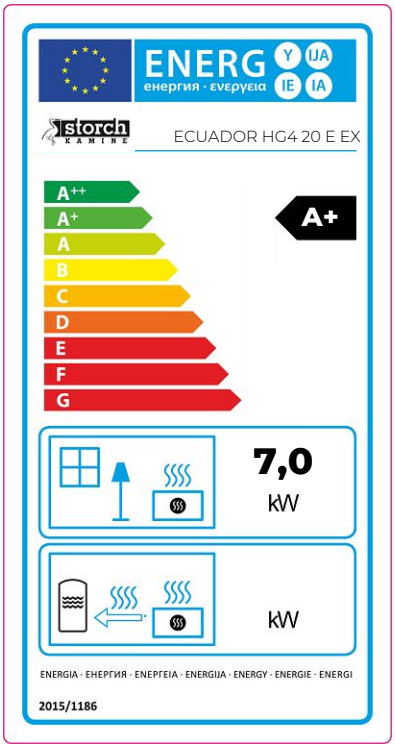

CZ Informační list výrobku dle nařízení EU 2015/1186

Název nebo ochranná známka dodavatele	**Storch Kamine GmbH**
Identifikační značka modelu používaná dodavatelem	**ECUADOR HG4 20 E EX**
Třída energetické účinnosti modelu	**A+**
Přímý tepelný výkon (kW)	**7,0**
Nepřímý tepelný výkon (kW)	**-**
Index energetické účinnosti EEI	**112**
Energetická účinnost u jmenovitého výkonu (%)	**81**
Energetická účinnost u minimálního zatížení (%)	**Pass**

Poznámky k instalaci a údržbě:
Přečtěte si všeobecný návod a dodržujte jej!
Dodržujte vzdálenosti od hořlavých materiálů a protipožární ochranu!
Výrobkem musí proudit dostatečné množství spalovacího vzduchu!
Výrobek s teplovodním výměníkem smí být uveden do provozu pouze tehdy, jsou-li všechna bezpečnostní zařízení funkční!

SK Informačný list výrobku podľa nariadenia EU 2015/1186

Meno dodávateľa alebo jeho ochranná známka	**Storch Kamine GmbH**
Identifikačný kód modelu dodávateľa	**ECUADOR HG4 20 E EX**
Trieda energetickej účinnosti modelu	**A+**
Priamy tepelný výkon (kW)	**7,0**
Nepriamy tepelný výkon (kW)	**-**
Index energetickej účinnosti EEI	**112**
Užitočná energetická účinnosť pri menovitom tepelnom výkone (%)	**81**
Užitočná energetická účinnosť pri minimálnom zaťažení (%)	**Pass**

Poznámky k inštalácii a údržbe:
Prečítajte si všeobecné pokyny a postupujte podľa nich!
Dodržujte vzdialenosti od horľavých materiálov a protipožiarnu ochranu!
Výrobkom musí prúdiť dostatočné množstvo spalovacieho vzduchu!
Výrobok s výmenníkom tepla sa môže uviesť do prevádzky len vtedy, ak sú všetky bezpečnostné zariadenia funkčné!

PL Karta produktu rozporządzenia EU 2015/1186

Nazwa dostawcy lub znak towarowy	**Storch Kamine GmbH**
Identyfikator modelu dostawcy	**ECUADOR HG4 20 E EX**
Klasa efektywności energetycznej modelu	**A+**
Bezpośrednia moc cieplna produktu (kW)	**7,0**
Pośrednia moc cieplna produktu (kW)	**-**
Współczynnik efektywności energetycznej EEI	**112**
Sprawność użytkowa przy nominalnej mocy cieplnej oraz (%)	**81**
Sprawność użytkowa przy minimalnym obciążeniu (%)	**Pass**

Uwagi dotyczące instalacji i konserwacji:
Przeczytaj i przestrzegaj ogólnych instrukcji!
Przestrzegać odległości od materiałów palnych i ochrony przeciwpożarowej!
Do produktu musi dopływać odpowiednia ilość powietrza do spalania!
Wymiennik ciepła ciepłej wody użytkowej można uruchomić tylko wtedy, gdy wszystkie urządzenia zabezpieczające są sprawne!

HU Termékinformációs adatlap a 2015/1186 EU rendelet szerint

A szállító neve vagy védjegye	**Storch Kamine GmbH**
Az eladó által használt modellazonosító	**ECUADOR HG4 20 E EX**
Energiahatékonysági osztály	**A+**
Közvetlen hőteljesítmény (kW)	**7,0**
Közvetett hőteljesítmény (kW)	**-**
Energiahatékonysági mutató EEI	**112**
Energiahatékonyság névleges teljesítményen (%)	**81**
Energiahatékonyság a minimális terhelésnél (%)	**Pass**

Telepítési és karbantartási utasítások:
Olvassa el az általános utasításokat, és kövesse azokat!
Tartsa be az éghető anyagoktól való távolságokat és a tűzvédelmet!
A termékbe elegendő égési levegőnek kell áramolnia!
A melegvíz-hőcserélővel ellátott terméket csak akkor szabad üzembe helyezni, ha minden biztonsági berendezés működik!

Dveře topeniště – Aretace 1 | Dvierka ohniska – Aretácia 1 | Drzwi paleniska – Mechaniczne blokowanie drzwi 1
Kandallóajtó – Záró mechanizmus 1

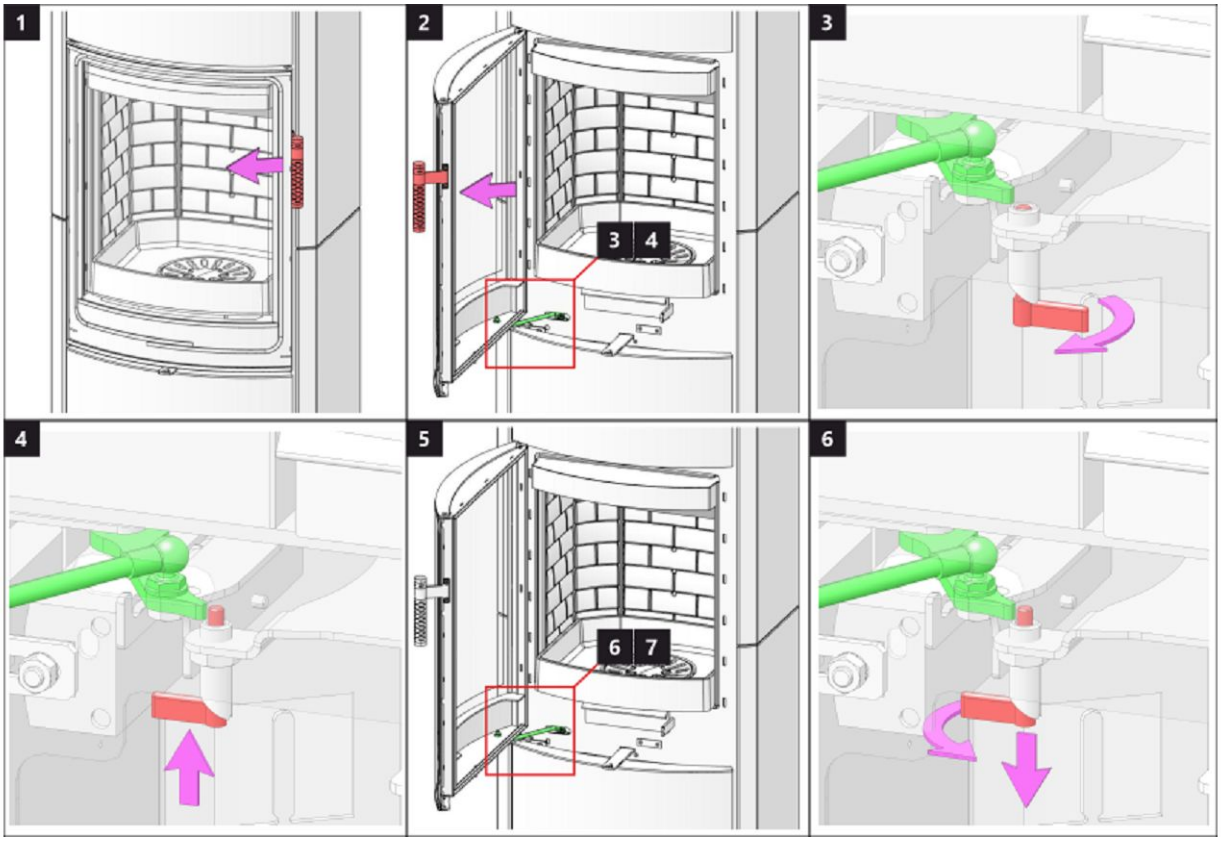

Dveře topeniště – Aretace 2 | Dvierka ohniska – Aretácia 2 | Drzwi paleniska – Mechaniczne blokowanie drzwi 2
Kandallóajtó – Záró mechanizmus 2

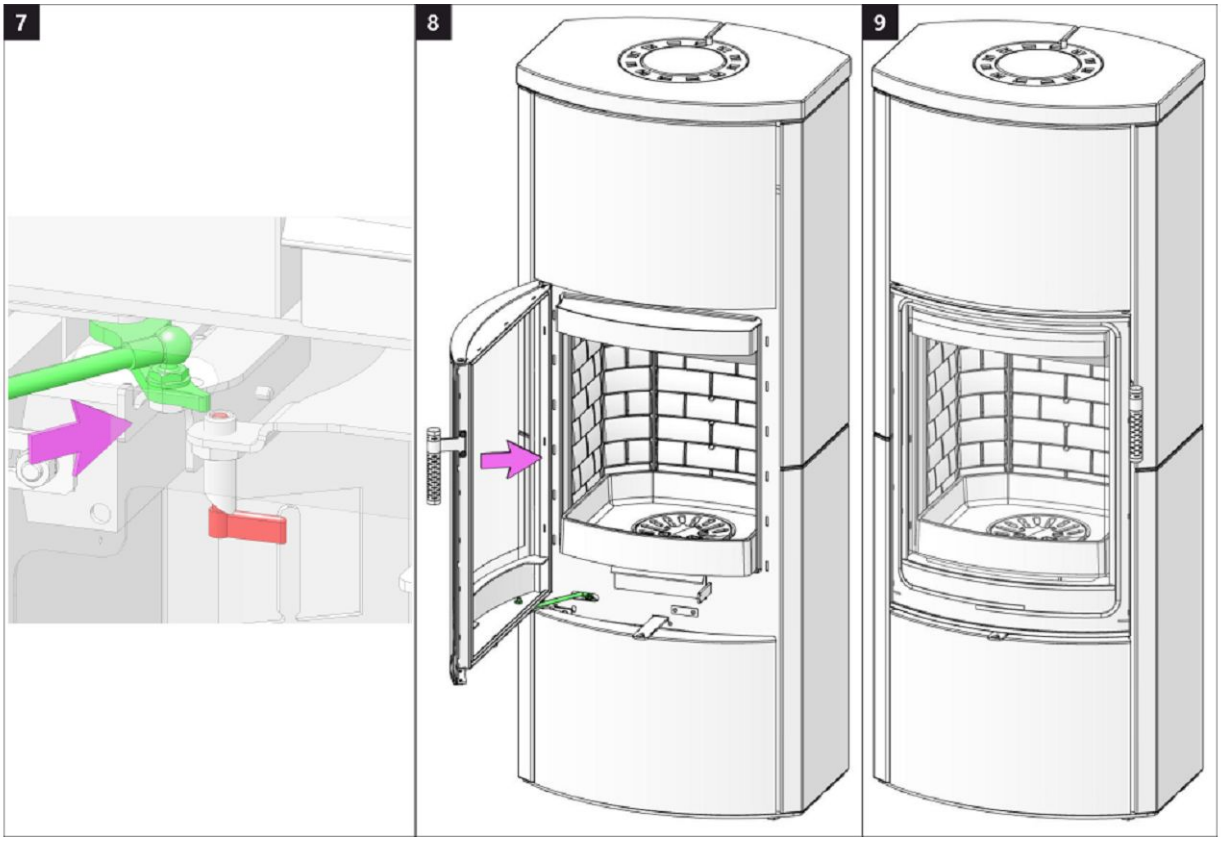

Dveře akumulace 1 | Dvere akumulácie 1 | Drzwicki akumulacji 1 | Akkumulátor rekesz ajtaja 1

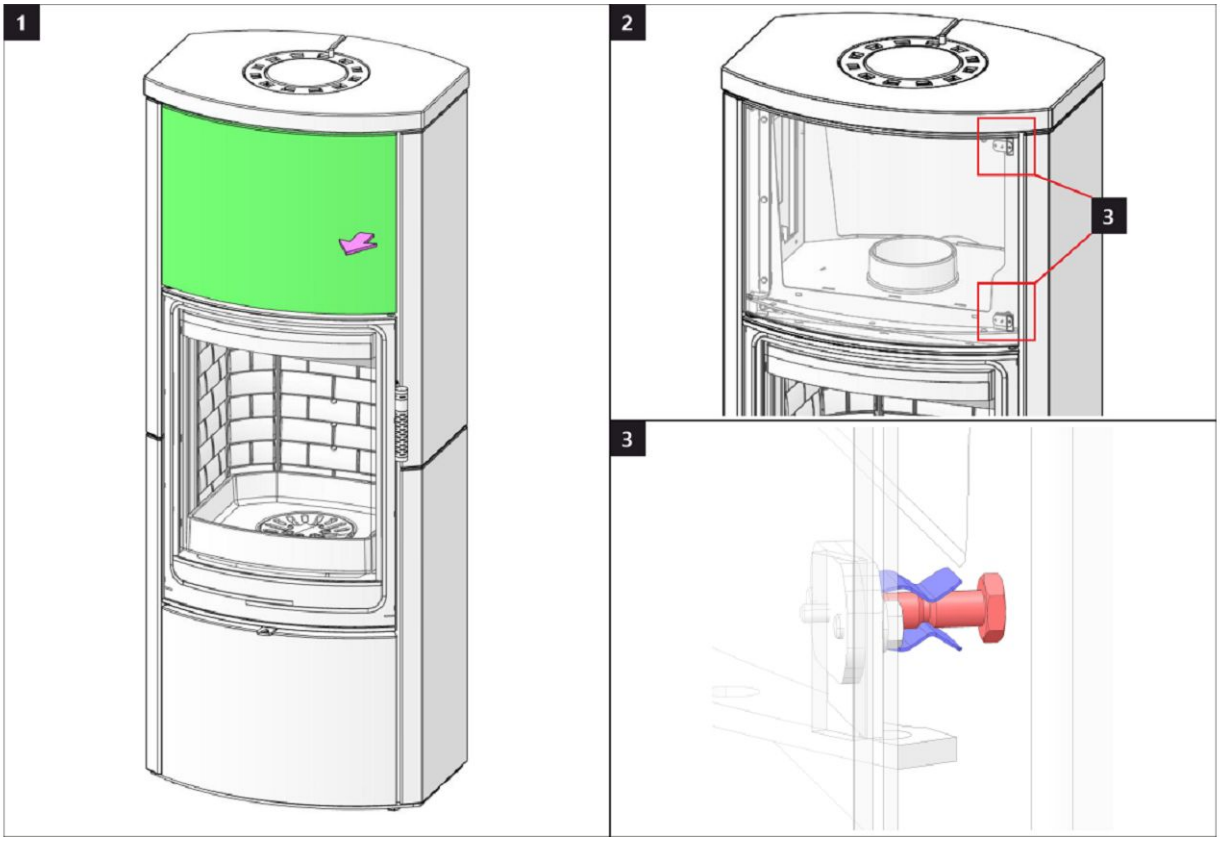

Dveře akumulace 2 | Dvere akumulácie 2 | Drzwicki akumulacji 2 | Akkumulátor rekesz ajtaja 2

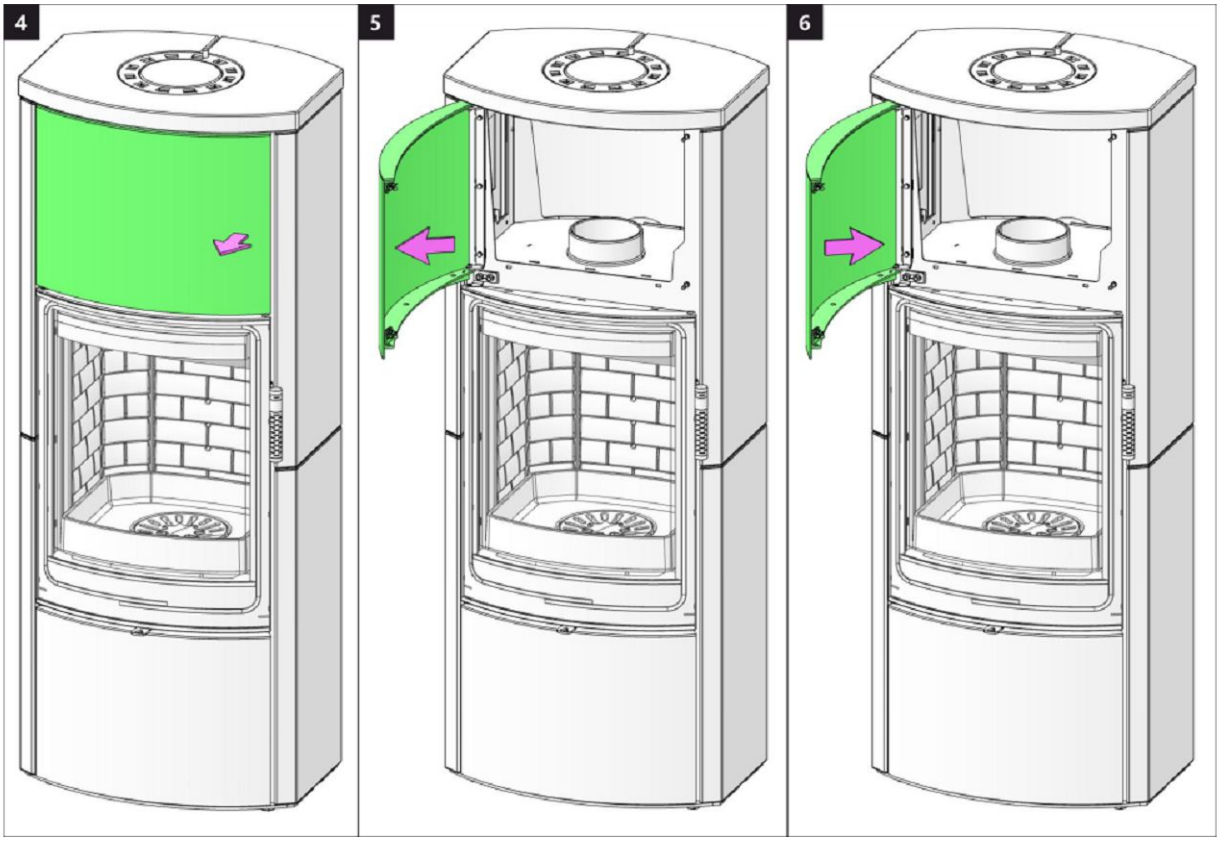

Dveře dřevníku 1 | Dvere drevníka 1 | Drzwiczki schowka na drewno 1 | Fatároló ajtó 1

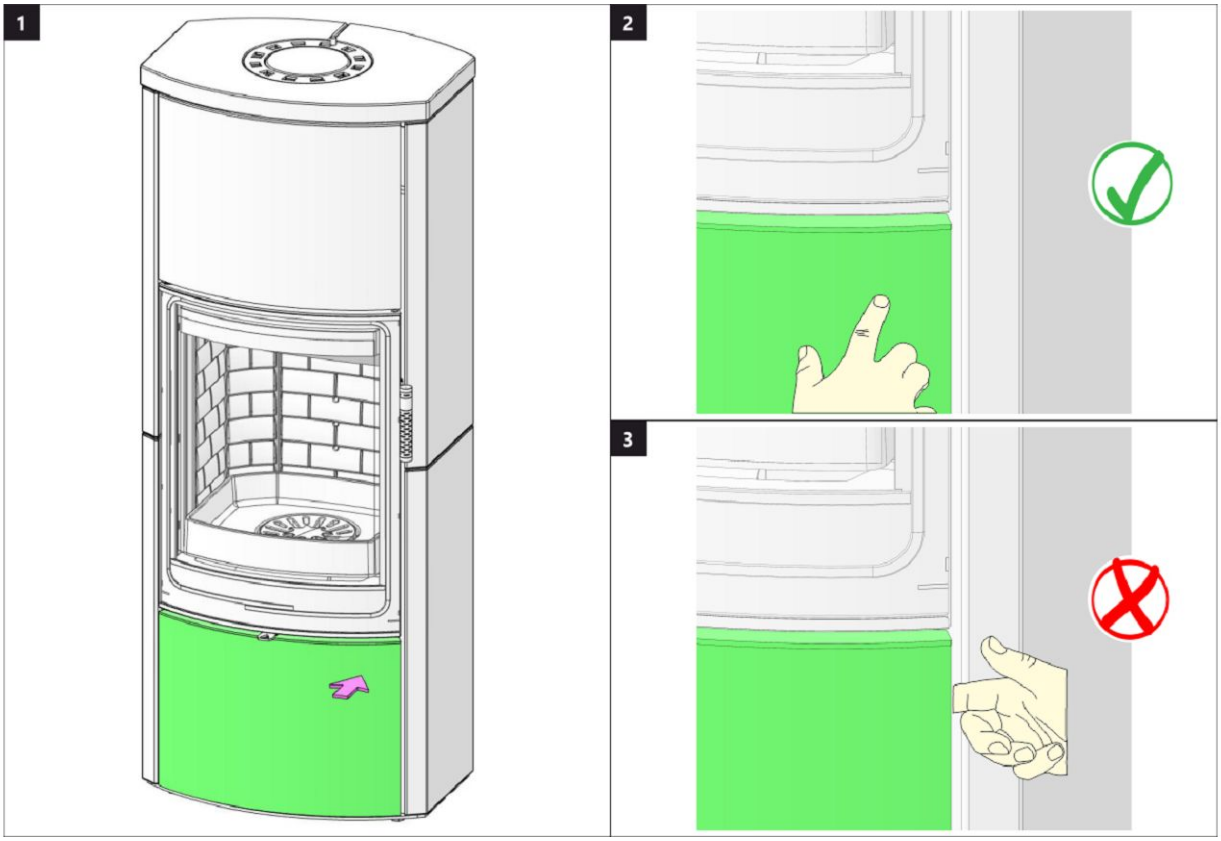

Dveře dřevníku 2 | Dvere drevníka 2 | Drzwiczki schowka na drewno 2 | Fatároló ajtó 2

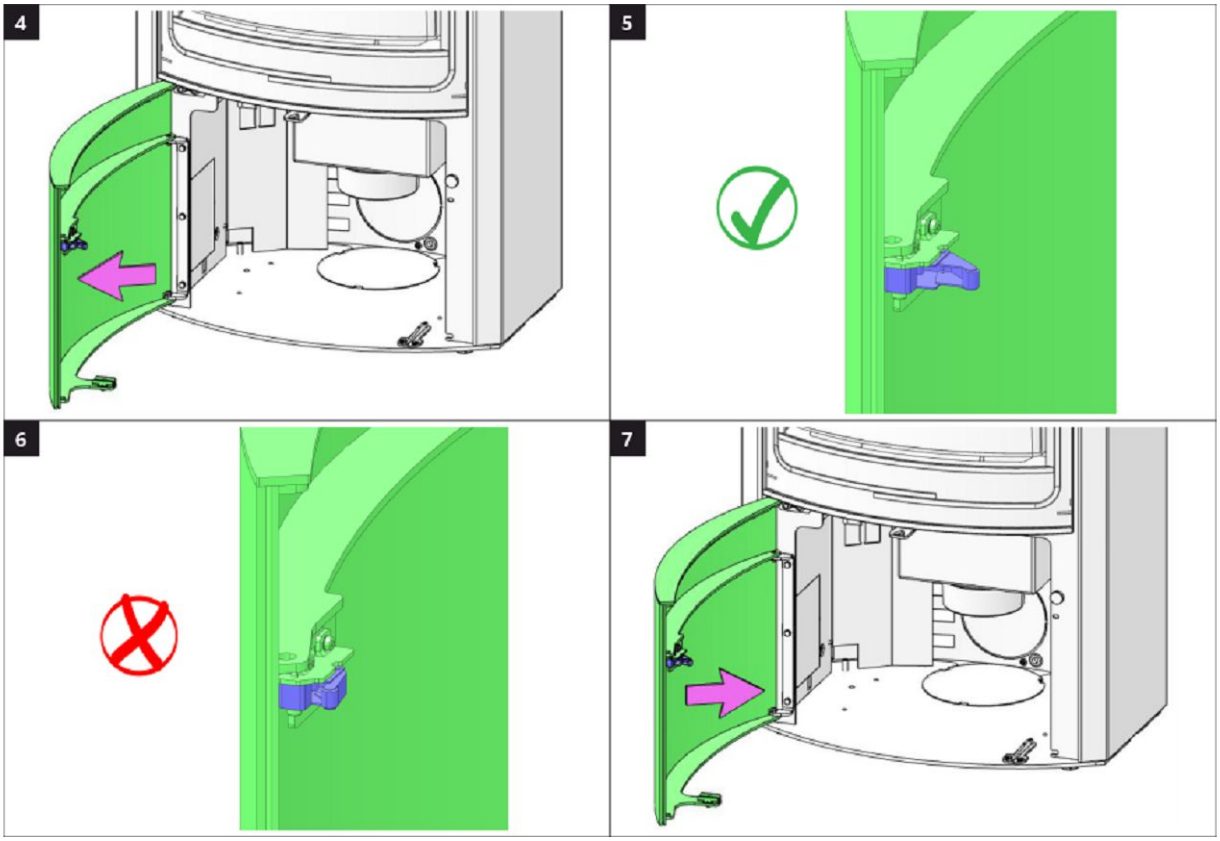

Spalovací komora 1 | Spal'ovacia komora 1 | Komora spalania 1 | Égőkamra 1

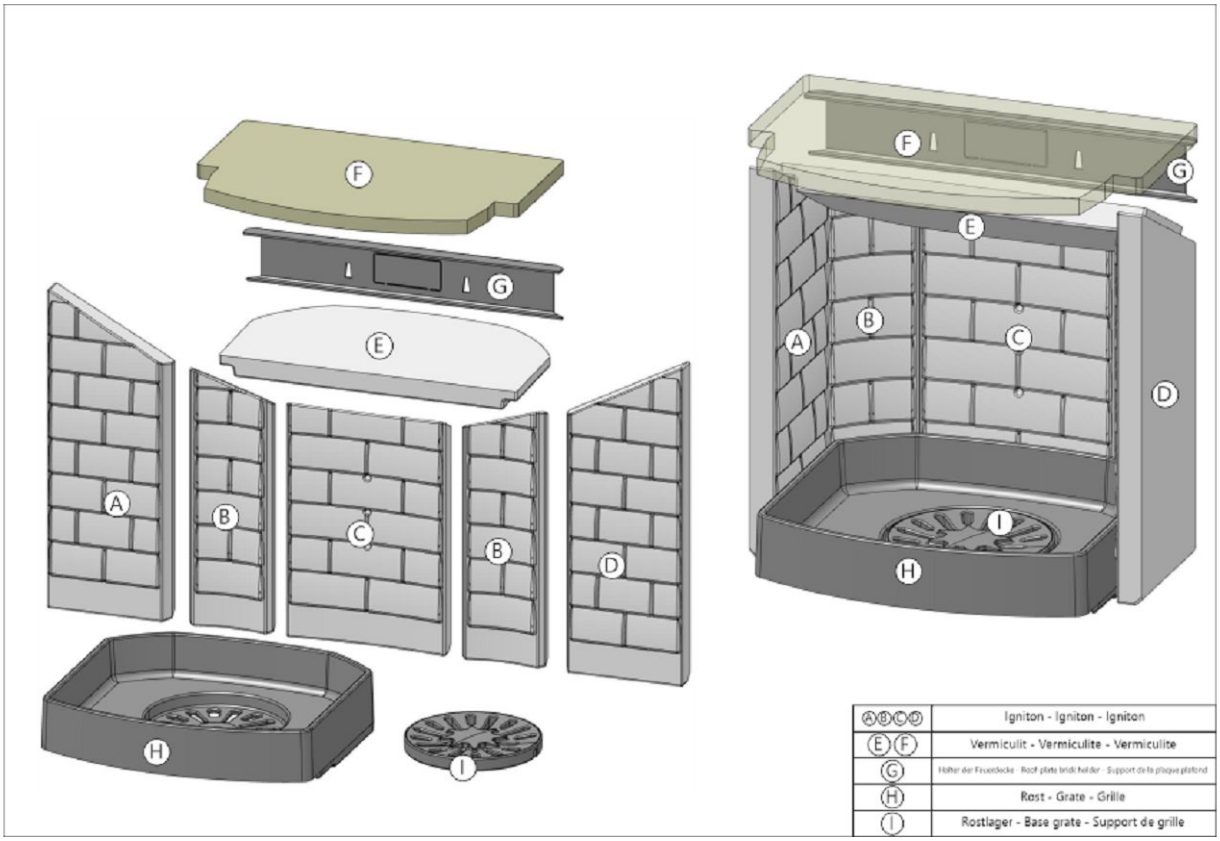

Spalovací komora 2 | Spal'ovacia komora 2 | Komora spalania 2 | Égőkamra 2

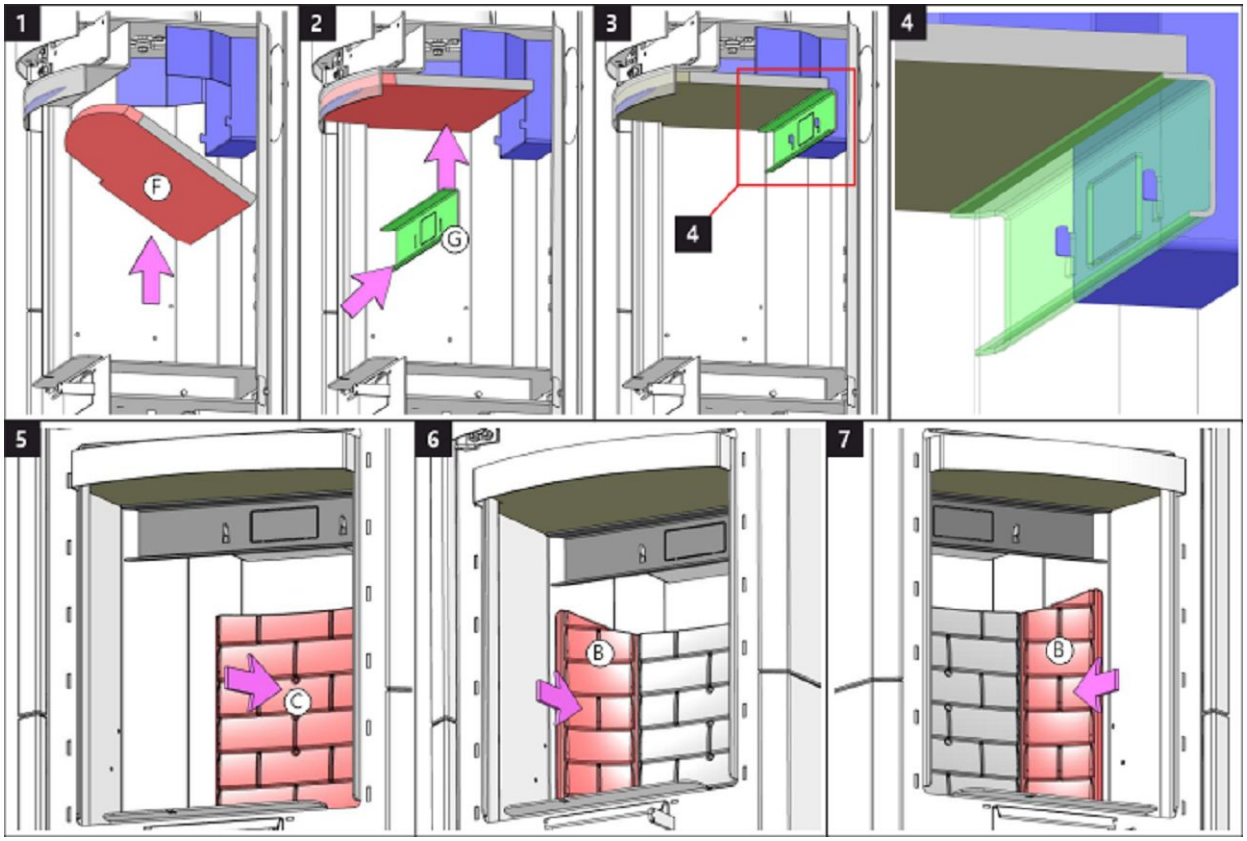

Spalovací komora 3 | Spal'ovacia komora 3 | Komora spalania 3 | Égőkamra 3

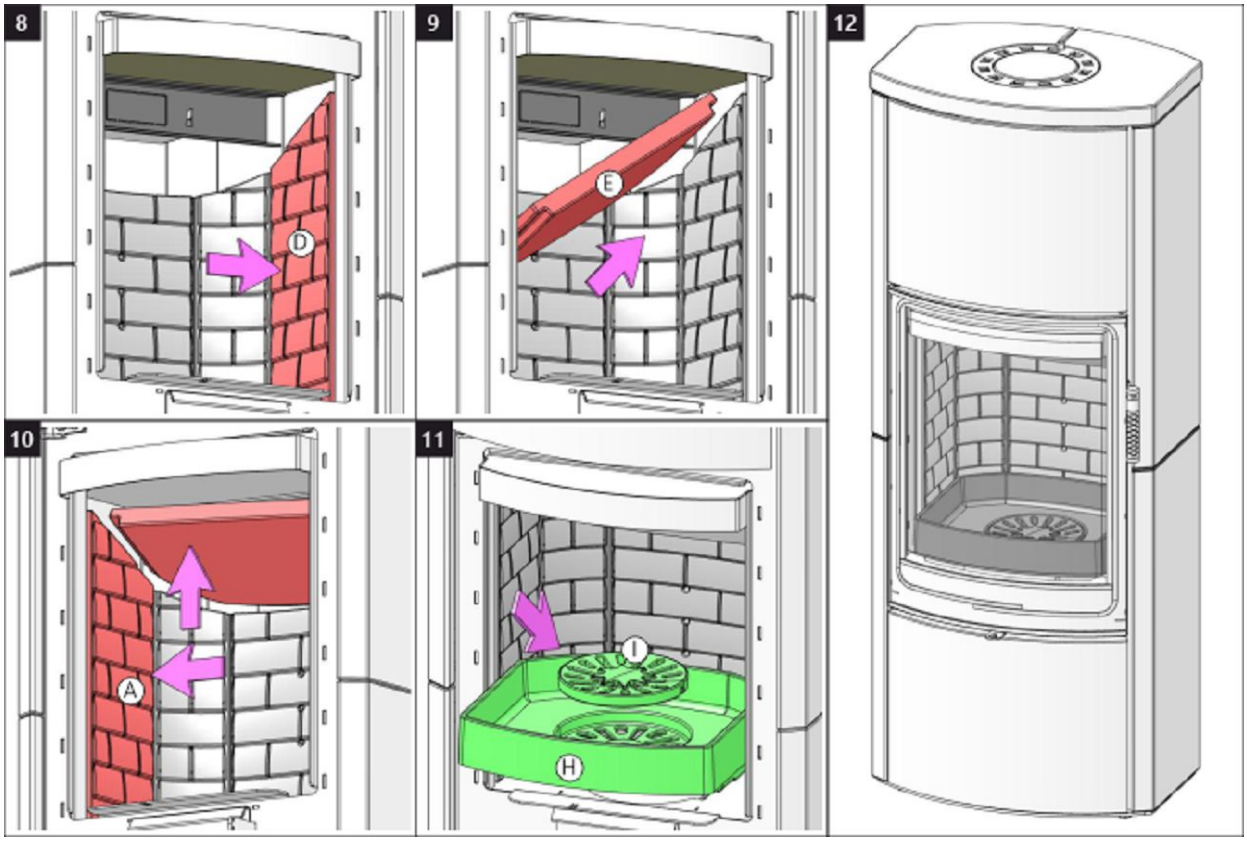

Storch Kamine GmbH

Mohnweg 1
90613 Großhabersdorf
Germany

www.storch-kamine.de

ECUX HG4 30

ECUADOR HG4 30 EX

NÁVOD K INSTALACI CZ

NÁVOD NA INŠTALÁCIU SK

INSTRUKCJA MONTAŻU PL

TELEPÍTÉSI ÚTMUTATÓ HU

ECUADOR HG4 30 EX

Při montáži výrobku musí být dodrženy všechny místní předpisy včetně těch, které se odkazují na národní a evropské normy. Montáž a instalace vámi vybraného výrobku musí být provedena pouze autorizovaným prodejcem **Storch Kamine GmbH** pro uznání záruky a bezvadné fungování výrobku. Tento výrobek není vhodný jako hlavní zdroj tepla k vytápění.

Návod k použití

Vezměte na vědomí informace a pokyny uvedené ve Všeobecném návodu.

Provozní tah komínu

Provozní tah 12 Pa. Maximální provozní tah 20 Pa. Tah měříme za plného provozu výrobku. Doporučujeme instalovat regulátor tahu, který je obzvláště nutný při instalaci automatické regulace hoření.

Schválené palivo

Suché kusové dřevo se zbytkovou vlhkostí do 20 %. Vždy musí být dodržena průměrná spotřeba paliva – 2,04 kg/h. Doporučená délka je cca 250-350 mm. Závisí na rozměru spalovací komory. Vždy použijte alespoň 2 ks dřeva.

Provozování výrobku

1 Vypálení laku výrobku

Proveďte první zátop s menším množstvím dřeva (cca ½ průměrné dávky). Nechejte pootevřená dvířka (cca 2 cm) tak, aby nedošlo k přilepení šňůry dvířek k laku a otevřete přívod vzduchu na maximum (Obr. C). Šetrným roztápěním zabráníte poškození laku a deformaci materiálů. Po vyhoření paliva na uhlíky můžete přistoupit k vypálení výrobku. Vyskládejte topeniště povolenou dávkou paliva. Nechejte lehce pootevřená dvířka (cca 2 cm). Musí dojít k dostatečnému vytvrzení laku pod dvířky. Až tato dávka vyhoří, proveďte další minimálně 2 až 3 přikládky povolenou dávkou paliva nyní již se zavřenými dvířky a otevřeným přívodem vzduchu na maximum (Obr. C). Vypalování laku je doprovázeno zápachem, který přetrvává po celou dobu vypálení laku, a proto tento proces provádějte pouze při dostatečném větrání místnosti.

2 Zátop

Ovladač přívodu vzduchu dejte do pozice otevření (Obr. C), není-li automatická regulace hoření. Otevřete litinový rošt, pokud je. Pro zátop použijte max. dvojnásobné množství průměrné dávky paliva. Vyložte na dno topeniště nejdříve větší polena a na ně pak navrstvěte jemnější polínka suchého kusového dřeva (Obr. 2) – zapalujte shora. K zapálení použijte podpalovač, jen pro to určený. Pokud je potřeba (oheň se po nějaké době nepodařilo rozhořet), nechejte dvířka na krátkou dobu otevřená (cca 2 cm), aby se k ohni dostalo dostatečné množství vzduchu. Následně při standardním topení nechejte dvířka vždy zavřená. Během zátopu nepřikládejte, dokud nezhasne plamen.

3 Topení a přikládka

Při přikládce pootevřete dvířka topeniště na cca 2 cm a vyčkejte přibližně 10 s, aby se vyrovnal tlak v místnosti. Zabráníte tak možnému úniku popela a kouře do místnosti. Přikládejte pouze takové množství dřeva, které je pro tento výrobek vhodné viz průměrná spotřeba paliva (Obr. 4). Po přiložení uzavřete dvířka topeniště. Doporučujeme nastavit ovladač vzduchu při jmenovitém výkonu do optimální pozice (Obr. B, B1). Nepřikládejte, dokud dřevo neshoří na uhlíky.

4 Ukončení topení

Po vyhoření topeniště uzavřete ovladače vzduchu. Uzavřením ovladače vzduchu zamezíte nežádoucímu úniku naakumulovaného tepla do komína (Obr. A).

1 příprava paliva na zátop
2 vyskládání dřeva v topeništi
3 zapálení dřeva od shora
4 přikládka

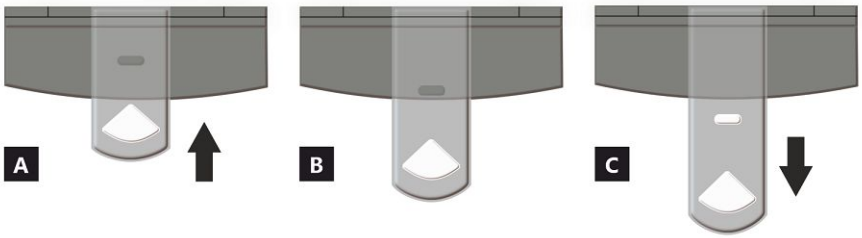

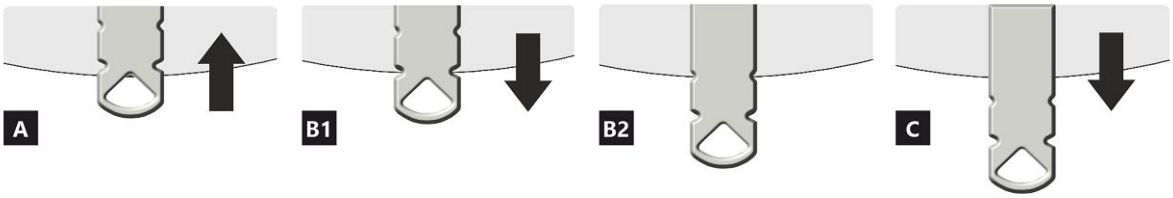

OVLADAČ PŘÍVODU VZDUCHU

A zavřen
B otevřen – topení na jmenovitý výkon (optimální provoz)
C otevřen – poloha při zatápění (uvedení do provozu)

A zavřen
B1 otevřen – topení na jmenovitý výkon (optimální provoz)
B2 otevřen – primární vzduch uzavřen
C otevřen – poloha při zatápění (uvedení do provozu)

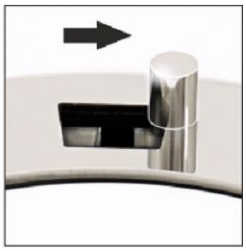

OVLADAČ KONVEKČNÍHO VZDUCHU *

Nastavením polohy ovladače lze částečně regulovat intenzitu proudění teplého vzduchu konvekcí.

1 zavřen – pomalé proudění teplého vzduchu do prostoru místnosti, ve které je výrobek instalován.
2 otevřen – rychlé proudění teplého vzuchu do prostoru místnosti, ve které je výrobek instalován.

Poznámka: Uzavřený ovladač konvekčního vzduchu nevede k nadměrnému přehřívání výrobkům nedochází k jeho poškození.

***** Tento ovladač je k dispozici pouze u některých produktů.

ECUADOR HG4 30 EX

Deklarované vlastnosti výrobku

Harmonizovaná norma ✓ EN 16510-1 ed.2:2023 | EN 16510-2-1:2022 ✓ Ecodesign ✓ DIN+ ✓ BImSchV2 ✓ 15a B-VG 2015

Klasifikace výrobku		Type CA		
		Jmenovitý tepelný výkon (nom)	**Částečný tepelný výkon (part)**	
Energetická účinnost	η_{nom} | η_{part}	80	---	%
Sezónní účinnost při jmenovitém tepelném výkonu spotřebiče	ηs_{nom} | ηs_{part}	70	---	%
Index energetické účinnosti	EEI	106		
Energetický štítek		A		
Palivo		Kusové dřevo (Palivové dřevo)		
Doporučená délka paliva		250-350		mm
Průměrná spotřeba paliva		2,04	---	kg/h
Povolená dávka paliva		2,7		kg/h
Interval dodávky paliva		1 hodina		
Množství spalovacího vzduchu		25,9		m^3/h
Jmenovitý tepelný výkon	P_{nom} | P_{part}	7,0	---	kW
Jmenovitý tepelný výkon teplovodního výměníku	P_{Wnom} | P_{Wpart}	---	---	kW
Maximální provozní tlak vody	p_W	---		bar
Hmotnostní průtok suchých spalin	$\Phi_{f,\,g\,nom}$ | $\Phi_{f,\,g\,part}$	8,6	---	g/s
Průměrná teplota spalin		247	---	°C
Výstupní teplota spalin	T_{snom} | T_{spart}	296	---	°C
Provozní tah	p_{nom} | p_{part}	12	---	Pa
Teplotní třída komína		T400		
Připojení na společný komín		Ano		
Ukládání paliva do prostoru dřevníku Maximální oteplení dřeva ve dřevníku		Ano 13		 °C
Prach O_2 = 13 %	PM_{nom} | PM_{part}	26	---	mg/Nm^3
Emise spalin (CO ve spalinách při O_2 = 13 %)	CO_{nom} | CO_{part}	0,0638 797	--- ---	% mg/Nm^3
OGC O_2 = 13 %	OGC_{nom} | OGC_{part}	43	---	mg/Nm^3
NOx O_2 = 13 %	NO_{xnom} | NO_{xpart}	83	---	mg/Nm^3
Automatická regulace hoření		---	---	
Spotřeba elektrické energie v pohotovostním režimu	el_{SB}	---		kW
Spotřeba elektrické energie	el_{max} | el_{min}	---	---	kW
Ztráta stojícího vzduchu	V_h	---		m^3/h
Přerušovaný provoz | Nepřetržitý provoz	INT | CON	INT		

Základní technické údaje

Rozměry (Výška | Šířka | Hloubka)	H | W | L	1465 | 598 | 463	mm
Rozměry spalovací komory (Výška | Šířka | Hloubka)	H | W | L	400 | 400 | 346	mm
Rozměry dveří topeniště (Výška | Šířka | Hloubka)	H | W | L	--- | --- | ---	mm
Výška osy zadního (bočního) vývodu		1021	mm
Objem teplovodního výměníku		---	l
Průměr kouřovodu		150	mm
Průměr kouřového hrdla	d_{out}	150	mm
Průměr centrálního přívodu vzduchu		125	mm
Max. délka centrálního přívodu vzduchu		5000	mm
Hmotnost	m	186	kg
Nosnost	m_{chim}	200	kg

ECUADOR HG4 30 EX

Vytápěcí schopnost (výhřevnost)
minimální velikost místnosti pro instalaci výrobku

Izolace domu – velmi dobrá (20 W/m³)	např. nový, zateplený dům / trvale obyvatelný	240	m³
Izolace domu – dobrá (22,5 W/m³)		213	m³
Izolace domu – střední (32 W/m³)		150	m³
Izolace domu – špatná (45 W/m³)		107	m³
Izolace domu – velmi špatná (50 W/m³)	např. starý, nezateplený dům / chata / chalupa	96	m³

Vzdálenost od hořlavých materiálů
s neizolovaným kouřovodem (uvedeno na výrobním štítku) **Poznámka**

Zadní	d_R	200	mm
Čelní	d_P	1200	mm
Čelní k podlaze	d_F	450	mm
Boční	d_S	450	mm
Boční se sklem	d_{S1}	---	mm
Boční – výklenek	d_{S2}	350	mm
Boční – umístění 45°	d_{S3}	100	mm
Boční záření	d_L	300	mm
Od podlahy	d_B	10	mm
Od stropu	d_C	750	mm

Vzdálenost od hořlavých materiálů s izolovaným kouřovodem *

Zadní	d_R	---	mm
Boční	d_S	---	mm

Vzdálenost od hořlavých materiálů se závěsným plechem (stíněním)

Zadní	d_R	---	mm
Boční	d_S	---	mm

Vzdálenost od hořlavých materiálů s izolovaným kouřovodem a závěsným plechem (stíněním) *

Zadní	d_R	---	mm
Boční	d_S	---	mm

Vzdálenost od nehořlavých materiálů

Zadní	d_{Rnon}	80	mm
Boční	d_{Snon}	200	mm
Boční – výklenek	d_{S2non}	80	mm

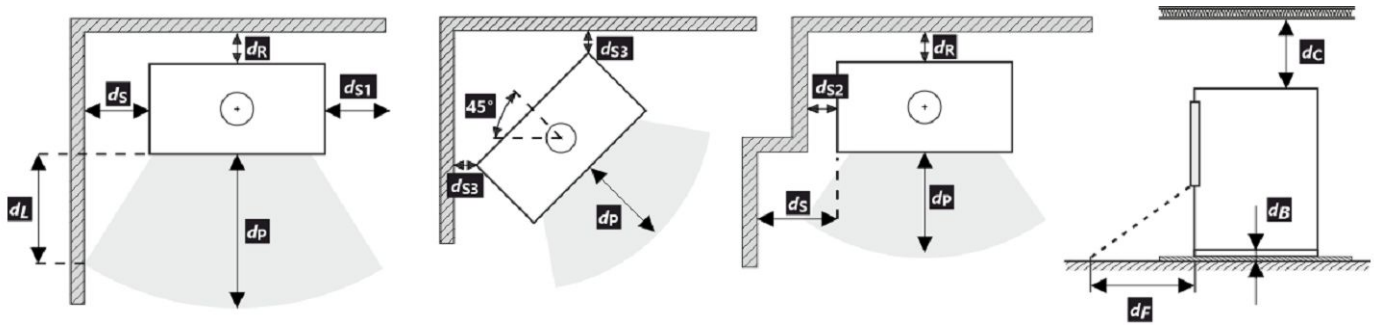

Při montáži a provozu výrobku musí být dodrženy všechny místní předpisy včetně předpisů, které se týkají národních a evropských norem.

V případě, že kvůli radiaci není hodnota 65 K na podlaze vpředu nebo na bočních stěnách překročena, d_F nebo d_L může být deklarováno 0 mm.

* Vzdálenost předpokládá použití izolovaného kouřovodu s izolací min. tl. 25 mm až po výrobek.

Vzdálenost od hořlavých (nehořlavých) materiálů – zadní napojení kouřovodu

Zadní	d_R	200	mm
Boční	d_S	450	mm

Zadní napojení kouřovodu

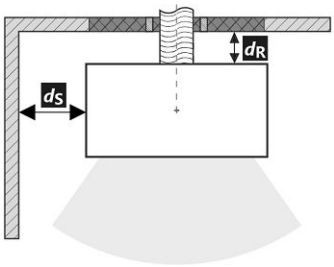

Prostup kouřovodu stěnou z hořlavé hmoty ČSN 06 1008

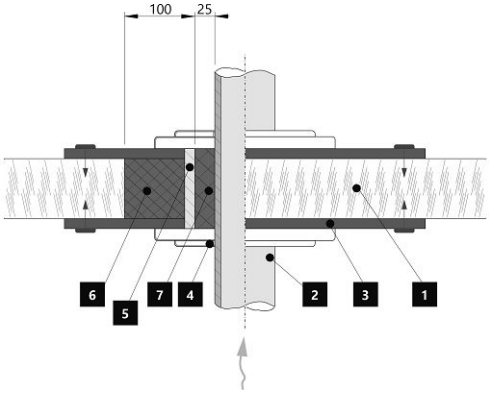

1. Stěna
2. Kouřovod
3. Krycí deska (nehořlavá, nekovová)
4. Růžice
5. Ochranná trubka
6. Izolační výplň (nehořlavá, např. skelná vlákna)
7. Izolační výplň (nehořlavá, např. kamnářská hlína)

Vzdálenost od hořlavých (nehořlavých) materiálů – zadní napojení izolovaného kouřovodu

Zadní	d_R	---	mm
Boční	d_S	---	mm

Zadní napojení izolovaného kouřovodu

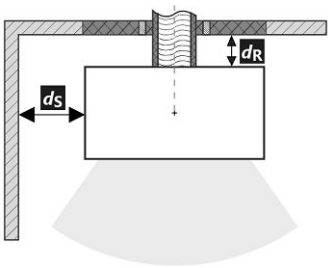

Prostup kouřovodu stěnou z hořlavé hmoty ČSN 06 1008

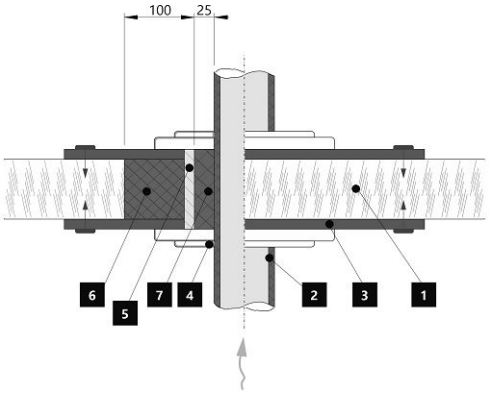

1. Stěna
2. Izolovaný kouřovod
3. Krycí deska (nehořlavá, nekovová)
4. Růžice
5. Ochranná trubka
6. Izolační výplň (nehořlavá, např. skelná vlákna)
7. Izolační výplň (nehořlavá, např. kamnářská hlína)

Upozornění

Pokud jsou výrobky instalovány v prostorech, kde je odsáván vzduch ventilátory, digestořemi, větracím, vytápěcím nebo odvětrávacím zařízením, je nutno zajistit dostatečný přísun vzduchu – centrální přívod vzduchu (CPV). Před plánovanou přikládkou vypněte veškerá odvětrávací zařízení ve vašem domě.

Výrobek musí být instalován na nehořlavých podlahách s přiměřenou nosností.

Již při samotné instalaci je nutno zajistit přiměřený přístup pro čištění a údržbu vašeho výrobku, kouřovodu a komína, pokud tento výrobek není možno čistit z jiného místa např. střechy nebo dvířek k tomu účelu určených.

Výrobek a jeho spalinové cesty je potřeba pravidelně a důkladně překontrolovat a čistit vždy před i po topné sezóně.

Přečtěte si pozorně všeobecný návod.

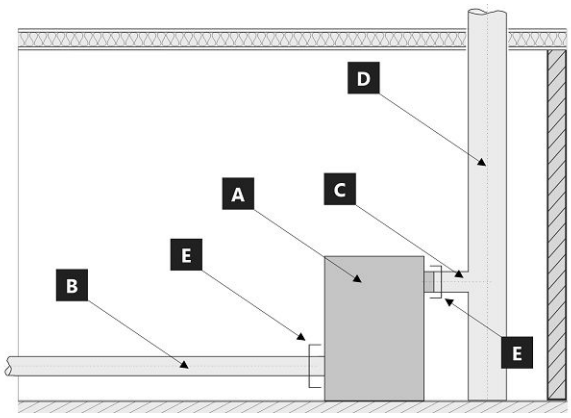

Hranice systému pro zařízení: ČSN EN 16510-1 ed. 2:2023

A Výrobek
B Potrubí spalovacího vzduchu (CPV)
C Spojovací potrubí kouřovodu
D Komín
E Hranice systému

POZICE E

C Spojovací potrubí kouřovodu

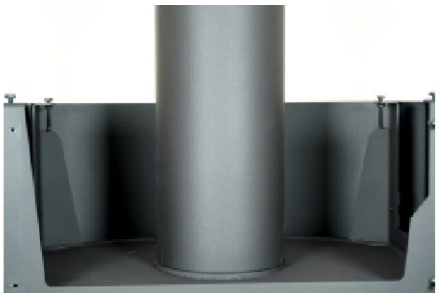

B Potrubí spalovacího vzduchu (CPV)

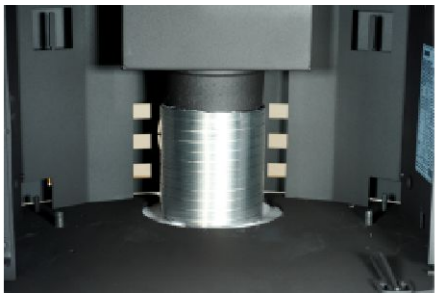

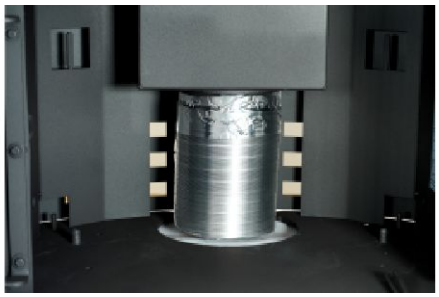

Výrobní štítek

1. Název výrobce nebo registrovaná ochranná známka
2. Sídlo společnosti, web
3. Značka shody CE, číslice znamenají rok vydání certifikátu
4. Typ, číslo nebo označení modelu pro identifikaci výrobku
5. Specifikace výrobku
6. Doporučené palivo
7. Klasifikace výrobku
8. Platné normy
9. Tabulka hodnot
   nom – hodnoty při jmenovitém tepelném výkonu
   part – hodnoty při částečném tepelném výkonu
   P – tepelný výkon
   P_W – tepelný výkon teplovodního výměníku
   ŋ – energetická účinnost
   CO – CO emise při 13 % O_2
   NO_x – NO_x při 13 % O_2
   OGC– OGC při 13 % O_2
   PM – prach při 13 % O_2
   p – minimální tah komínu
   p_W – maximální provozní tlak
   Bezpečnostní vzdálenosti od hořlavých materiálů:
   d_R – zadní
   d_S – boční
   d_C – od stropu
   d_P – čelní
   d_F – čelní k podlaze
   d_L – boční záření
   d_B – od podlahy
   Bezpečnostní vzdálenosti od nehořlavých materiálů:
   d_{Rnon} – zadní
   d_{Snon} – boční
   d_{S2non} – boční (výklenek)
   Vlastnosti výrobku:
   W_{max} – maximální elektrický příkon
   T_s – výstupní teplota spalin
   V_h – stálá ztráta vzduchu
   d_{out} – průměr kouřového hrdla
   H – výška
   W – šířka
   L – hloubka
   NPD (No Performance Determined) – mezinárodní zkratka, kterou lze použít, pokud není uvedena žádná vlastnost či parametr. Označení je v souladu s nařízením EU č. 305/2011.
10. Dokument: Prohlášení o vlastnostech
11. Instrukce
12. Čárový kód | Výrobní číslo

ECUADOR HG4 30 EX

Pri montáži výrobku musia byť dodržané všetky miestne predpisy, vrátane tých, ktoré odkazujú na národné a európske normy. Montáž a inštalácia vami vybraného výrobku musí byť vykonaná iba autorizovaným predajcom **Storch Kamine GmbH**, na uznanie záruky a bezchybné fungovanie výrobku. Tento výrobok nie je vhodný ako hlavný zdroj tepla na vykurovanie.

Návod na použitie

Vezmite na vedomie informácie a pokyny uvedené vo všeobecných pokynoch.

Prevádzkový ťah komína

Prevádzkový ťah 12 Pa. Maximálny prevádzkový ťah 20 Pa. Ťah sa meria, keď je výrobok v plnej prevádzke. Odporúčame nainštalovať regulátor ťahu, ktorý je potrebný najmä pri inštalácii automatickej regulácie spaľovania.

Prípustné palivá

Suché kusové drevo so zvyškovou vlhkosťou do 20 %. Priemerná spotreba paliva – 2,04 kg/h musí byť vždy dodržaná. Odporúčaná dĺžka je približne 250-350 mm. Závisí to od veľkosti spaľovacej komory. Vždy používajte aspoň 2 ks dreva.

Prevádzka výrobku

1 Vypaľovanie laku výrobku

Prvé zakúrení vykonajte s menším množstvom menšieho dreva (približne ½ priemernej dávky). Dvere nechajte pootvorené (približne 2 cm), aby sa šnúra dverí neprilepila na lak, a otvorte prívod vzduchu na maximum (Obr. C). Šetrné zakúrenie zabráni poškodeniu laku a deformácii materiálov. Keď sa palivo vyhorí na uhlíky, môžete pristúpiť k vypaľovaní výrobku. Do ohniska vložte povolené množstvo paliva, menšie drevo. Dvere nechajte mierne pootvorené (asi 2 cm). Lak pod dverami sa musí nechať dostatočne vytvrdnúť. Keď táto dávka vyhorí, vykonajte aspoň 2 alebo 3 ďalšie priloženie s povolenou dávkou paliva, teraz so zatvorenými dvierkami a s otvoreným prívodom vzduchu na maximum (Obr. C). Vypaľovanie farby je sprevádzané zápachom, ktorý pretrváva počas celého vypaľovania, preto tento proces vykonávajte len vtedy, keď je miestnosť dostatočne vetraná.

2 Rozkúrenie

Ovládač prívodu vzduchu dajte do polohy otvorenie (Obr. C), okrem prípadov, keď je k dispozícii automatická regulácia spaľovania. Otvorte liatinový rošt, ak je. Použite max. dvojnásobok priemerného množstva paliva pre oheň. Na dno ohniska položte väčšie polená a potom na ne navrstvite jemnejšie polená zo suchého kusového dreva (Obr. 2). Na zapálenie ohňa použite podpaľovač určený len na tento účel. Ak je to potrebné (oheň sa po určitom čase nerozhorí), nechajte dvierka na krátky čas otvorené (asi 2 cm), aby sa k ohňu dostal dostatok vzduchu. Pri štandardnom vykurovaní nechajte dvere vždy zatvorené. Počas ohňa nepridávajte palivo, kým plameň nezhasne.

3 Vykurovanie a prikladanie paliva

Pri prikladaní otvorte dvierka ohniska približne na 2 cm a počkajte približne 10 sekúnd, aby sa vyrovnal tlak v miestnosti. Tým sa zabráni možnému úniku popola a dymu do miestnosti. Pridajte len také množstvo dreva, ktoré je vhodné pre tento výrobok, pozri priemernú spotrebu paliva (Obr. 4). Po pridaní zatvorte dvierka ohniska. Odporúča sa nastaviť reguláciu vzduchu do optimálnej polohy pri menovitom výkone (Obr. B, B1). Drevo nepridávajte, kým sa nerozhorí na uhlíky.

4 Ukončenie vykurovania

Po vyhorení ohniska zatvorte regulátory vzduchu. Uzavretím regulácie vzduchu sa zabráni nežiaducemu úniku nahromadeného tepla do komína (obr. A).

1 príprava paliva na rozkúrenie
2 poukladanie dreva v ohnisku
3 zapálenie dreva zhora
4 prikladanie

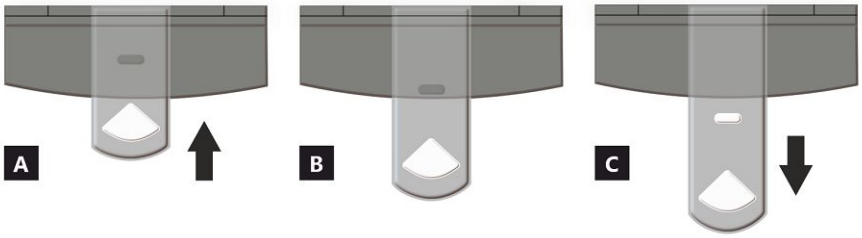

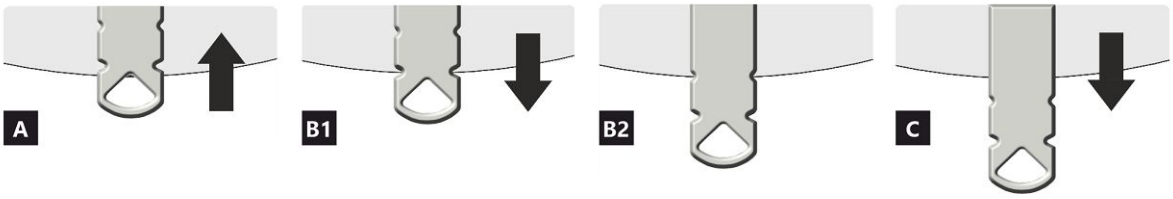

REGULÁTOR PRÍVODU VZDUCHU

A uzavretý
B otvorený – vykurovanie pri menovitom výkone (optimálna prevádzka)
C otvorený – poloha pri spustení vykurovania (uvedenie výrobku do prevádzky)

A uzavretý
B1 otvorený – vykurovanie pri menovitom výkone (optimálna prevádzka)
B2 otvorený – primárny vzduch uzavretý
C otvorený – poloha pri spustení vykurovania (uvedenie výrobku do prevádzky)

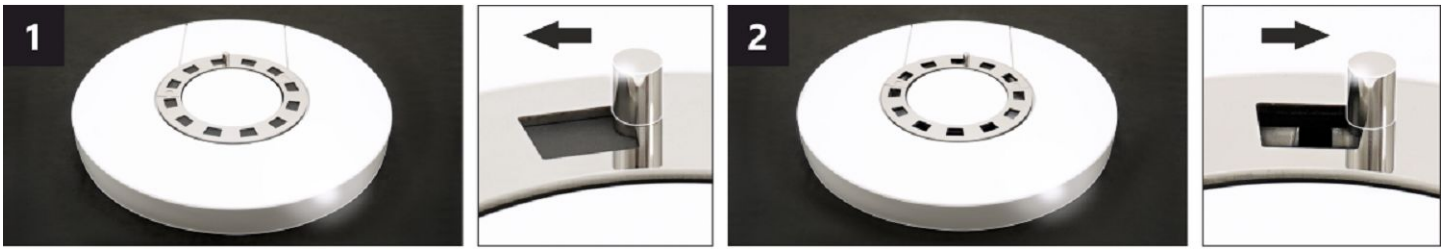

REGULÁTOR KONVEKČNÉHO VZDUCHU *

Nastavením polohy regulátora je možné čiastočne regulovať intenzitu prúdenia teplého vzduchu konvekciou.

1 uzavretý – pomalé prúdenie teplého vzduchu do priestoru miestnosti, v ktorej je výrobok inštalovaný.
2 otvorený – rýchle prúdenie teplého vzduchu do priestoru miestnosti, v ktorej je výrobok inštalovaný.

Poznámka: Uzavretý regulátor konvekčného vzduchu nevedie k nadmernému prehrievaniu výrobku, nedochádza k jeho poškodeniu.

***** Tento regulátor je k dispozícii iba pri niektorých produktoch.

ECUADOR HG4 30 EX

Deklarované vlastnosti výrobku

Harmonizovaná norma ✓ EN 16510-1 ed.2:2023 | EN 16510-2-1:2022 ✓ Ecodesign ✓ DIN+ ✓ BImSchV2 ✓ 15a B-VG 2015

Klasifikácia výrobku		Type CA		
		Menovitý tepelný výkon (nom)	**Čiastočný tepelný výkon (part)**	
Energetická účinnosť	η_{nom} | η_{part}	80	---	%
Sezónna účinnosť pri menovitom tepelnom výkone spotrebiča	ηs_{nom} | ηs_{part}	70	---	%
Index energetickej účinnosti	EEI	106		
Energetický štítok		A		
Palivo		Kusové drevo (Palivové drevo)		
Dĺžka paliva		250-350		mm
Priemerná spotreba paliva		2,04	---	kg/h
Povolená dávka paliva		2,7		kg/h
Interval dodávky paliva		1 hodina		
Množstvo spaľovacieho vzduchu		25,9		m^3/h
Menovitý tepelný výkon	P_{nom} | P_{part}	7,0	---	kW
Menovitý tepelný výkon teplovodného výmenníka	P_{Wnom} | P_{Wpart}	---	---	kW
Maximálny prevádzkový tlak vody	p_W	---		bar
Hmotnostný prietok suchých spalín	$\Phi_{f,\,g\,nom}$ | $\Phi_{f,\,g\,part}$	8,6	---	g/s
Priemerná teplota spalín		247	---	°C
Výstupná teplota spalín	T_{snom} | T_{spart}	296	---	°C
Prevádzkový ťah	p_{nom} | p_{part}	12	---	Pa
Teplotná trieda komína		T400		
Pripojenie na spoločný komín		Áno		
Skladovanie paliva v priestore kachlí na drevo Maximálne zohrievanie dreva v kachliach na drevo		Áno 13		 °C
Prach O_2 = 13 %	PM_{nom} | PM_{part}	26	---	mg/Nm^3
Emisie spalín (CO v spalinách pri O_2 = 13 %)	CO_{nom} | CO_{part}	0,0638 797	--- ---	% mg/Nm^3
OGC O_2 = 13 %	OGC_{nom} | OGC_{part}	43	---	mg/Nm^3
NOx O_2 = 13 %	NO_{xnom} | NO_{xpart}	83	---	mg/Nm^3
Automatická regulácia spaľovania		---	---	
Spotreba elektrickej energie v pohotovostnom režime	el_{SB}	---		kW
Spotreba elektrickej energie	el_{max} | el_{min}	---	---	kW
Strata stojaceho vzduchu	V_h	---		m^3/h
Prerušovaná prevádzka | Nepretržitá prevádzka	INT | CON	INT		

Základní technické údaje

Rozmery (Výška | Šírka | Hĺbka)	H | W | L	1465 | 598 | 463	mm
Rozmery spaľovacej komory (Výška | Šírka | Hĺbka)	H | W | L	400 | 400 | 346	mm
Rozmery dvierok ohniska (Výška | Šírka | Hĺbka)	H | W | L	--- | --- | ---	mm
Výška osi zadného (bočného) vývodu		1021	mm
Objem teplovodného výmenníka		---	l
Priemer dymovodu		150	mm
Priemer dymového hrdla	d_{out}	150	mm
Priemer centrálneho prívodu vzduchu		125	mm
Max. dĺžka (potrubie) centrálneho prívodu vzduchu		5000	mm
Hmotnosť	m	186	kg
Nosnosť	m_{chim}	200	kg

Vykurovacia schopnosť (výhrevnosť)
minimálna veľkosť miestnosti pre inštaláciu výrobku

Izolácia domu – veľmi dobrá (20 W/m³)	napr. nový, zateplený dom / trvalo obývateľný	240	m³
Izolácia domu – dobrá (22,5 W/m³)		213	m³
Izolácia domu – stredná (32 W/m³)		150	m³
Izolácia domu – zlá (45 W/m³)		107	m³
Izolácia domu – veľmi zlá (50 W/m³)	napr. starý, nezateplený dom / chata / chalupa	96	m³

Vzdialenosť od horľavých materiálov
s neizolovaným dymovodom (uvedené na výrobnom štítku) **Poznámka**

Zadná	d_R	200	mm
Čelná	d_P	1200	mm
Čelná k podlahe	d_F	450	mm
Bočná	d_S	450	mm
Bočná presklená stena	d_{S1}	---	mm
Bočná – výklenok	d_{S2}	350	mm
Bočná – umiestnenia 45°	d_{S3}	100	mm
Bočné žiarenie	d_L	300	mm
Od podlahy	d_B	10	mm
Od stropu	d_C	750	mm

Vzdialenosť od horľavých materiálov s izolovaným dymovodom *

Zadná	d_R	---	mm
Bočná	d_S	---	mm

Vzdialenosť od horľavých materiálov so závesným plechom (tienením)

Zadná	d_R	---	mm
Bočná	d_S	---	mm

Vzdialenosť od horľavých materiálov s izolovaným dymovodom a závesným plechom (tienením) *

Zadná	d_R	---	mm
Bočná	d_S	---	mm

Vzdialenosť od nehorľavých materiálov

Zadná	d_{Rnon}	80	mm
Bočná	d_{Snon}	200	mm
Bočná – výklenok	d_{S2non}	80	mm

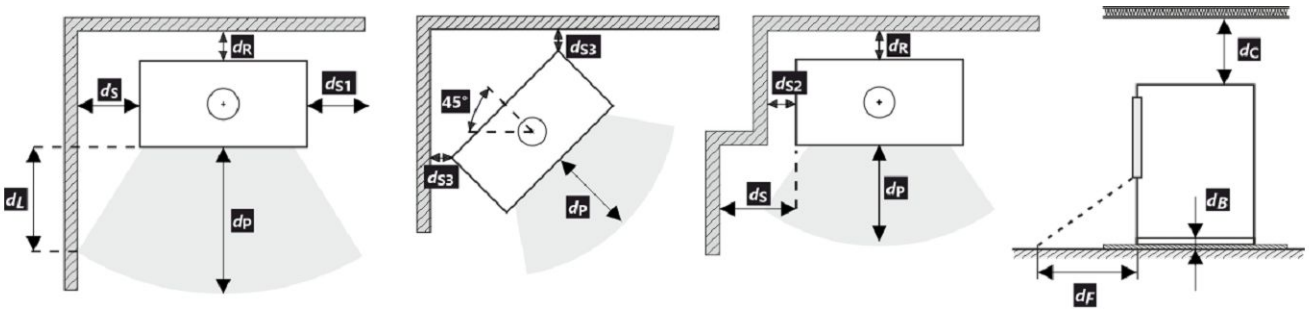

Pri montáži a prevádzke výrobku musia byť dodržané všetky miestne predpisy vrátane predpisov, ktoré sa týkajú národných a európskych noriem.

V prípade, že kvôli radiácii nie je hodnota 65 K na podlahe vpredu alebo na bočných stenách prekročená, d_F alebo d_L môže byť deklarované 0 mm.

* Vzdialenosť predpokladá použitie izolovaného dymovodu s minimálnou hrúbkou izolácie 25 mm až po výrobok.

Vzdialenosť od horľavých (nehorľavých) materiálov – pripojenie zadného dymovodu

Zadná	d_R	200	mm
Bočná	d_S	450	mm

Pripojenie zadného dymovodu

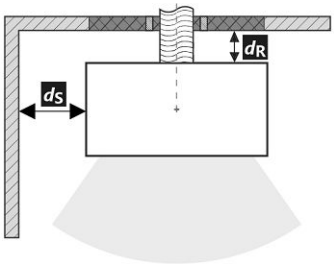

Prechod dymovodu cez stenu z horľavého materiálu

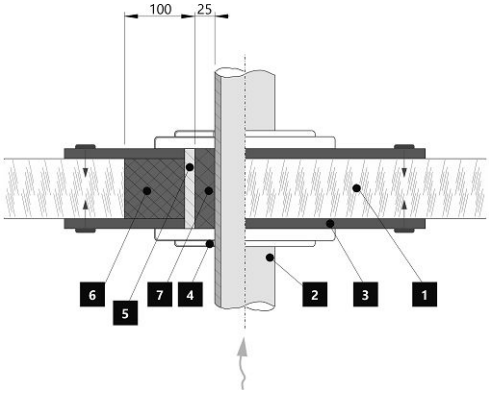

1. Stena
2. Dymovod
3. Krycia doska (nehorľavá, nekovová)
4. Krytka
5. Ochranná rúra
6. Izolačná výplň (nehorľavá, napr. skelná vlákna)
7. Izolačná výplň (nehorľavá, napr. kamnárska hlina)

Vzdialenosť od horľavých (nehorľavých) materiálov – pripojenie zadného izolovaného dymovodu

Zadná	d_R	---	mm
Bočná	d_S	---	mm

Pripojenie zadného dymovodu (izolované)

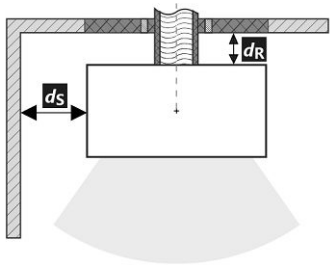

Prechod dymovodu cez stenu z horľavého materiálu

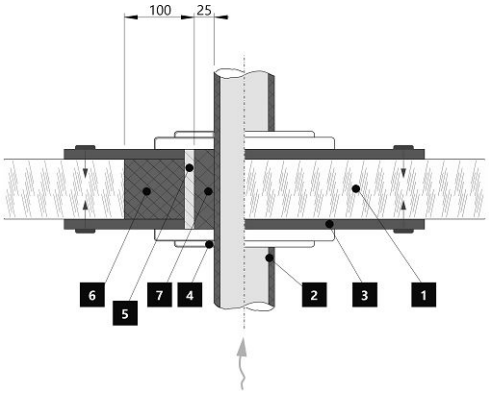

1. Stena
2. Izolovaný dymovod
3. Krycia doska (nehorľavá, nekovová)
4. Krytka
5. Ochranná rúra
6. Izolačná výplň (nehorľavá, napr. skelná vlákna)
7. Izolačná výplň (nehorľavá, napr. kamnárska hlina)

Upozornenie

Ak sú výrobky inštalované v priestoroch, kde sa vzduch odvádza pomocou ventilátorov, digestorov, vetracích, vykurovacích alebo ventilačných zariadení, musí byť zabezpečený dostatočný prívod vzduchu (CPV). Náš výrobok sa neodporúča používať v spojení s týmito zariadeniami.

Výrobok sa musí inštalovať na podlahy s primeranou nosnosťou.

Počas inštalácie musí byť zabezpečený primeraný prístup na čistenie a údržbu vášho výrobku, dymovodu a komína, pokiaľ sa výrobok nedá čistiť z iného miesta, napríklad zo strechy alebo dverí určených na tento účel.

Výrobok a jeho dymovod sa musia pravidelne a dôkladne kontrolovať a čistiť pred vykurovacou sezónou a po nej.

Pozorne si prečítajte všeobecné pokyny.

Hranica systému

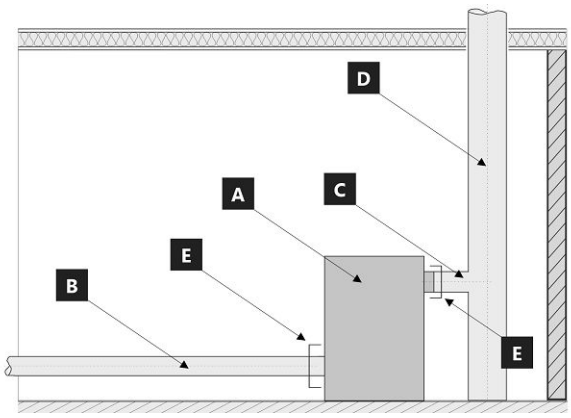

Hranice systému pre zariadenie: EN 16510-1 ed. 2:2023

A Výrobok
B Potrubie spaľovacieho vzduchu
C Spojovacie potrubie dymovodu
D Komín
E Hranica systému

POZÍCIE E

C Spojovacie potrubie dymovodu

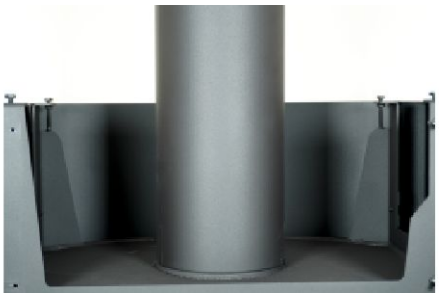

B Potrubie spaľovacieho vzduchu

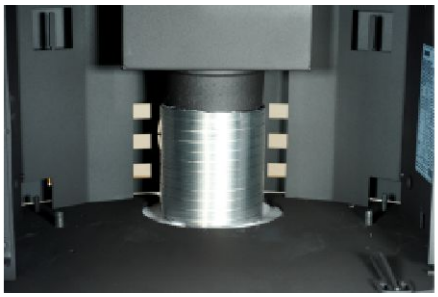

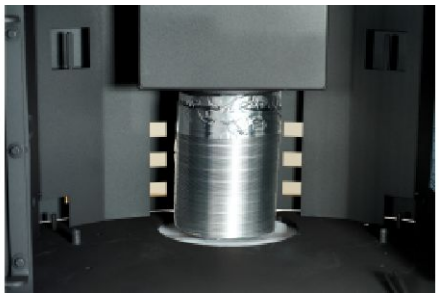

Výrobný štítok

1. Názov výrobcu alebo registrovaná ochranná známka
2. Sídlo spoločnosti, webová stránka
3. Označenie zhody, číslice označujú rok vydania osvedčenia
4. Typ, číslo či označenie modelu na indentifikáciu výrobku
5. Špecifikácia výrobku
6. Odporúčané palivo
7. Klasifikácia výrobku
8. Platné normy
9. Tabuľka hodnôt

   nom – hodnoty pri menovitom tepelnom výkone

   part – hodnoty pri čiastočnom tepelnom výkone

   P – tepelný výkon

   P_W – tepelný výkon teplovodného výmennika

   η – energetická účinnosť

   CO – CO emisie pri 13 % O_2

   NO_x – NO_x pri 13 % O_2

   OGC– OGC pri 13 % O_2

   PM – prach pri 13 % O_2

   p – minimálny ťah komína

   p_W – maximálny prevádzkový tlak

   Bezpečnostné vzdialenosti od horľavých materiálov:

   d_R – zadná

   d_S – bočná

   d_C – od stropu

   d_P – čelná

   d_F – čelná k podlahe

   d_L – bočné žiarenie

   d_B – od podlahy

   Bezpečnostné vzdialenosti od od nehorľavých materiálo

   d_{Rnon} – zadná

   d_{Snon} – bočná

   d_{S2non} – bočná (výklenok)

   Vlastnosti výrobku:

   W_{max} – maximálny elektrický príkon

   T_s – výstupná teplota spalín

   V_h – strata stojaceho vzduchu

   d_{out} – priemer dymového hrdla

   H – výška

   W – šírka

   L – hĺbka

   NPD (No Performance Determined) – medzinárodná skratka, ktorú možno použiť, ak nie je špecifikovaná žiadna funkcia alebo parameter. Označenie je v súlade s nariadením EÚ 305/2011.
10. Dokument: Vyhlásenie o vlastnostiach
11. Inštrukcie
12. Čiarový kód | výrobné číslo

ECUADOR HG4 30 EX

Podczas montażu muszą być dotrzymane wszystkie miejscowe przepisy, łącznie z tymi, które odnoszą się do norm narodowych i UE. Montaż i instalacja modelu który zakupiliście musi być wykonany przez autoryzowanego sprzedawcę marki **Storch Kamine GmbH**, dla uznania gwarancji i bezawaryjnego funkcjonowania produktu. Ten produkt nie jest do zastosowań jako jedyne źródło ogrzewania.

Instrukcja użytkowania

Zapoznajcie się z informacjami i wytycznymi zawartymi w ogólnych instrukcjach.

Ciąg kominowy

Optymalny ciąg kominowy 12 Pa. Maksymalny ciąg kominowy 20 Pa. Ciąg mierzymy podczas pełnej pracy paleniska. Sugerujemy instalowania regulatora ciągu kominowego, zwłaszcza gdy proces palenia jest sterowany automatyczną regulacją.

Zalecany opał

Suche, kawałkowe drewno o wilgotności max. 20 %. Zawsze musi być dotrzymana średnia dawka opału – 2,04 kg/h. Sugerowana długość polan 250-350 mm. Zależy to od wielkości komory spalania. Zawsze używaj co najmniej 2 kawałków drewna.

Działanie produktu

1 Utwardzanie lakieru

Pierwsze palenie przeprowadźcie przy połowie zalecanej dawki drewna (ok. ½ średnie dawki). Pozostawcie uchylone drzwiczki (ok. 2 cm) tak aby niedoszło do przylepienia się sznura do farby na korpusie, dolot powietrza do komory spalania musi być całkowicie otwarty (Rys. C). Zredukowanym rozpalaniem zapobiegniecie pękaniu szamotu, na czas transportu jest on przyklejany do korpusu, dodatkowo ułatwi to prawidłowe utwardzanie / wypalanie lakieru. Po spaleniu pierwszej ½ dawki opału, można przystąpić do finalnego utwardzenia lakieru. Załaduj palenisko dopuszczalnej ilością paliwa używając drobnego drewna. Zostawcie lekko uchylone drzwiczki (ok. 2 cm). Musi dojść do dostatecznego utwardzenia się lakieru pod drzwiczkami. Po spaleniu tej dawki, kolejne minimum 2–3 palenia powinny odbywać się przy dopuszczalnej ilością paliwa, jednak też już przy zamkniętych drzwiczkach i maksymalnie otwarty dolotem powietrza do komory paleniska (Rys. C). Wypalaniu towarzyszy zapach, który trwa przez cały czas utwardzania lakieru, dlatego podczas tego procesu należy zapewnić prawidłowe wietrzenie pomieszczeń.

2 Rozpalanie

Suwak regulacji dolotu powietrza ustawcie w pozycji otwartej (Rys. C), jeśli niema automatycznej regulacji palenia. Do rozpalenia użyjcie maks. podwójnej ilości średnie dawki drewna. Włóżcie na dno paleniska grube polana, na wierzch ułóżcie drobniejsze kawałki drewna (Rys. 2). Do rozpalania należy używać podpałkę przeznaczoną do tego celu. Jeżeli zachodzi potrzeba (ogień nie chce się rozpalić przez dłuższy czas). Dla zwiększenia ilości powietrza pozostawcie na chwilę lekko uchylone drzwiczki (ok. 2 cm). Przy normalnym paleniu drzwiczki powinny być zawsze zamknięte. Podczas rozpalania nie dokładajcie, dopóki drewno całkiem nie spali się na czerwone węgielki.

3 Palenie i dokładanie

Podczas dokładania na ok. 10 sek. Należy lekko uchylić drzwiczki aby wyrównać ciśnienie w palenisku. W ten sposób unikniecie wypadania popiołu i wydostawania się dymu do wnętrza. Dokładajcie zawsze taką ilość drewna, która jest dla danego modelu określona w tabeli jako dawka nominalna (Rys. 4). Po dołożeniu zamknijcie drzwiczki paleniska. Radzimy ustawić suwak sterowania powietrza dla uzyskania mocy nominalnej w optymalnej pozycji (Rys. B, B1). Nie dokładajcie dopóki drewno nie spali się na czerwone węgielki.

4 Zakończenie palenia

Po zakończonym paleniu zamknijcie suwak sterowania powietrzem. Zamknięciem suwaka zapobiegniecie niepotrzebnemu wychłodzeniu paleniska i ucieczce zakumulowanemu ciepła do komina (Rys. A).

1 przygotowanie paliwa do rozpalenia
2 ułożenie drewna w palenisku
3 zapalić drewno z góry
4 dokładka

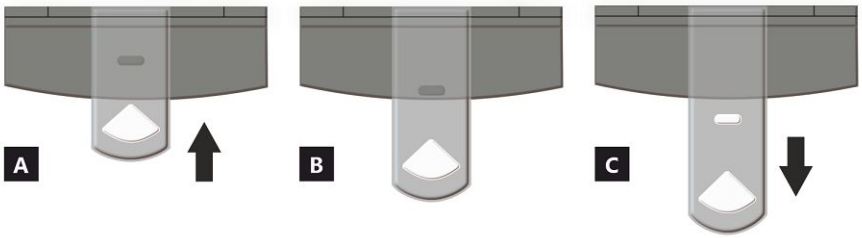

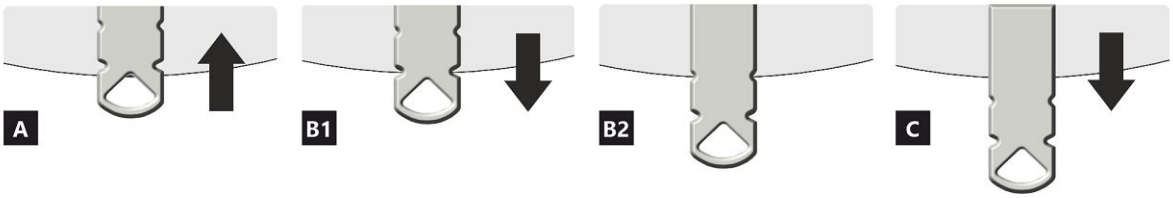

STEROWNIK NAWIEWU

A zamknięty
B otwarty – grzanie z mocą nominalną (praca optymalna)
C otwarty – pozycja na początku grzania (uruchomienie produktu)

A zamknięty
B1 otwarty – grzanie z mocą nominalną (praca optymalna)
B2 otwarty – powietrze pierwotne zamknięte
C otwarty – pozycja na początku grzania (uruchomienie produktu)

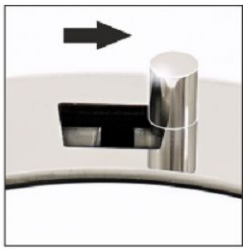

STEROWNIK POWIETRZA KONWEKCYJNEGO *

Poprzez zmianę położenia sterownika można częściowo regulować intensywność przepływu ciepłego powietrza konwekcyjnego.

1 zamknięty – powolny napływ ciepłego powietrza do pomieszczenia, w którym zainstalowany jest produkt.
2 otwarty – szybki napływ ciepłego powietrza do pomieszczenia, w którym zainstalowany jest produkt.

Uwaga: Zamknięta konwekcyjna regulacja powietrza nie powoduje nadmiernego przegrzania produktu, ani nie powoduje jego uszkodzenia.

* Ten sterownik jest dostępny tylko w niektórych produktach.

ECUADOR HG4 30 EX

Deklarowane właściwości produktu

Powiązana specyfikacja techniczna	✓ EN 16510-1 ed.2:2023 | EN 16510-2-1:2022 ✓ Ecodesign ✓ DIN+ ✓ BImSchV2 ✓ 15a B-VG 2015			
Klasyfikacja produktu		Type CA		
		Nominalna moc cieplna (nom)	**Częściowa moc cieplna (part)**	
Efektywność energetyczna	η_{nom} | η_{part}	80	---	%
Sezonowa efektywność energetyczna ogrzewania pomieszczeń	ηs_{nom} | ηs_{part}	70	---	%
Współczynnik efektywności energetycznej	EEI	106		
Etykieta energetyczna		A		
Opał		Kawałek drewna		
Długość polan		250-350		mm
Nominalna dawka opału		2,04	---	kg/h
Dopuszczalna dawka opału		2,7		kg/h
Interwał dokładania		1 godzina		
Ilość powietrza do spalania		25,9		m^3/h
Nominalna moc cieplna	P_{nom} | P_{part}	7,0	---	kW
Nominalna moc cieplna wymiennika ciepła	P_{Wnom} | P_{Wpart}	---	---	kW
Maksymalne ciśnienie robocze wody	p_W	---		bar
Masa cząstek stałych w spalinach	$\Phi_{f,\,g\,nom}$ | $\Phi_{f,\,g\,part}$	8,6	---	g/s
Średnia temperatura spalin		247	---	°C
Temperatura wyjściowa spalin	T_{snom} | T_{spart}	296	---	°C
Ciąg komin	p_{nom} | p_{part}	12	---	Pa
Klasa temperaturowa komina		T400		
Podłączenie do wspólnego komina		Tak		
Przechowywanie paliwa w obszarze schowka na drewno Maksymalne nagrzewanie drewna w schowku na drewno		Tak 13		 °C
Pył O_2 = 13 %	PM_{nom} | PM_{part}	26	---	mg/Nm^3
Emisja spalin (CO w gazach spalinowych przy O_2 = 13 %)	CO_{nom} | CO_{part}	0,0638 797	--- ---	% mg/Nm^3
OGC O_2 = 13 %	OGC_{nom} | OGC_{part}	43	---	mg/Nm^3
NOx O_2 = 13 %	NO_{xnom} | NO_{xpart}	83	---	mg/Nm^3
Automatyczna regulacja spalania		---	---	
Zużycie energii elektrycznej w trybie czuwania	el_{SB}	---		kW
Zużycie energii elektrycznej	el_{max} | el_{min}	---	---	kW
Utrata zastoju powietrza	V_h	---		m^3/h
Praca przerywana | Praca ciągła	INT | CON	INT		

Podstawowe dane techniczne

Wymiary podstawowe (Wysokość | Szerokość | Głębokość)	H | W | L	1465 | 598 | 463	mm
Wymiary komory spalania (Wys. | Szer. | Głęb.)	H | W | L	400 | 400 | 346	mm
Wymiary drzwiczek paleniska (Wys. | Szer. | Głęb.)	H | W | L	--- | --- | ---	mm
Wysokość osi tylnego (bocznego) wylotu spalin		1021	mm
Pojemność płaszcza wodnego		---	l
Średnica komina		150	mm
Średnica wylotu spalin	d_{out}	150	mm
Średnica CDP – centralnego doprowadzenia powietrza		125	mm
Maks. długość (rura) centralnego dopływu powietrza		5000	mm
Waga	m	186	kg
Nośność	m_{chim}	200	kg

ECUADOR HG4 30 EX

Moc grzewcza (wartość opałowa)
minimalna wielkość pomieszczenia do zainstalowania produktu

Izolacja domu – bardzo dobry (20 W/m³)	np. nowy, ocieplony dom / stałego mieszkalny	240	m³
Izolacja domu – dobra (22,5 W/m³)		213	m³
Izolacja domu – średni (32 W/m³)		150	m³
Izolacja domu – zły (45 W/m³)		107	m³
Izolacja domu – bardzo źle (50 W/m³)	np. stary, nieocieplony dom / domek / domek letniskowy	96	m³

Odległość od materiałów palnych
z nieizolowaną rurą dymową (podane na etykiecie produkcyjnej) **Wskazówki**

Tylna	d_R	200	mm
Czołowa	d_P	1200	mm
Czołowa do podłogi	d_F	450	mm
Boczne	d_S	450	mm
Od strony szkła ścianki	d_{S1}	---	mm
Boczne – nisza	d_{S2}	350	mm
Boczne – lokalizacja 45°	d_{S3}	100	mm
Promieniowanie boczne	d_L	300	mm
Od podłogi	d_B	10	mm
Z sufitu	d_C	750	mm

Odległość od materiałów palnych z izolowaną rurą dymową *

Tylna	d_R	---	mm
Boczne	d_S	---	mm

Odległość od materiałów palnych z płytą do zawieszania (osłoną)

Tylna	d_R	---	mm
Boczne	d_S	---	mm

Odległość od materiałów palnych z izolowaną rurą dymową i płytą do zawieszania (osłoną) *

Tylna	d_R	---	mm
Boczne	d_S	---	mm

Odległość od materiałów niepalnych

Tylna	d_{Rnon}	80	mm
Boczne	d_{Snon}	200	mm
Boczne – nisza	d_{S2non}	80	mm

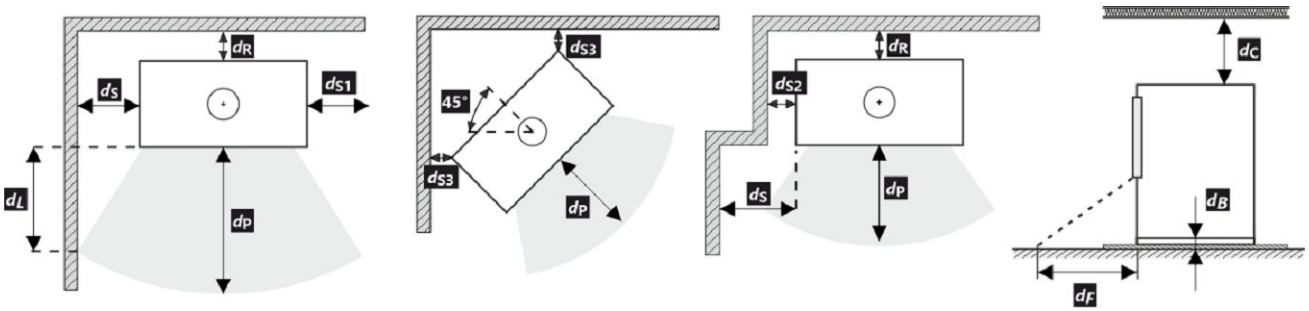

Podczas instalacji i eksploatacji produktu należy przestrzegać wszystkich lokalnych przepisów, w tym dotyczących norm krajowych i europejskich.

Jeżeli na skutek promieniowania na podłodze przed budynkiem lub na ścianach bocznych nie zostanie przekroczona wartość 65 K, wówczas d_F lub d_L można zadeklarować jako 0 mm.

* Odległość zakłada użycie izolowanej rury spalinowej o minimalnej grubości izolacji 25 mm aż do produktu.

Odległość od materiałów palnych (niepalnych) – tylne podłączenie przewodu kominowego

Tylna	d_R	200	mm
Boczne	d_S	450	mm

Tylne podłączenie przewodu kominowego

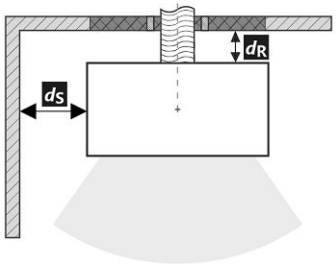

Przejście przewodu kominowego przez ścianę z materiału palnego

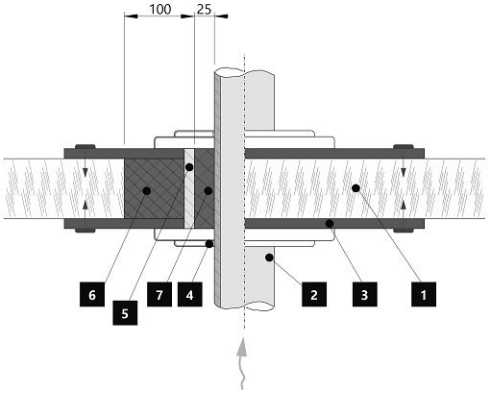

1. Ściana
2. Komin
3. Płyta pokrywy (niepalna, niemetalowa)
4. Rozeta
5. Rurka ochronna
6. Wypełnienie izolacji (niepalne, np. włókno szklane)
7. Wypełnienie izolacji (niepalna, np. glina)

Odległość od materiałów palnych (niepalnych) – tylne podłączenie izolowanego przewodu kominowego

Tylna	d_R	---	mm
Boczne	d_S	---	mm

Tylne przyłącze kominowe (izolowane)

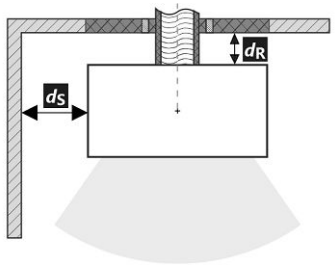

Przejście przewodu kominowego przez ścianę z materiału palnego

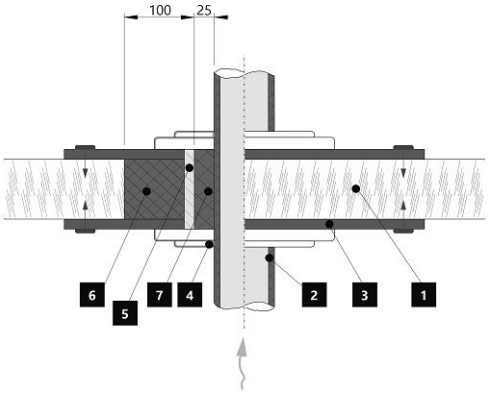

1. Ściana
2. Izolowany przewód kominowy
3. Płyta pokrywy (niepalna, niemetalowa)
4. Rozeta
5. Rurka ochronna
6. Wypełnienie izolacji (niepalne, np. włókno szklane)
7. Wypełnienie izolacji (niepalna, np. glina)

Uwaga

W przypadku gdy palenisko instalowane jest pomieszczeniach w których zamontowane są systemy wentylatorowe, wentylatory nawiewne, okapy, systemy wentylacji lub rekuperatory konieczne jest zapewnić dostateczny dostęp powietrza (CDP). Odradzamy instalowanie naszych palenisk w pomieszczeniach w których może występować podciśnienie.

Produkt musi być instalowany na podłogach odpowiedniej nośności.

Już podczas instalacji należy zapewnić odpowiedni dostęp do czyszczenia i konserwacji pieców kominkowych lub wkładów kominkowych, przewodu dymowego i komina, o ile produktu nie można czyścić z innego miejsca, takiego jak dach lub przez drzwiczki przeznaczone do tego celu.

Produkt i jego kanały spalinowe muszą być regularnie i dokładnie sprawdzane oraz czyszczone przed sezonem grzewczym i po nim.

Przeczytaj i postępuj zgodnie z ogólną instrukcją.

Granice systemu

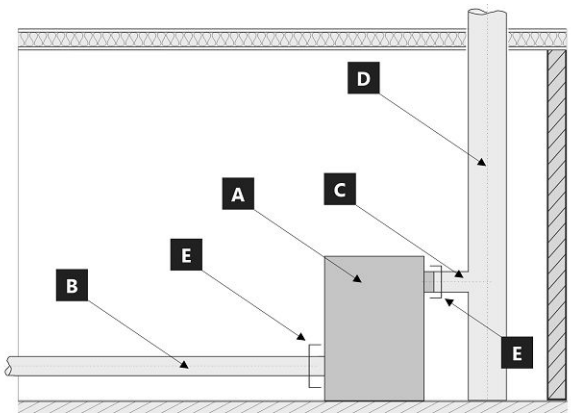

Granice systemu dla urządzenie: EN 16510-1 ed. 2:2023

A Granice systemu
B Rura powietrza do spalania
C Rura przyłączeniowa komina
D Komin
E Granice systemu

POZYCJA E

C Rura przyłączeniowa komina

B Rura powietrza do spalania

Etykieta produkcyjna

1. Nazwa producenta lub zastrzeżony znak towarowy
2. Siedziba firmy, strona internetowa
3. Oznaczenie CE, cyfry oznaczają rok wydania certyfikatu
4. Typ, numer lub ozn. modelu służące do identyfikacji produktu
5. Specyfikacja produktu
6. Zalacene paliwo
7. Klasifikacja produktu
8. Obowiązujące normy
9. Tabela wartości
   nom – wartości przy nominalnej mocy cieplnej
   part – wartości przy częściowej mocy cieplnej
   P – moc cieplna
   P_W – moc cieplna wymiennika ciepła
   η – sprawność energetyczna
   CO – CO emisja przy 13 % O_2
   NO_x – NO_x przy 13 % O_2
   OGC– OGC przy 13 % O_2
   PM – pył przy 13 % O_2
   p – minimalny ciąg komina
   p_w – maksymalne ciśnienie robocze
   Odległość od materiałów palnych:
   d_R – tylna
   d_S – boczne
   d_C – z sufitu
   d_P – czołowa
   d_F – czołowa do podłogi
   d_L – promieniowanie boczne
   d_B – od podłogi
   Odległość od materiałów niepalnych:
   d_{Rnon} – tylna
   d_{Snon} – boczne
   d_{S2non} – boczne (nisza)
   Właściwości produktu:
   W_{max} – maksymalny pobór prądu
   T_s – temperatura wyjściowa spalin
   V_h – utrata zastoju powietrza
   d_{out} – średnica wylotu spalin
   H – wysokość
   W – szerokość
   L – głębokość
   NPD (No Performance Determined) – międzynarodowy skrót, który może być użyty, gdy nie określono właściwości lub parametrów. Oznaczenie jest zgodne z rozporządzeniem UE 305/2011.
10. Dokument: Deklaracja właściwości użytkowych
11. Instrukcje
12. Kod kreskow | Numer fabryczny (seryjny)

ECUADOR HG4 30 EX

A termék üzembe helyezésekor be kell tartani minden helyi előírást, beleértve a nemzetközi és európai szabványokra vonatkozókat is. A kiválasztott termék összeszerelését és beszerelését csak a hivatalos márkakereskedője végezheti vállalat **Storch Kamine GmbH**. Ez szükséges a garancia elfogadásához és a termék megfelelő működéséhez. Ez a termék nem alkalmas elsődleges hőforrásnak.

Használati utasítás

Kérjük, figyelmesen olvassa el a használati útmutatóban található információkat és utasításokat.

Üzemi kéményhuzat

Üzemi huzat 12 Pa. A maximális üzemi kéményhuzat 20 Pa. Ezt a termék működése közben kell mérni. Javasoljuk a huzatszabályozó felszerelését, különösen akkor, ha a készülék fel van szerelve automatikus égéslevegő szabályzó egységgel.

Engedélyezett üzemanyag

Száraz, csomós fa, ami legfeljebb 20%-os nedvesség tartalmú. A megadott átlagos üzemanyag-fogyasztást mindig be kell tartani – 2,04 kg/óra. Az ajánlott rönkhossz kb. 250-350 mm. Ez az égéstér méretétől függ. Mindig legalább 2 fadarabot használjon.

A termék működése

1 **A festék megkeményedése**

A termékkel történő első begyújtást korlátozott mennyiségű kisebb fadarabbal kell elvégezni (az Átlagos üzemanyag dózis kb. ½-ével). Hagyja nyitva az ajtót (kb. 2 cm-es rés), hogy az ajtózsinór ne tapadjon a festékhez. A levegő szabályzókart állítsa maximálisan nyitott állapotba (C ábra). A lassú felmelegedési folyamat megakadályozza a samott téglák repedését, a festék sérülését és az anyagok deformálódását. A fa izzó szénné való elégetése után folytathatja a festék megkeményedésének folyamatát. Töltse be a tűztérbe a megengedett mennyiségű tüzelőanyagot, kisebb rönkök és darabok felhasználásával. Hagyja nyitva az ajtót (kb. 2 cm-re). Az ajtó alatti festéknek kellően meg kell keményednie. Amikor ez az adag leég, végezzen legalább 2–3 további periódust a megengedett mennyiséggel, most zárt ajtóval és maximálisan nyitott levegőellátással (C ábra). A festék megkeményedését olyan szag okozza, amely a teljes időtartamig fennmarad, ezért a leírt műveleteket csak megfelelő helyiségszellőztetés mellett szabad elvégezni.

2 **Begyújtás**

Állítsa a levegőszabályzó kart nyitott helyzetbe (C ábra), ha nincs aktív égésszabályozás. Ha a termék öntöttvas rácsot tartalmaz, nyissa ki. Az átlagos üzemanyagmennyiség max. kétszeresét használja a gyújtáshoz. Először helyezzen nagyobb rönköket a égéstér aljára, majd rétegezzen rájuk finomabb, száraz fadarabokat (2. ábra). Használjon kifejezetten erre a célra kialakított gyújtóst. Ha szükséges (a tűz egy idő után sem gyulladt be), hagyja nyitva az ajtót egy ideig (kb. 2 cm), hogy további szükséges levegőt biztosítson. Ezután normál fűtés közben mindig tartsa zárva az ajtót. Ne helyezzen be új adag fát, amíg az előző adag teljesen izzó szénné égett, és csak parázs van az égéstérben, látható lángok nélkül.

3 **Fűtés és újabb fa behelyezése**

A helyiségben és az égéstérben uralkodó nyomás kiegyenlítéséhez kissé nyissa ki az ajtót, kb. 2 cm-es rés 10 másodpercig minden újra töltés előtt. Ez megakadályozza a hamu és füst esetleges kijutását a helyiségbe. Helyezze be az égéstérbe a megfelelő mennyiségű tűzifát, lásd az átlagos tűzifa-fogyasztást (4. ábra). A fa visszarakása után mindig zárja be megfelelően az ajtót. Javasoljuk, hogy a levegőszabályzó kart állítsa az optimális helyzetbe névleges teljesítményen (B, B1 ábra). Ne töltsön be új adagot, amíg a fa izzó szénné nem ég.

4 **A fűtési folyamat befejezése**

Miután a kamrában lévő fa le égett, állítsa a levegőellátó kart zárt helyzetbe. Ez megakadályozza a felgyülemlett hő nem kívánt szivárgását a kéménybe / külső térbe (A ábra).

1 tüzelőanyag előkészítése a begyújtáshoz
2 fa szétrakása a tűztérben
3 gyújtsa meg a fa a tetejéről
4 tüzelőfa rárakása

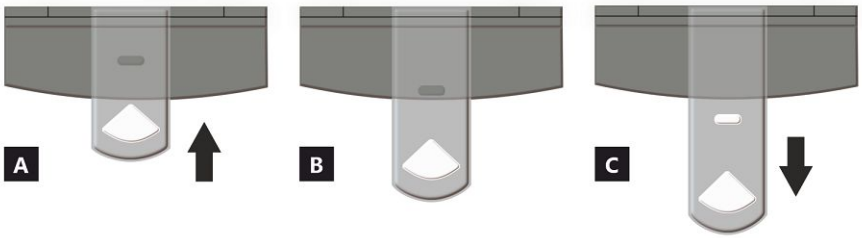

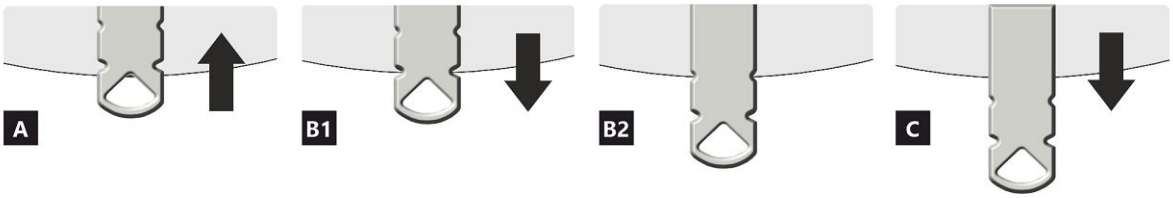

LEVEGŐELLÁTÁS SZABÁLYOZÓ

A zárva
B nyitva – fűtés névleges teljesítményen (optimális működés)
C nyitva – pozíció a befűtésnél (termék üzembe helyezése)

A zárva
B1 nyitva – fűtés névleges teljesítményen (optimális működés)
B2 nyitva – primer levegő bezárása
C nyitva – pozíció a befűtésnél (termék üzembe helyezése)

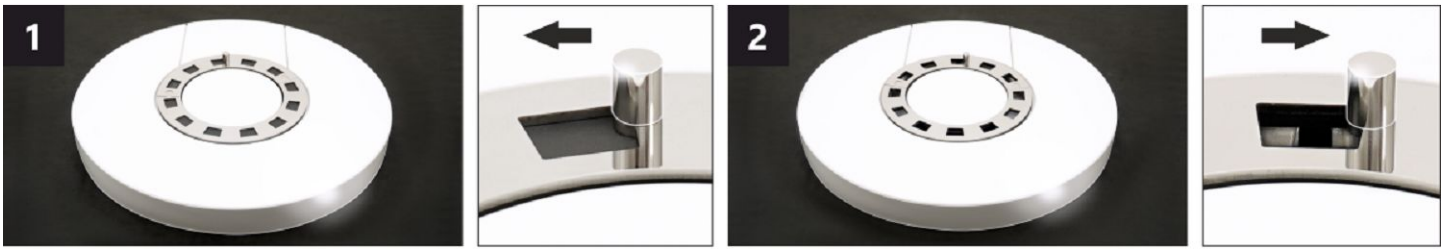

KONVEKCIÓS LEVEGŐ SZABÁLYOZÓ *

A szabályozó helyzetének beállításával részben szabályozható a konvekción keresztül áramló meleg levegő intenzitása.

1 zárva – a meleg levegő lassú áramlása abba a helyiségbe, amelybe a terméket telepítik.
2 nyitva – a meleg levegő gyors áramlása abba a helyiségbe, amelyben a termék fel van szerelve.

Megjegyzés: A zárt konvekciós levegőszabályozás nem vezet a termék túlzott túlmelegedéséhez, és nem okoz kárt.

* Ez a konvekciós levegőszabályozás csak néhány terméknél érhető el.

ECUADOR HG4 30 EX

A termék deklarált jellemzői

Harmonizált műszaki előírások ✓ EN 16510-1 ed.2:2023 | EN 16510-2-1:2022 ✓ Ecodesign ✓ DIN+ ✓ BImSchV2 ✓ 15a B-VG 2015

Termékosztályozás		Type CA		
		Névleges hőteljesítmény (nom)	**Részlegesen hőteljesítmény (part)**	
Energetikai hatásfok	η_{nom} | η_{part}	80	---	%
Szezonális helyiségfűtési hatásfok	ηs_{nom} | ηs_{part}	70	---	%
Energiahatékonysági mutató	EEI	106		
Energia címke		A		
Üzemanyag		Darabos fa		
Üzemanyag hossza		250-350		mm
Átlagos üzemanyag – fogyasztás		2,04	---	kg/h
Megengedett üzemanyag mennyiség		2,7		kg/h
Üzemanyag – ellátási intervallum		1 óra		
Az égési levegő mennyisége		25,9		m^3/h
Névleges hőteljesítmény	P_{nom} | P_{part}	7,0	---	kW
A hőcserélő névleges hőteljesítménye	P_{Wnom} | P_{Wpart}	---	---	kW
Maximális üzemi víznyomás	p_W	---		bar
Száraz füstgáz tömegáram	$\Phi_{f,\,g\,nom}$ | $\Phi_{f,\,g\,part}$	8,6	---	g/s
Átlagos füstgáz hőmérséklet		247	---	°C
Füstgáz kimeneti hőmérséklet	T_{snom} | T_{spart}	296	---	°C
Huzatigény	p_{nom} | p_{part}	12	---	Pa
A kémény hőmérsékleti osztálya		T400		
Csatlakozás a közös kéményhez		Igen		
Tüzelőanyag tárolása a fatüzelésű kályhák területén A fa maximális felmelegedése a kályhában		Igen 13		 °C
Por O_2 = 13 %	PM_{nom} | PM_{part}	26	---	mg/Nm^3
Égéstermék-kibocsátás (CO a füstgázban O_2 = 13 %)	CO_{nom} | CO_{part}	0,0638 797	--- ---	% mg/Nm^3
OGC O_2 = 13 %	OGC_{nom} | OGC_{part}	43	---	mg/Nm^3
NOx O_2 = 13 %	NO_{xnom} | NO_{xpart}	83	---	mg/Nm^3
Automatikus égésszabályozás		---	---	
Villamosenergia-fogyasztás a készenléti üzemmódban	el_{SB}	---		kW
Villamosenergia-fogyasztás	el_{max} | el_{min}	---	---	kW
Álló légveszteség	V_h	---		m^3/h
Szakaszos működésre | Folytonos működésre	INT | CON	INT		

Alapvető műszaki adatok

Fő méretek (Magasság | Szélesség | Mélység)	H | W | L	1465 | 598 | 463	mm
Az égéstér méretei (Magasság | Szélesség | Mélység)	H | W | L	400 | 400 | 346	mm
Kandalló ajtó méretei (Magasság | Szélesség | Mélység)	H | W | L	--- | --- | ---	mm
A hátsó (oldalsó) bekötés tengelymagassága		1021	mm
A melegvíz-cserélő térfogata		---	l
A füstcső átmérője		150	mm
A füstcsőcsonk átmérője	d_{out}	150	mm
A külső levegő csatlakozás átmérője		125	mm
A központi külső levegőellátás maximális hossza (cső)		5000	mm
Súly	m	186	kg
Teherbírása	m_{chim}	200	kg

Fűtési teljesítmény (fűtőérték)
minimális helyiségméret a termék beépítéséhez

Ház szigetelés – nagyon jó (20 W/m³)	pl. új, szigetelt ház / tartósan lakható	240	m³
Ház szigetelés – jó (22,5 W/m³)		213	m³
Ház szigetelés – közepes (32 W/m³)		150	m³
Ház szigetelés – rossz (45 W/m³)		107	m³
Ház szigetelés – nagyon rossz (50 W/m³)	pl. egy régi, szigeteletlen ház / házikó / kunyhó	96	m³

Távolság gyúlékony anyagoktól
nem szigetelt égéstermék-elvezetővel (a Típustáblán feltüntetett)

		Megjegyzés	
Hátsó fal	d_R	200	mm
Első	d_P	1200	mm
Első a padlóra	d_F	450	mm
Oldalfal	d_S	450	mm
Oldalfal üveggel	d_{S1}	---	mm
Oldalfal – bemélyedése	d_{S2}	350	mm
Oldalfal – elhelyezése 45°	d_{S3}	100	mm
Oldalirányú sugárzás	d_L	300	mm
A padlóról	d_B	10	mm
Mennyezettől	d_C	750	mm

Távolság gyúlékony anyagoktól szigetelt füstcsővel *

Hátsó fal	d_R	---	mm
Oldalfal	d_S	---	mm

Távolság gyúlékony anyagoktól függőlemezzel (árnyékolás)

Hátsó fal	d_R	---	mm
Oldalfal	d_S	---	mm

Távolság gyúlékony anyagoktól szigetelt füstcsővel és függőlemezzel (árnyékolás) *

Hátsó fal	d_R	---	mm
Oldalfal	d_S	---	mm

Távolság nem gyúlékony anyagoktól

Hátsó fal	d_{Rnon}	80	mm
Oldalfal	d_{Snon}	200	mm
Oldalfal – bemélyedése	d_{S2non}	80	mm

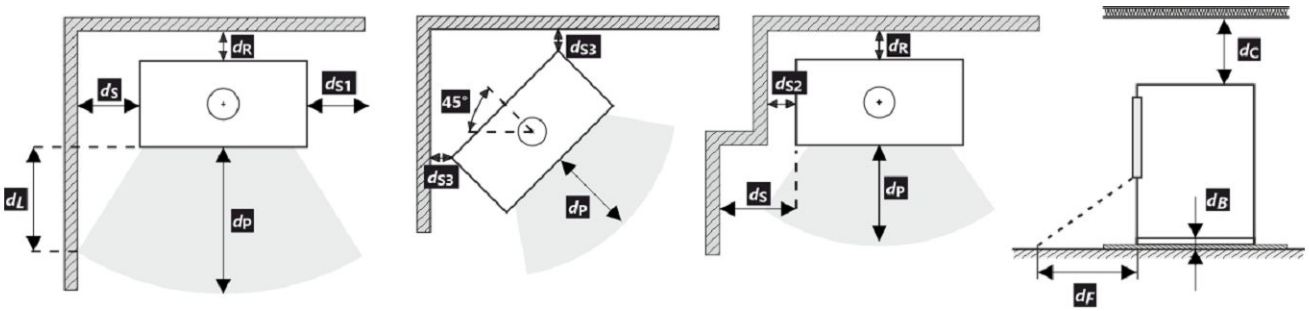

A termék telepítése és üzemeltetése során be kell tartani minden helyi előírást, beleértve a nemzeti és európai szabványokat érintő előírásokat is.

Ha a sugárzás miatt nem lépi túl a 65 K értéket a padlón elöl vagy az oldalfalakon, akkor a d_F vagy d_L 0 mm-nek mondható.

* A távolság feltételezi, hogy a termékig legalább 25 mm vastagságú szigetelt füstcsövet használnak.

Távolság gyúlékony (nem gyúlékony) anyagoktól – hátsó füstcsőcsatlakozás

Hátsó fal	d_R	200	mm
Oldalfal	d_S	450	mm

Hátsó kéménycsatlakozás

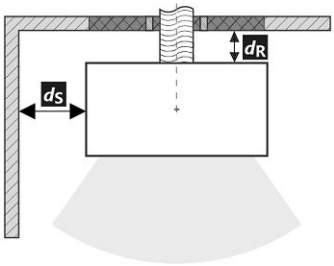

A füstcső áthaladása éghető anyagból készült falon

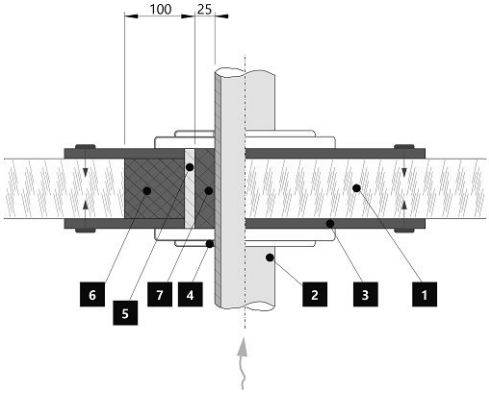

1. Fal
2. Kémény
3. Fedőlap (nem éghető, nem fémből)
4. Rózetta
5. Védőcső
6. Szigetelő töltőanyag (nem éghető, pl. üvegszál)
7. Szigetelőanyag (nem éghető, pl. kályhaagyag)

Távolság gyúlékony (nem gyúlékony) anyagoktól – hátsó füstcsőcsatlakozás (szigetelt)

Hátsó fal	d_R	---	mm
Oldalfal	d_S	---	mm

Hátsó kéménycsatlakozás (szigetelt)

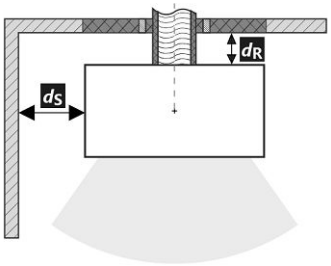

A füstcső áthaladása éghető anyagból készült falon

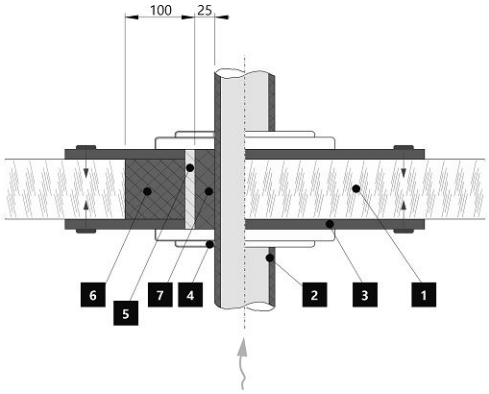

1. Fal
2. Szigetelt füstcső
3. Fedőlap (nem éghető, nem fémből)
4. Rózetta
5. Védőcső
6. Szigetelő töltőanyag (nem éghető, pl. üvegszál)
7. Szigetelőanyag (nem éghető, pl. kályhaagyag)

Figyelmeztetés

Amennyiben a termékeket olyan helyiségekben helyezik el, ahol a levegőt ventilátorok, elszívók, szellőző-, fűtő- vagy szellőztetőberendezések szívják el, elegendő levegőellátásról (KKL) kell gondoskodni. Termékünket nem ajánlott ilyen eszközökkel együtt használni.

A terméket megfelelő teherbírású padlóra kell telepíteni.

A termék, a füstelvezető és a kémény tisztításához és karbantartásához megfelelő hozzáférést kell biztosítani a telepítés során, kivéve, ha a termék tisztítása más helyről, például a tetőről vagy egy erre a célra kialakított ajtóból is elvégezhető.

A terméket és a füstgázcsatornákat rendszeresen és alaposan ellenőrizni és tisztítani kell a fűtési szezon előtt és után.

Olvassa el figyelmesen az általános utasításokat.

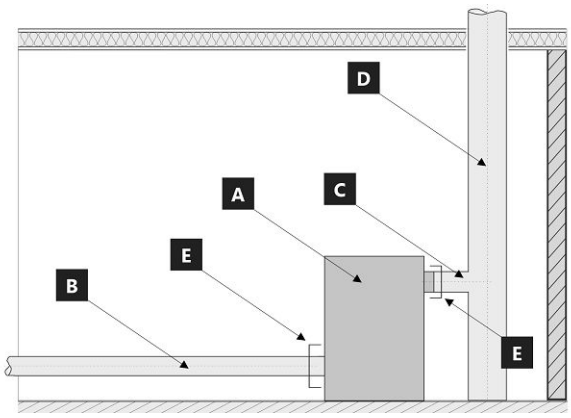

A készülék rendszer határai: EN 16510-1 ed. 2:2023

A Készülék
B Égési levegő cső
C Égéstermék csatlakozó cső
D Kémény
E Rendszer határait

POZÍCIÓ E

C Égéstermék csatlakozó cső

B Égési levegő cső

Típustábla

1. A gyártó neve vagy bejegyzett védjegye
2. A vállalat székhelye, honlapja
3. CE megfelelőségi jel, a szám a kiállításának évét jelzik
4. Típus, szám vagy modellmegjelölés a termék azonosítására
5. Termékleírás
6. Ajánlott üzemanyagok
7. Termékosztályozás
8. Alkalmazandó szabványok
9. Értéktáblázat
   nom – értékek a névleges hőteljesítményen
   part – értékek a részleges hőteljesítményen
   P – hőteljesítmény
   P_W – hőcserélő hőteljesítménye
   η – energetikai hatásfok
   CO – CO égéstermék-kibocsátás 13 % O_2 mellett
   NO_x – NO_x 13 % O_2 mellett
   OGC– OGC 13 % O_2 mellett
   PM – por 13 % O_2 mellett
   p – minimális kéményhuzat
   p_W – maximális üzemi víznyomás
   Távolság gyúlékony anyagoktól:
   d_R – hátsó fal
   d_S – oldalfal
   d_C – mennyezettől
   d_P – első
   d_F – első a padlóra
   d_L – oldalirányú sugárzás
   d_B – a padlóról
   Távolság nem gyúlékony anyagoktól:
   d_{Rnon} – hátsó fal
   d_{Snon} – oldalfal
   d_{S2non} – oldalfal (emélyedése)
   A termék jellemzői:
   W_{max} – maximális elektromos bemenet
   T_s – kimeneti égéstermékek hőmérséklete
   V_h – álló légveszteség
   d_{out} – a füstcsőcsonk átmérője
   H – magasság
   W – szélesség
   L – mélység
   NPD (No Performance Determined) – nemzetközi rövidítés, amely akkor használható, ha nincs tulajdonság vagy paraméter megadva. A jelölés megfelel a 305/2011/EU rendeletnek.
10. Teljesítménynyilatkozat dokumentum
11. Utasítások
12. Vonalkód | Gyártásiszám

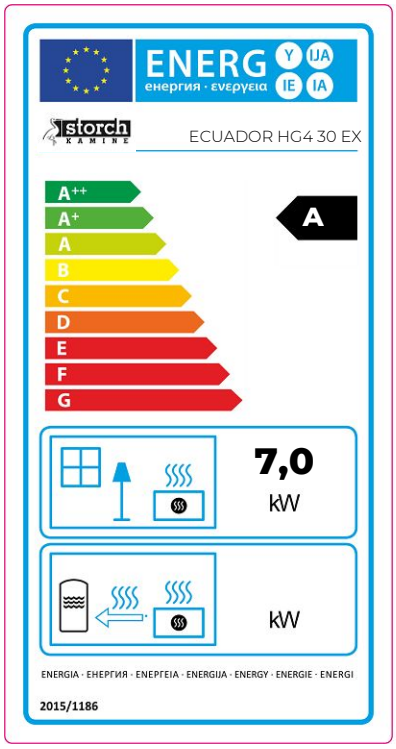

CZ Informační list výrobku dle nařízení EU 2015/1186

Název nebo ochranná známka dodavatele	**Storch Kamine GmbH**
Identifikační značka modelu používaná dodavatelem	**ECUADOR HG4 30 EX**
Třída energetické účinnosti modelu	**A**
Přímý tepelný výkon (kW)	**7,0**
Nepřímý tepelný výkon (kW)	**-**
Index energetické účinnosti EEI	**106**
Energetická účinnost u jmenovitého výkonu (%)	**80**
Energetická účinnost u minimálního zatížení (%)	**Pass**

Poznámky k instalaci a údržbě:
Přečtěte si všeobecný návod a dodržujte jej!
Dodržujte vzdálenosti od hořlavých materiálů a protipožární ochranu!
Výrobkem musí proudit dostatečné množství spalovacího vzduchu!
Výrobek s teplovodním výměníkem smí být uveden do provozu pouze tehdy, jsou-li všechna bezpečnostní zařízení funkční!

SK Informačný list výrobku podľa nariadenia EU 2015/1186

Meno dodávateľa alebo jeho ochranná známka	**Storch Kamine GmbH**
Identifikačný kód modelu dodávateľa	**ECUADOR HG4 30 EX**
Trieda energetickej účinnosti modelu	**A**
Priamy tepelný výkon (kW)	**7,0**
Nepriamy tepelný výkon (kW)	**-**
Index energetickej účinnosti EEI	**106**
Užitočná energetická účinnosť pri menovitom tepelnom výkone (%)	**80**
Užitočná energetická účinnosť pri minimálnom zaťažení (%)	**Pass**

Poznámky k inštalácii a údržbe:
Prečítajte si všeobecné pokyny a postupujte podľa nich!
Dodržujte vzdialenosti od horľavých materiálov a protipožiarnu ochranu!
Výrobkom musí prúdiť dostatočné množstvo spalovacieho vzduchu!
Výrobok s výmenníkom tepla sa môže uviesť do prevádzky len vtedy, ak sú všetky bezpečnostné zariadenia funkčné!

PL Karta produktu rozporządzenia EU 2015/1186

Nazwa dostawcy lub znak towarowy	**Storch Kamine GmbH**
Identyfikator modelu dostawcy	**ECUADOR HG4 30 EX**
Klasa efektywności energetycznej modelu	**A**
Bezpośrednia moc cieplna produktu (kW)	**7,0**
Pośrednia moc cieplna produktu (kW)	**-**
Współczynnik efektywności energetycznej EEI	**106**
Sprawność użytkowa przy nominalnej mocy cieplnej oraz (%)	**80**
Sprawność użytkowa przy minimalnym obciążeniu (%)	**Pass**

Uwagi dotyczące instalacji i konserwacji:
Przeczytaj i przestrzegaj ogólnych instrukcji!
Przestrzegać odległości od materiałów palnych i ochrony przeciwpożarowej!
Do produktu musi dopływać odpowiednia ilość powietrza do spalania!
Wymiennik ciepła ciepłej wody użytkowej można uruchomić tylko wtedy, gdy wszystkie urządzenia zabezpieczające są sprawne!

HU Termékinformációs adatlap a 2015/1186 EU rendelet szerint

A szállító neve vagy védjegye	**Storch Kamine GmbH**
Az eladó által használt modellazonosító	**ECUADOR HG4 30 EX**
Energiahatékonysági osztály	**A**
Közvetlen hőteljesítmény (kW)	**7,0**
Közvetett hőteljesítmény (kW)	**-**
Energiahatékonysági mutató EEI	**106**
Energiahatékonyság névleges teljesítményen (%)	**80**
Energiahatékonyság a minimális terhelésnél (%)	**Pass**

Telepítési és karbantartási utasítások:
Olvassa el az általános utasításokat, és kövesse azokat!
Tartsa be az éghető anyagoktól való távolságokat és a tűzvédelmet!
A termékbe elegendő égési levegőnek kell áramolnia!
A melegvíz-hőcserélővel ellátott terméket csak akkor szabad üzembe helyezni, ha minden biztonsági berendezés működik!

Dveře topeniště – Aretace 1 | Dvierka ohniska – Aretácia 1 | Drzwi paleniska – Mechaniczne blokowanie drzwi 1
Kandallóajtó – Záró mechanizmus 1

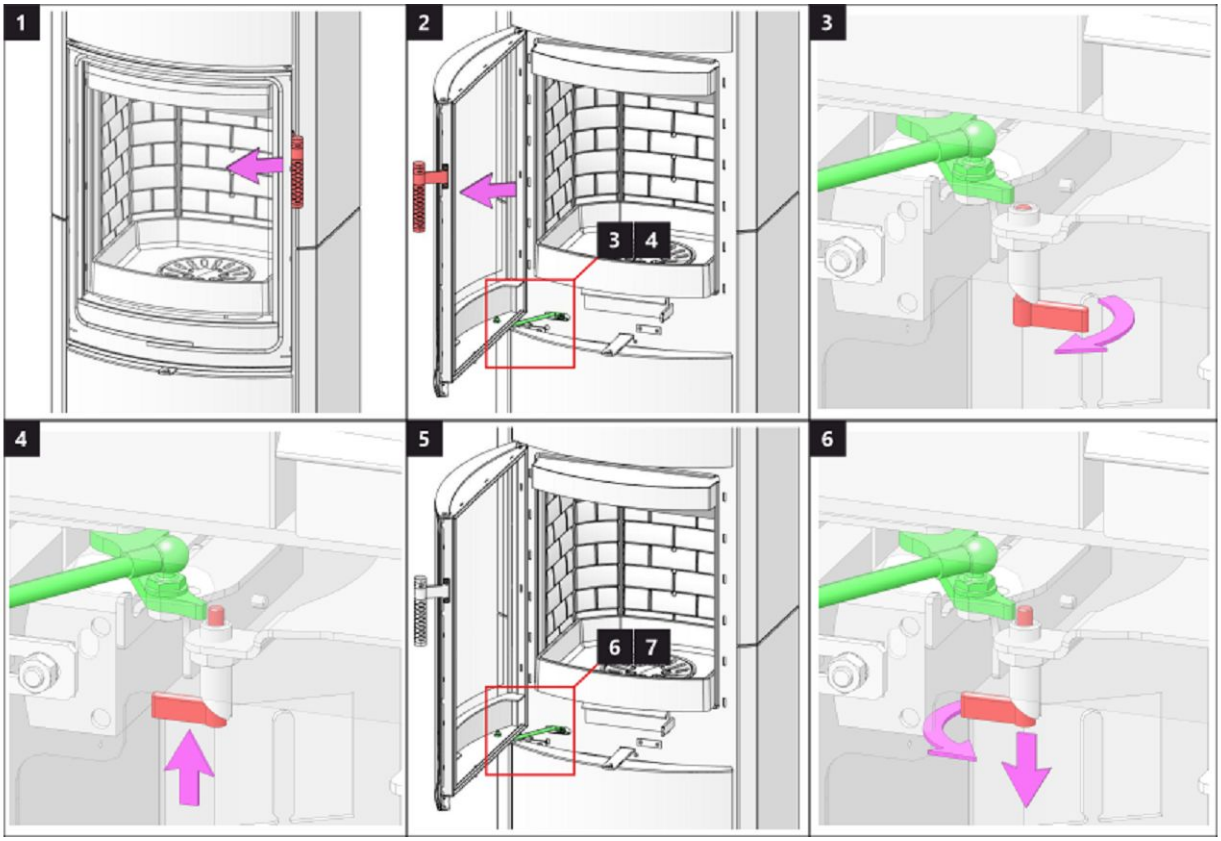

Dveře topeniště – Aretace 2 | Dvierka ohniska – Aretácia 2 | Drzwi paleniska – Mechaniczne blokowanie drzwi 2
Kandallóajtó – Záró mechanizmus 2

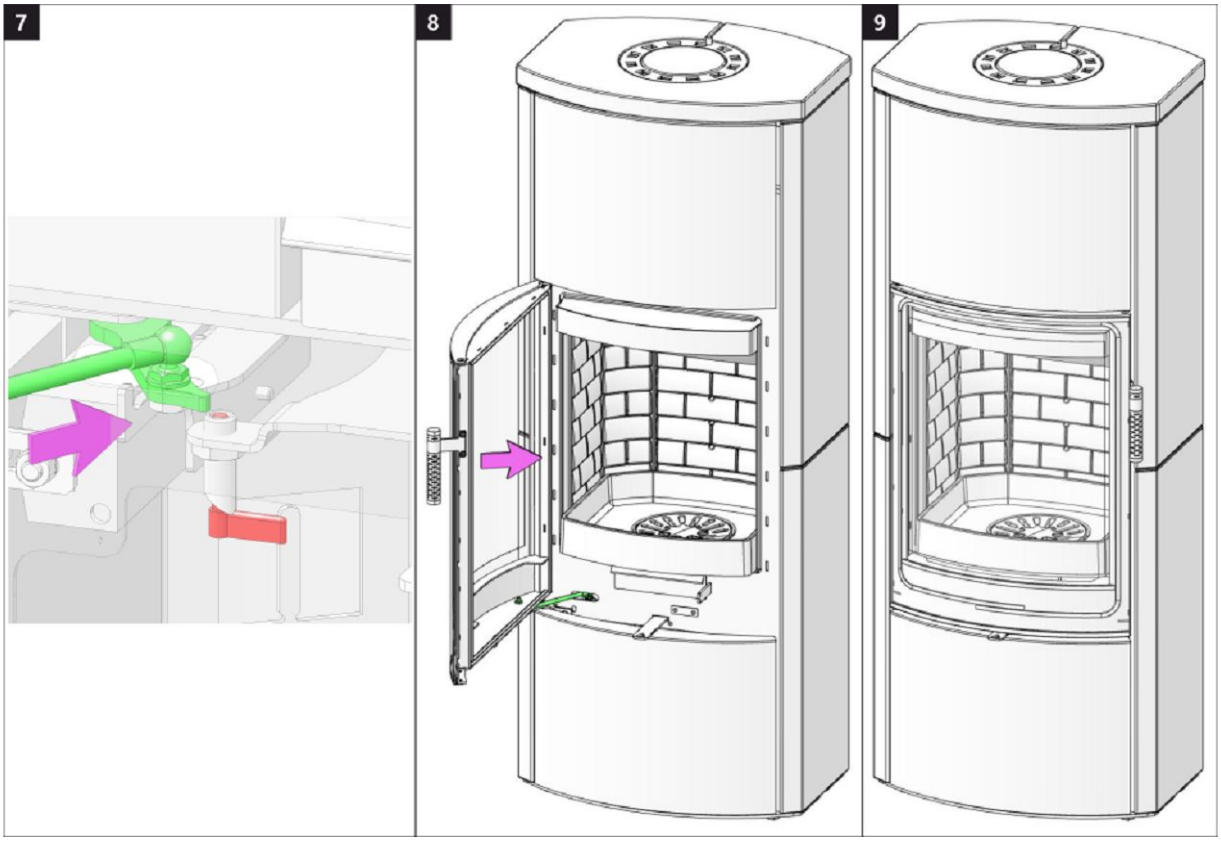

Dveře akumulace 1 | Dvere akumulácie 1 | Drzwicki akumulacji 1 | Akkumulátor rekesz ajtaja 1

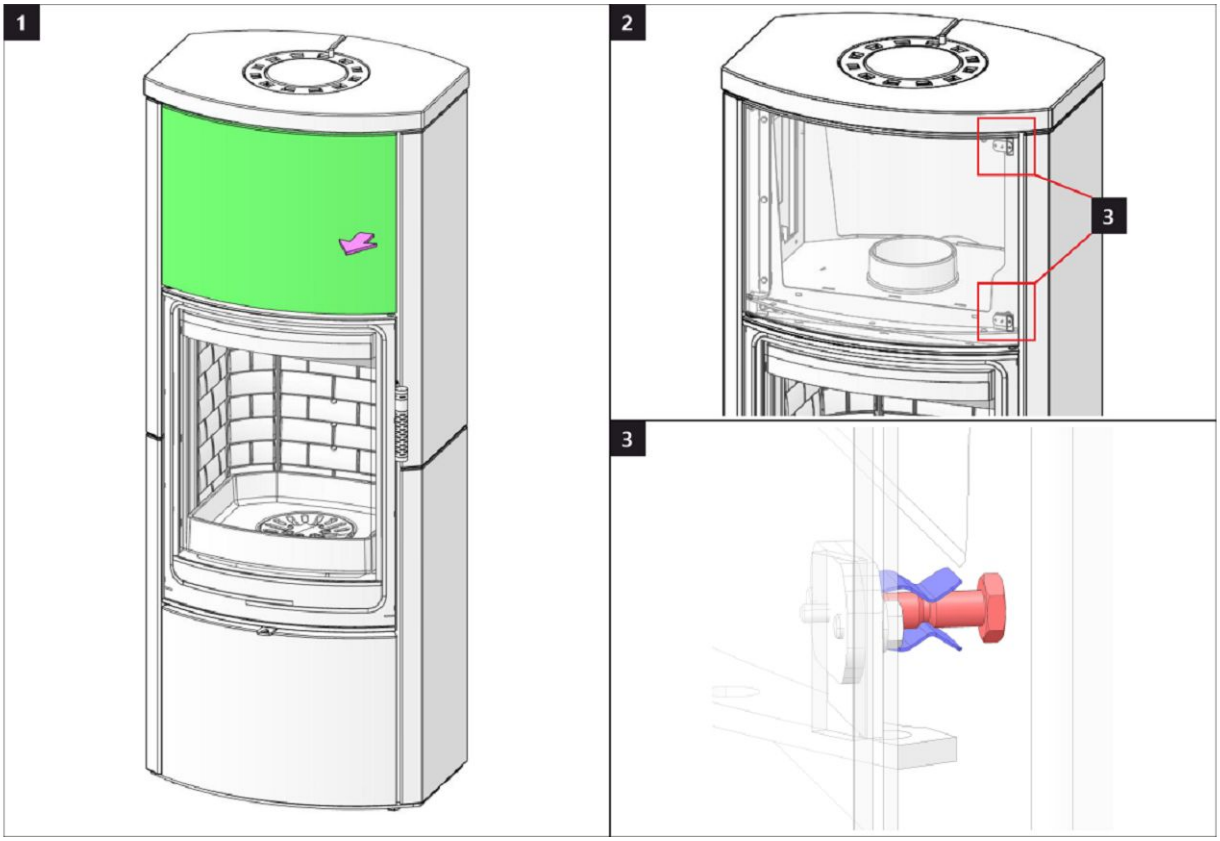

Dveře akumulace 2 | Dvere akumulácie 2 | Drzwicki akumulacji 2 | Akkumulátor rekesz ajtaja 2

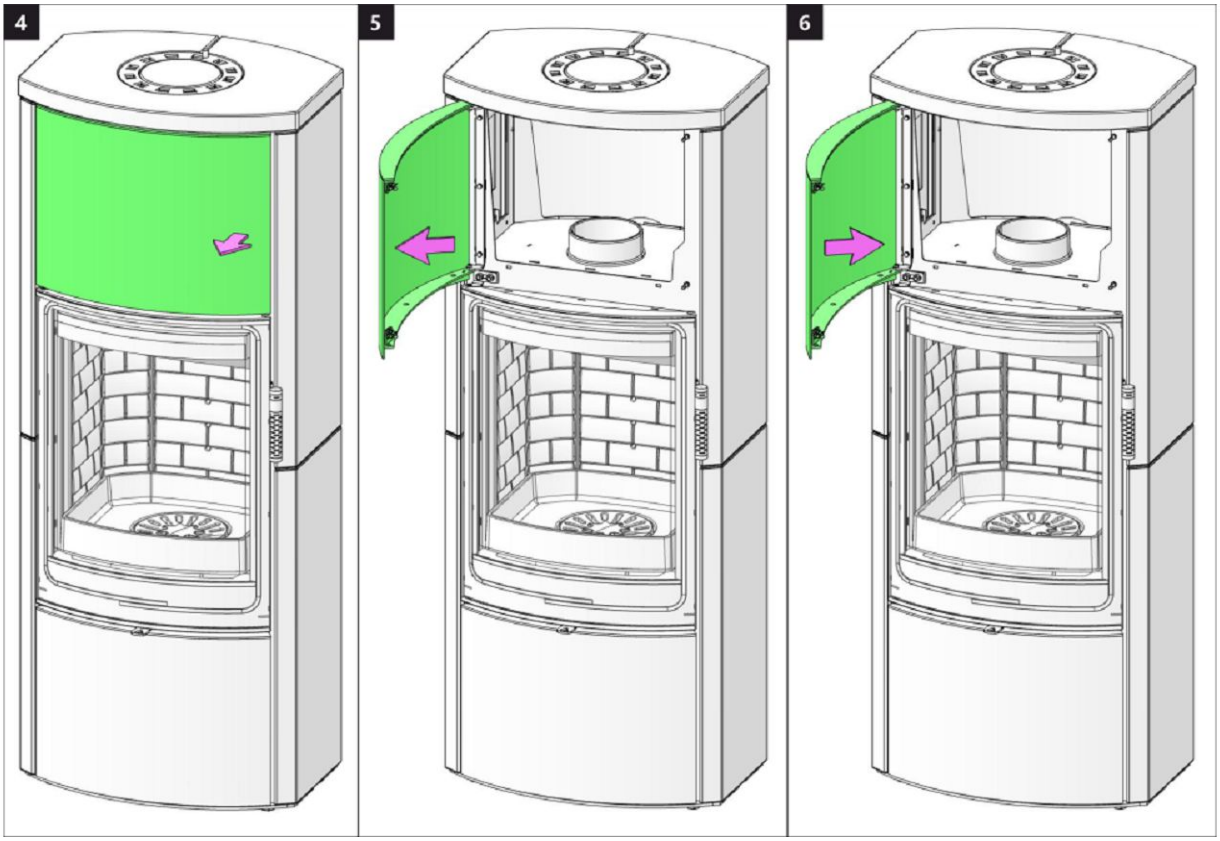

Dveře dřevníku 1 | Dvere drevníka 1 | Drzwiczki schowka na drewno 1 | Fatároló ajtó 1

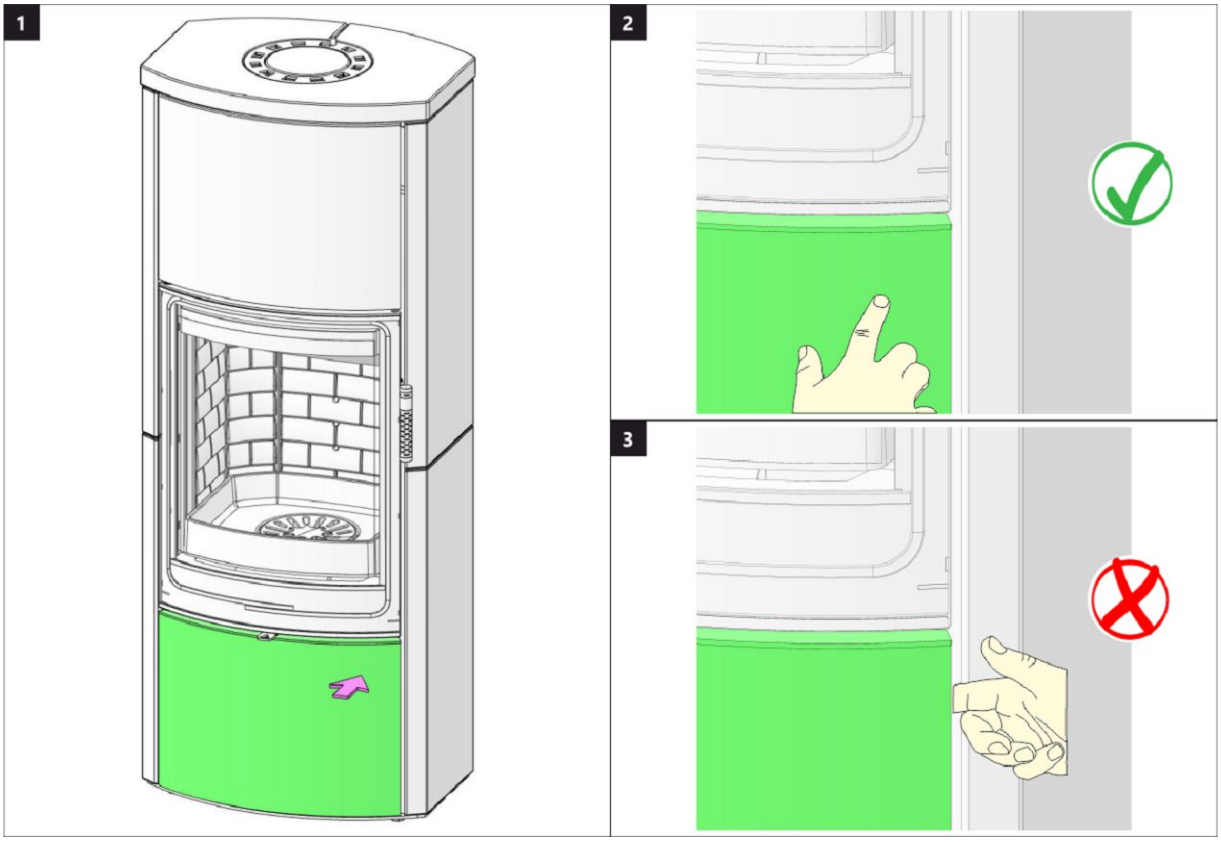

Dveře dřevníku 2 | Dvere drevníka 2 | Drzwiczki schowka na drewno 2 | Fatároló ajtó 2

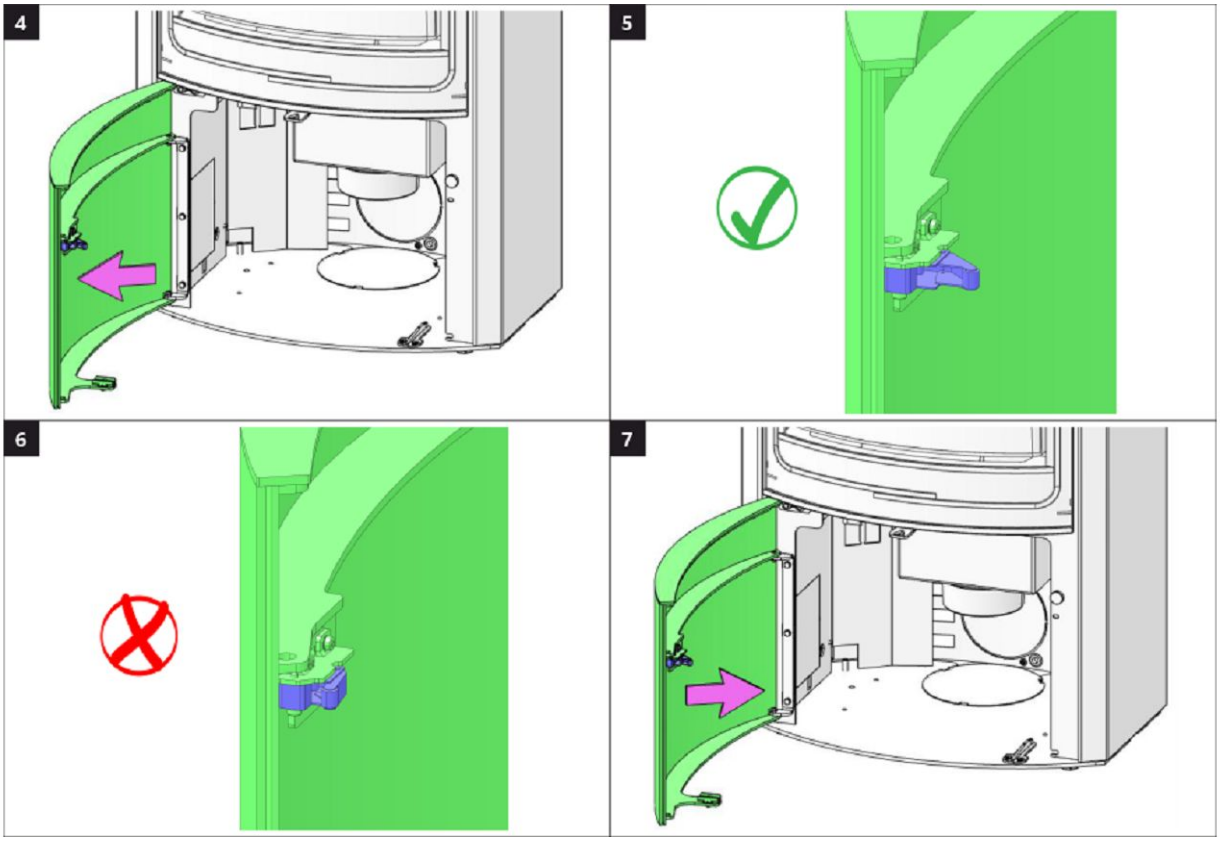

Spalovací komora 1 | Spal'ovacia komora 1 | Komora spalania 1 | Égőkamra 1

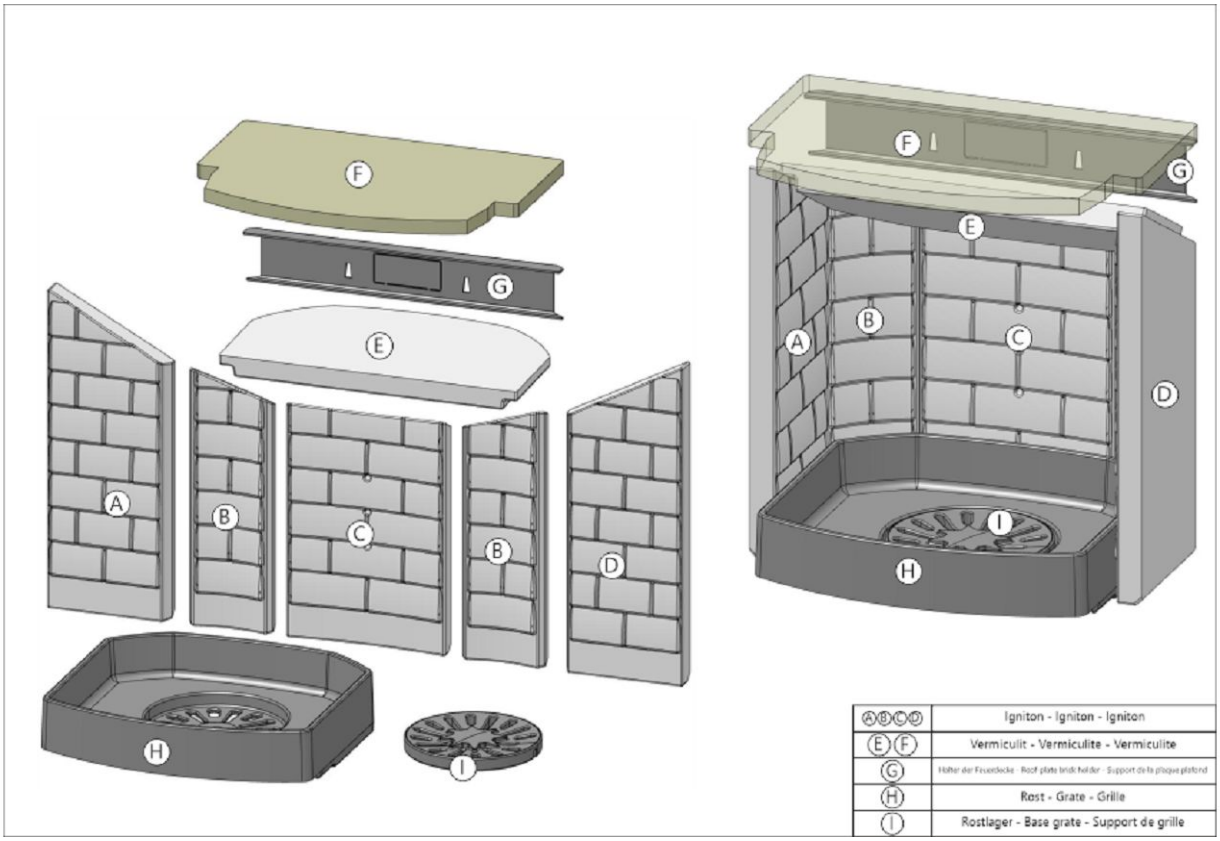

Spalovací komora 2 | Spal'ovacia komora 2 | Komora spalania 2 | Égőkamra 2

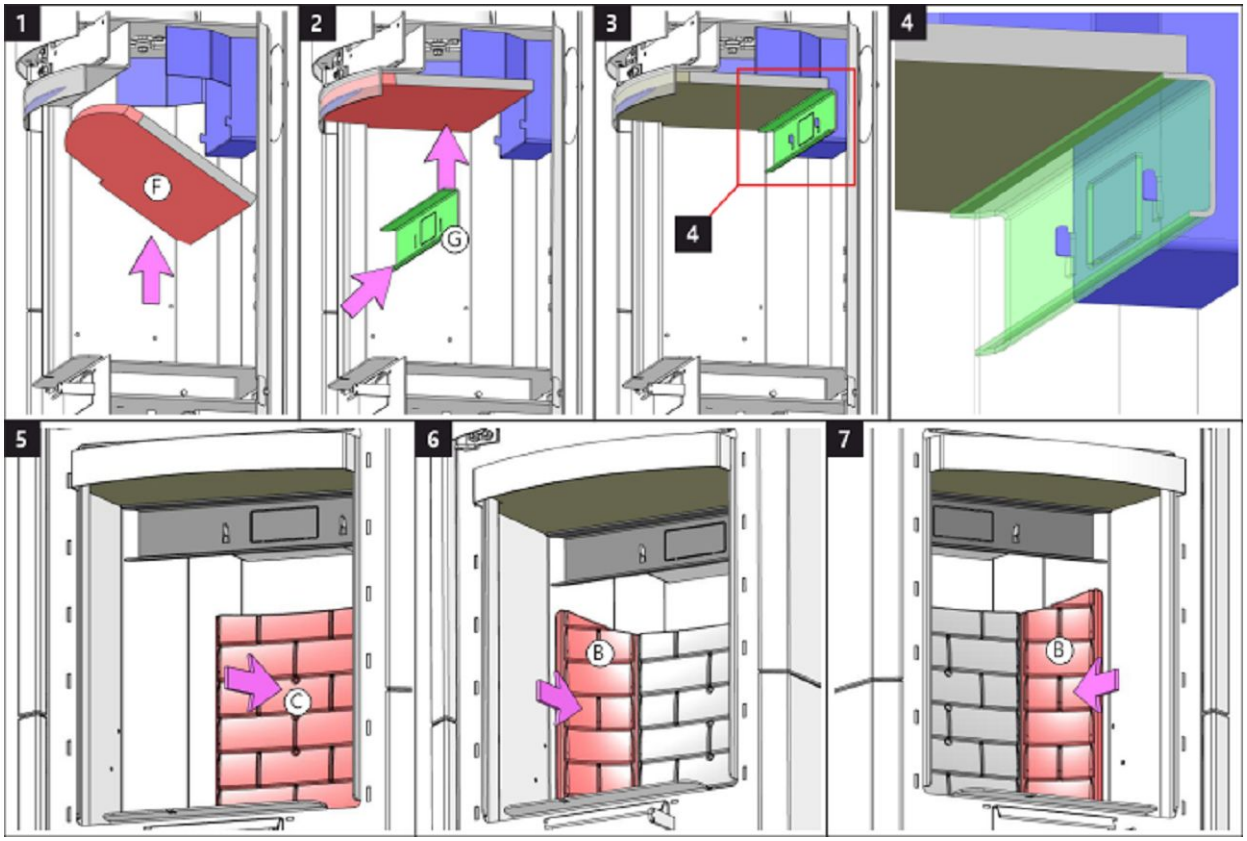

Spalovací komora 3 | Spal'ovacia komora 3 | Komora spalania 3 | Égőkamra 3

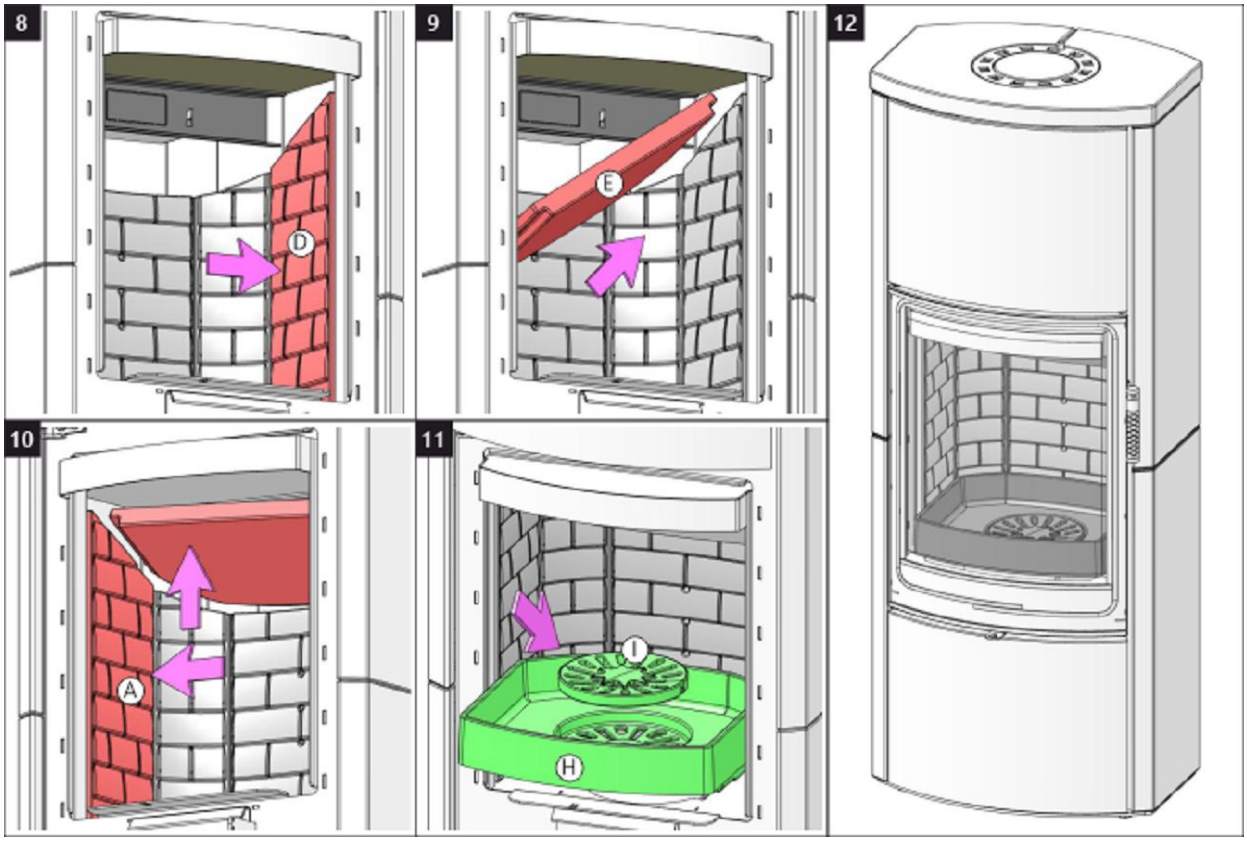

Storch Kamine GmbH

Mohnweg 1
90613 Großhabersdorf
Germany

www.storch-kamine.de

ECUX HG4 30 E

ECUADOR HG4 30 E EX

NÁVOD K INSTALACI CZ

NÁVOD NA INŠTALÁCIU SK

INSTRUKCJA MONTAŻU PL

TELEPÍTÉSI ÚTMUTATÓ HU

ECUADOR HG4 30 E EX

Při montáži výrobku musí být dodrženy všechny místní předpisy včetně těch, které se odkazují na národní a evropské normy. Montáž a instalace vámi vybraného výrobku musí být provedena pouze autorizovaným prodejcem **Storch Kamine GmbH** pro uznání záruky a bezvadné fungování výrobku. Tento výrobek není vhodný jako hlavní zdroj tepla k vytápění.

Návod k použití

Vezměte na vědomí informace a pokyny uvedené ve Všeobecném návodu.

Provozní tah komínu

Provozní tah 12 Pa. Maximální provozní tah 20 Pa. Tah měříme za plného provozu výrobku. Doporučujeme instalovat regulátor tahu, který je obzvláště nutný při instalaci automatické regulace hoření.

Schválené palivo

Suché kusové dřevo se zbytkovou vlhkostí do 20 %. Vždy musí být dodržena průměrná spotřeba paliva – 2,07 kg/h. Doporučená délka je cca 250-350 mm. Závisí na rozměru spalovací komory. Vždy použijte alespoň 2 ks dřeva.

Provozování výrobku

1 Vypálení laku výrobku

Proveďte první zátop s menším množstvím dřeva (cca ½ průměrné dávky). Nechejte pootevřená dvířka (cca 2 cm) tak, aby nedošlo k přilepení šňůry dvířek k laku a otevřete přívod vzduchu na maximum (Obr. C). Šetrným roztápěním zabráníte poškození laku a deformaci materiálů. Po vyhoření paliva na uhlíky můžete přistoupit k vypálení výrobku. Vyskládejte topeniště povolenou dávkou paliva. Nechejte lehce pootevřená dvířka (cca 2 cm). Musí dojít k dostatečnému vytvrzení laku pod dvířky. Až tato dávka vyhoří, proveďte další minimálně 2 až 3 přikládky povolenou dávkou paliva nyní již se zavřenými dvířky a otevřeným přívodem vzduchu na maximum (Obr. C). Vypalování laku je doprovázeno zápachem, který přetrvává po celou dobu vypálení laku, a proto tento proces provádějte pouze při dostatečném větrání místnosti.

2 Zátop

Ovladač přívodu vzduchu dejte do pozice otevření (Obr. C), není-li automatická regulace hoření. Otevřete litinový rošt, pokud je. Pro zátop použijte max. dvojnásobné množství průměrné dávky paliva. Vyložte na dno topeniště nejdříve větší polena a na ně pak navrstvěte jemnější polínka suchého kusového dřeva (Obr. 2) – zapalujte shora. K zapálení použijte podpalovač, jen pro to určený. Pokud je potřeba (oheň se po nějaké době nepodařilo rozhořet), nechejte dvířka na krátkou dobu otevřená (cca 2 cm), aby se k ohni dostalo dostatečné množství vzduchu. Následně při standardním topení nechejte dvířka vždy zavřená. Během zátopu nepřikládejte, dokud nezhasne plamen.

3 Topení a přikládka

Při přikládce pootevřete dvířka topeniště na cca 2 cm a vyčkejte přibližně 10 s, aby se vyrovnal tlak v místnosti. Zabráníte tak možnému úniku popela a kouře do místnosti. Přikládejte pouze takové množství dřeva, které je pro tento výrobek vhodné viz průměrná spotřeba paliva (Obr. 4). Po přiložení uzavřete dvířka topeniště. Doporučujeme nastavit ovladač vzduchu při jmenovitém výkonu do optimální pozice (Obr. B, B1). Nepřikládejte, dokud dřevo neshoří na uhlíky.

4 Ukončení topení

Po vyhoření topeniště uzavřete ovladače vzduchu. Uzavřením ovladače vzduchu zamezíte nežádoucímu úniku naakumulovaného tepla do komína (Obr. A).

1 příprava paliva na zátop
2 vyskládání dřeva v topeništi
3 zapálení dřeva od shora
4 přikládka

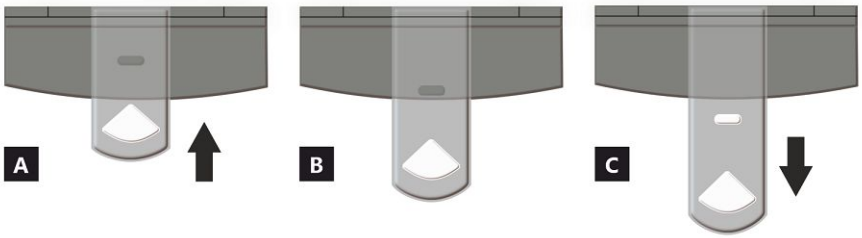

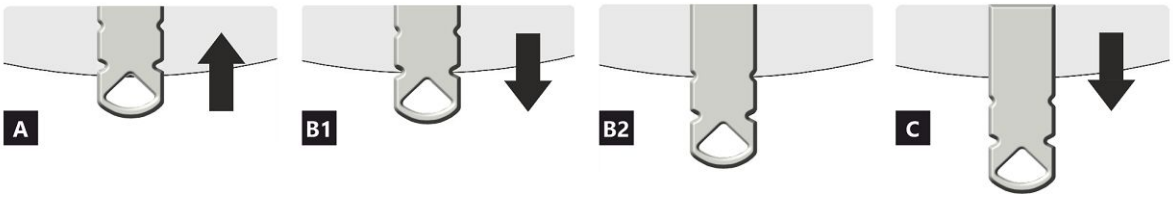

OVLADAČ PŘÍVODU VZDUCHU

A zavřen
B otevřen – topení na jmenovitý výkon (optimální provoz)
C otevřen – poloha při zatápění (uvedení do provozu)

A zavřen
B1 otevřen – topení na jmenovitý výkon (optimální provoz)
B2 otevřen – primární vzduch uzavřen
C otevřen – poloha při zatápění (uvedení do provozu)

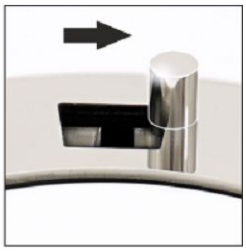

OVLADAČ KONVEKČNÍHO VZDUCHU *

Nastavením polohy ovladače lze částečně regulovat intenzitu proudění teplého vzduchu konvekcí.

1 zavřen – pomalé proudění teplého vzduchu do prostoru místnosti, ve které je výrobek instalován.
2 otevřen – rychlé proudění teplého vzuchu do prostoru místnosti, ve které je výrobek instalován.

Poznámka: Uzavřený ovladač konvekčního vzduchu nevede k nadměrnému přehřívání výrobkům nedochází k jeho poškození.

***** Tento ovladač je k dispozici pouze u některých produktů.

ECUADOR HG4 30 E EX

Deklarované vlastnosti výrobku

Harmonizovaná norma ✓ EN 16510-1 ed.2:2023 | EN 16510-2-1:2022 ✓ Ecodesign ✓ DIN+ ✓ BImSchV2 ✓ 15a B-VG 2015

Klasifikace výrobku		Type CA		
		Jmenovitý tepelný výkon (nom)	**Částečný tepelný výkon (part)**	
Energetická účinnost	η_{nom} | η_{part}	81	---	%
Sezónní účinnost při jmenovitém tepelném výkonu spotřebiče	ηs_{nom} | ηs_{part}	76	---	%
Index energetické účinnosti	EEI	112		
Energetický štítek		A+		
Palivo		Kusové dřevo (Palivové dřevo)		
Doporučená délka paliva		250-350		mm
Průměrná spotřeba paliva		2,07	---	kg/h
Povolená dávka paliva		2,7		kg/h
Interval dodávky paliva		1 hodina		
Množství spalovacího vzduchu		26,2		m^3/h
Jmenovitý tepelný výkon	P_{nom} | P_{part}	7,0	---	kW
Jmenovitý tepelný výkon teplovodního výměníku	P_{Wnom} | P_{Wpart}	---	---	kW
Maximální provozní tlak vody	p_W	---		bar
Hmotnostní průtok suchých spalin	$\Phi_{f,\,g\,nom}$ | $\Phi_{f,\,g\,part}$	8,0	---	g/s
Průměrná teplota spalin		265	---	°C
Výstupní teplota spalin	T_{snom} | T_{spart}	318	---	°C
Provozní tah	p_{nom} | p_{part}	12	---	Pa
Teplotní třída komína		T400		
Připojení na společný komín		Ano		
Ukládání paliva do prostoru dřevníku Maximální oteplení dřeva ve dřevníku		Ano 13		 °C
Prach O_2 = 13 %	PM_{nom} | PM_{part}	27	---	mg/Nm^3
Emise spalin (CO ve spalinách při O_2 = 13 %)	CO_{nom} | CO_{part}	0,0700 875	--- ---	% mg/Nm^3
OGC O_2 = 13 %	OGC_{nom} | OGC_{part}	65	---	mg/Nm^3
NOx O_2 = 13 %	NO_{xnom} | NO_{xpart}	96	---	mg/Nm^3
Automatická regulace hoření		EHC, Program 6	EHC, Program 6	
Spotřeba elektrické energie v pohotovostním režimu	el_{SB}	0,002		kW
Spotřeba elektrické energie	el_{max} | el_{min}	0,004	---	kW
Ztráta stojícího vzduchu	V_h	---		m^3/h
Přerušovaný provoz | Nepřetržitý provoz	INT | CON	INT		

Základní technické údaje

Rozměry (Výška | Šířka | Hloubka)	H | W | L	1465 | 598 | 463	mm
Rozměry spalovací komory (Výška | Šířka | Hloubka)	H | W | L	400 | 400 | 346	mm
Rozměry dveří topeniště (Výška | Šířka | Hloubka)	H | W | L	--- | --- | ---	mm
Výška osy zadního (bočního) vývodu		1021	mm
Objem teplovodního výměníku		---	l
Průměr kouřovodu		150	mm
Průměr kouřového hrdla	d_{out}	150	mm
Průměr centrálního přívodu vzduchu		125	mm
Max. délka centrálního přívodu vzduchu		5000	mm
Hmotnost	m	191	kg
Nosnost	m_{chim}	200	kg

ECUADOR HG4 30 E EX

Vytápěcí schopnost (výhřevnost)
minimální velikost místnosti pro instalaci výrobku

Izolace domu – velmi dobrá (20 W/m³)	např. nový, zateplený dům / trvale obyvatelný	240	m³
Izolace domu – dobrá (22,5 W/m³)		213	m³
Izolace domu – střední (32 W/m³)		150	m³
Izolace domu – špatná (45 W/m³)		107	m³
Izolace domu – velmi špatná (50 W/m³)	např. starý, nezateplený dům / chata / chalupa	96	m³

Vzdálenost od hořlavých materiálů
s neizolovaným kouřovodem (uvedeno na výrobním štítku) **Poznámka**

Zadní	d_R	200	mm
Čelní	d_P	1200	mm
Čelní k podlaze	d_F	450	mm
Boční	d_S	450	mm
Boční se sklem	d_{S1}	---	mm
Boční – výklenek	d_{S2}	350	mm
Boční – umístění 45°	d_{S3}	100	mm
Boční záření	d_L	300	mm
Od podlahy	d_B	10	mm
Od stropu	d_C	750	mm

Vzdálenost od hořlavých materiálů s izolovaným kouřovodem *

Zadní	d_R	---	mm
Boční	d_S	---	mm

Vzdálenost od hořlavých materiálů se závěsným plechem (stíněním)

Zadní	d_R	---	mm
Boční	d_S	---	mm

Vzdálenost od hořlavých materiálů s izolovaným kouřovodem a závěsným plechem (stíněním) *

Zadní	d_R	---	mm
Boční	d_S	---	mm

Vzdálenost od nehořlavých materiálů

Zadní	d_{Rnon}	80	mm
Boční	d_{Snon}	200	mm
Boční – výklenek	d_{S2non}	80	mm

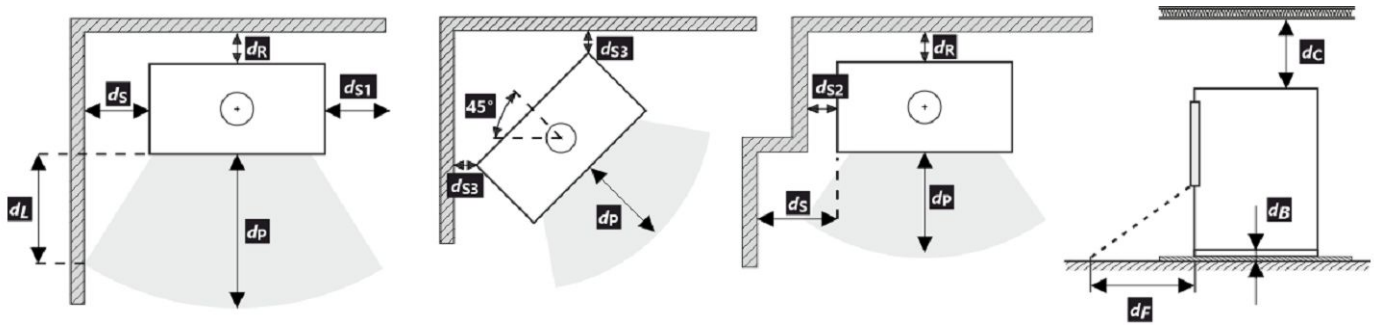

Při montáži a provozu výrobku musí být dodrženy všechny místní předpisy včetně předpisů, které se týkají národních a evropských norem.

V případě, že kvůli radiaci není hodnota 65 K na podlaze vpředu nebo na bočních stěnách překročena, d_F nebo d_L může být deklarováno 0 mm.

* Vzdálenost předpokládá použití izolovaného kouřovodu s izolací min. tl. 25 mm až po výrobek.

Vzdálenost od hořlavých (nehořlavých) materiálů – zadní napojení kouřovodu

Zadní	d_R	200	mm
Boční	d_S	450	mm

Zadní napojení kouřovodu

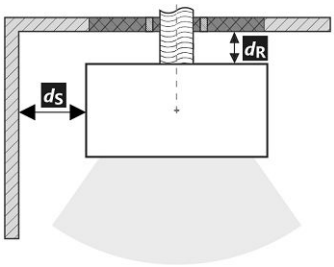

Prostup kouřovodu stěnou z hořlavé hmoty ČSN 06 1008

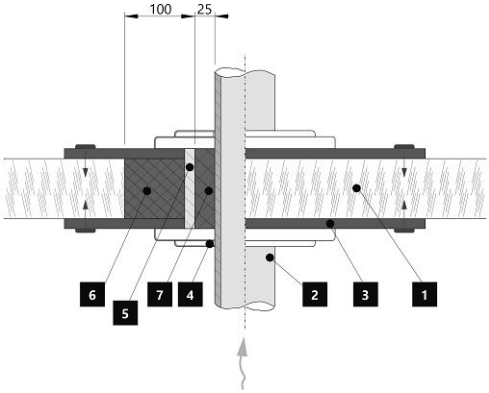

1. Stěna
2. Kouřovod
3. Krycí deska (nehořlavá, nekovová)
4. Růžice
5. Ochranná trubka
6. Izolační výplň (nehořlavá, např. skelná vlákna)
7. Izolační výplň (nehořlavá, např. kamnářská hlína)

Vzdálenost od hořlavých (nehořlavých) materiálů – zadní napojení izolovaného kouřovodu

Zadní	d_R	---	mm
Boční	d_S	---	mm

Zadní napojení izolovaného kouřovodu

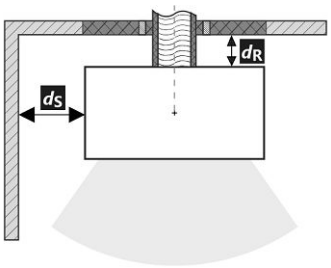

Prostup kouřovodu stěnou z hořlavé hmoty ČSN 06 1008

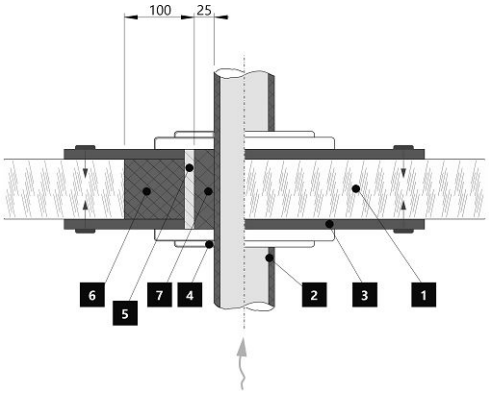

1. Stěna
2. Izolovaný kouřovod
3. Krycí deska (nehořlavá, nekovová)
4. Růžice
5. Ochranná trubka
6. Izolační výplň (nehořlavá, např. skelná vlákna)
7. Izolační výplň (nehořlavá, např. kamnářská hlína)

Upozornění

Pokud jsou výrobky instalovány v prostorech, kde je odsáván vzduch ventilátory, digestořemi, větracím, vytápěcím nebo odvětrávacím zařízením, je nutno zajistit dostatečný přísun vzduchu – centrální přívod vzduchu (CPV). Před plánovanou přikládkou vypněte veškerá odvětrávací zařízení ve vašem domě.

Výrobek musí být instalován na nehořlavých podlahách s přiměřenou nosností.

Již při samotné instalaci je nutno zajistit přiměřený přístup pro čištění a údržbu vašeho výrobku, kouřovodu a komína, pokud tento výrobek není možno čistit z jiného místa např. střechy nebo dvířek k tomu účelu určených.

Výrobek a jeho spalinové cesty je potřeba pravidelně a důkladně překontrolovat a čistit vždy před i po topné sezóně.

Přečtěte si pozorně všeobecný návod.

1 Uvedení do provozu (topení bez EHC)

Vypálení laku výrobku

Automatická regulace se stará o optimální průběh hoření v topeništi vašeho výrobku. Reguluje přívod vzduchu do topeniště v závislosti na teplotě spalin. Tím se dosáhne maximálního využití energie z paliva a současně neuniká přebytečná energie do komínu. Po ustavení a připojení výrobku na komín je třeba vypálit povrchové úpravy žáruvzdorného laku. To se provádí bez automatické regulace hoření EHC. Ještě, než se dostanete k prvnímu zátopu je potřeba deaktivovat servopohon EHC, a to tím, že na něj nasadíte magnetický klíč (viz obrázek).

V tuto chvíli můžete přejít k samotnému vypálení, a to dle kapitoly v tomto dokumentu: Provozování výrobku – 1. Vypálení laku výrobku. Mějte na paměti, že při vypalování laku je nutné zajistit řádné větrání místnosti, případně zabezpečit nepřítomnost zvířectva v prostoru obsahující výpary laku. Doporučuje se také, po tuto dobu, vypnout vzduchování akvárii. Po ukončení topení za účelem vytvrzení laku nechte výrobek vychladnout. Vyčistěte topeniště i popelník od popela. Páku ovládání klapky vzduchu přesuňte do polohy zavřeno. Sejměte magnetický klíč ze servopohonu.

Váš výrobek je nyní připraven k provozu s EHC.

2 Provoz (topení) s EHC

Zátop

Otevřete přikládací dvířka. V tuto chvíli se vám rozsvítí LED signalizace a hlavní obrazovka aplikace žlutě. Automatická regulace se postará o to, aby se ovladač přívodu vzduchu automaticky otevřel na maximum. Pro zátop použijte max. dvojnásobné množství průměrné dávky paliva. Vyložte na dno topeniště nejdříve větší polena a na ně pak navrstvěte jemnější polínka suchého kusového dřeva. K zapálení použijte podpalovač, jen pro to určený. Po vyhoření každé dávky paliva vás zvuková signalizace automatické regulace upozorní na nutnost přiložení. V tento moment bliká LED signalizace.

1 Třísky
2 Menší polínka
3 Větší polínka

První a další přikládka – topení na jmenovitý výkon

Pootevřete dvířka topeniště na cca 2 cm po dobu 10 s, aby se vyrovnal tlak v místnosti a spalovací komoře. LED signalizace a aplikace se rozsvítí žlutě. Nyní již přikládejte pouze takové množství dřeva, které je pro tento výrobek vhodné viz průměrná spotřeba paliva. Toto doporučené množství dodržujte. Poté zavřete dvířka topeniště. Během cyklu hoření se barvy na LED signalizaci i v aplikaci mění v závislosti na průběhu topení. Na konci každého cyklu zazní signalizace a LED signalizace bliká. Poté můžete provést další přikládku. Na konci topení automatická regulace zavře přísun vzduchu.

V případě potřeby okamžitého zvýšení výkonu lze vypnout automatickou regulaci. Tím umožníte otevření klapky CPV na 100 %. Tato možnost je z důvodu bezpečnosti časově omezena na cca 10 minut.

3 Ukončení provozu (topení) s EHC

Po vyhoření topeniště automatická regulace přejde do pohotovostního režimu (šedá barva aplikace) a LED signalizace zhasne.

Při výpadku elektrického proudu je možné přejít na ruční ovládání prostřednictvím magnetického klíče (servopohonu), aby bylo možné regulovat hoření manuálně pomocí páky ovládání přívodu vzduchu.
Mimo topné období doporučujeme regulaci odpojit od sítě el. napětí.
Pokud vaše kamna mají uzavíratelný rošt, ponechte jej otevřený.

Hranice systému

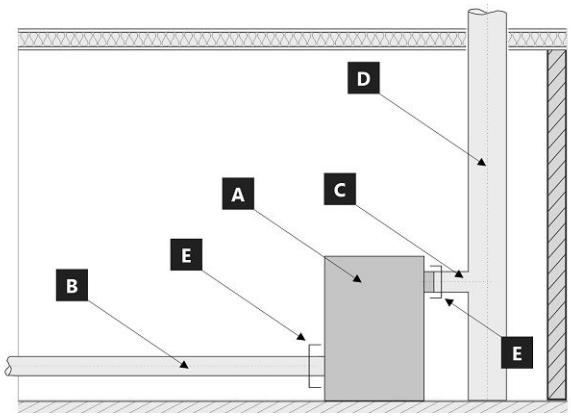

Hranice systému pro zařízení: ČSN EN 16510-1 ed. 2:2023

A Výrobek
B Potrubí spalovacího vzduchu (CPV)
C Spojovací potrubí kouřovodu
D Komín
E Hranice systému

POZICE E

C Spojovací potrubí kouřovodu

B Potrubí spalovacího vzduchu (CPV)

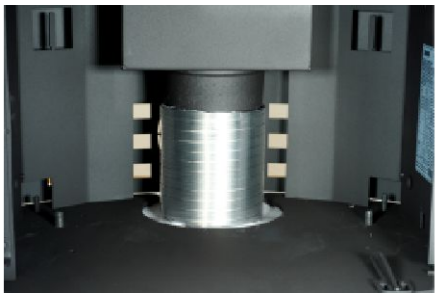

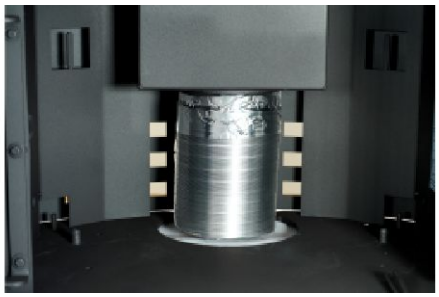

Výrobní štítek

1. Název výrobce nebo registrovaná ochranná známka
2. Sídlo společnosti, web
3. Značka shody CE, číslice znamenají rok vydání certifikátu
4. Typ, číslo nebo označení modelu pro identifikaci výrobku
5. Specifikace výrobku
6. Doporučené palivo
7. Klasifikace výrobku
8. Platné normy
9. Tabulka hodnot
   nom – hodnoty při jmenovitém tepelném výkonu
   part – hodnoty při částečném tepelném výkonu
   P – tepelný výkon
   P_W – tepelný výkon teplovodního výměníku
   η – energetická účinnost
   CO – CO emise při 13 % O_2
   NO_x – NO_x při 13 % O_2
   OGC– OGC při 13 % O_2
   PM – prach při 13 % O_2
   p – minimální tah komínu
   p_W – maximální provozní tlak
   Bezpečnostní vzdálenosti od hořlavých materiálů:
   d_R – zadní
   d_S – boční
   d_C – od stropu
   d_P – čelní
   d_F – čelní k podlaze
   d_L – boční záření
   d_B – od podlahy
   Bezpečnostní vzdálenosti od nehořlavých materiálů:
   d_{Rnon} – zadní
   d_{Snon} – boční
   d_{S2non} – boční (výklenek)
   Vlastnosti výrobku:
   W_{max} – maximální elektrický příkon
   T_s – výstupní teplota spalin
   V_h – stálá ztráta vzduchu
   d_{out} – průměr kouřového hrdla
   H – výška
   W – šířka
   L – hloubka
   NPD (No Performance Determined) – mezinárodní zkratka, kterou lze použít, pokud není uvedena žádná vlastnost či parametr. Označení je v souladu s nařízením EU č. 305/2011.
10. Dokument: Prohlášení o vlastnostech
11. Instrukce
12. Čárový kód | Výrobní číslo

ECUADOR HG4 30 E EX

Pri montáži výrobku musia byť dodržané všetky miestne predpisy, vrátane tých, ktoré odkazujú na národné a európske normy. Montáž a inštalácia vami vybraného výrobku musí byť vykonaná iba autorizovaným predajcom **Storch Kamine GmbH**, na uznanie záruky a bezchybné fungovanie výrobku. Tento výrobok nie je vhodný ako hlavný zdroj tepla na vykurovanie.

Návod na použitie

Vezmite na vedomie informácie a pokyny uvedené vo všeobecných pokynoch.

Prevádzkový ťah komína

Prevádzkový ťah 12 Pa. Maximálny prevádzkový ťah 20 Pa. Ťah sa meria, keď je výrobok v plnej prevádzke. Odporúčame nainštalovať regulátor ťahu, ktorý je potrebný najmä pri inštalácii automatickej regulácie spaľovania.

Prípustné palivá

Suché kusové drevo so zvyškovou vlhkosťou do 20 %. Priemerná spotreba paliva – 2,07 kg/h musí byť vždy dodržaná. Odporúčaná dĺžka je približne 250-350 mm. Závisí to od veľkosti spaľovacej komory. Vždy používajte aspoň 2 ks dreva.

Prevádzka výrobku

1 Vypaľovanie laku výrobku

Prvé zakúrení vykonajte s menším množstvom menšieho dreva (približne ½ priemernej dávky). Dvere nechajte pootvorené (približne 2 cm), aby sa šnúra dverí neprilepila na lak, a otvorte prívod vzduchu na maximum (Obr. C). Šetrné zakúrenie zabráni poškodeniu laku a deformácii materiálov. Keď sa palivo vyhorí na uhlíky, môžete pristúpiť k vypaľovaní výrobku. Do ohniska vložte povolené množstvo paliva, menšie drevo. Dvere nechajte mierne pootvorené (asi 2 cm). Lak pod dverami sa musí nechať dostatočne vytvrdnúť. Keď táto dávka vyhorí, vykonajte aspoň 2 alebo 3 ďalšie priloženie s povolenou dávkou paliva, teraz so zatvorenými dvierkami a s otvoreným prívodom vzduchu na maximum (Obr. C). Vypaľovanie farby je sprevádzané zápachom, ktorý pretrváva počas celého vypaľovania, preto tento proces vykonávajte len vtedy, keď je miestnosť dostatočne vetraná.

2 Rozkúrenie

Ovládač prívodu vzduchu dajte do polohy otvorenie (Obr. C), okrem prípadov, keď je k dispozícii automatická regulácia spaľovania. Otvorte liatinový rošt, ak je. Použite max. dvojnásobok priemerného množstva paliva pre oheň. Na dno ohniska položte väčšie polená a potom na ne navrstvite jemnejšie polená zo suchého kusového dreva (Obr. 2). Na zapálenie ohňa použite podpaľovač určený len na tento účel. Ak je to potrebné (oheň sa po určitom čase nerozhorí), nechajte dvierka na krátky čas otvorené (asi 2 cm), aby sa k ohňu dostal dostatok vzduchu. Pri štandardnom vykurovaní nechajte dvere vždy zatvorené. Počas ohňa nepridávajte palivo, kým plameň nezhasne.

3 Vykurovanie a prikladanie paliva

Pri prikladaní otvorte dvierka ohniska približne na 2 cm a počkajte približne 10 sekúnd, aby sa vyrovnal tlak v miestnosti. Tým sa zabráni možnému úniku popola a dymu do miestnosti. Pridajte len také množstvo dreva, ktoré je vhodné pre tento výrobok, pozri priemernú spotrebu paliva (Obr. 4). Po pridaní zatvorte dvierka ohniska. Odporúča sa nastaviť reguláciu vzduchu do optimálnej polohy pri menovitom výkone (Obr. B, B1). Drevo nepridávajte, kým sa nerozhorí na uhlíky.

4 Ukončenie vykurovania

Po vyhorení ohniska zatvorte regulátory vzduchu. Uzavretím regulácie vzduchu sa zabráni nežiaducemu úniku nahromadeného tepla do komína (obr. A).

1 príprava paliva na rozkúrenie
2 poukladanie dreva v ohnisku
3 zapálenie dreva zhora
4 prikladanie

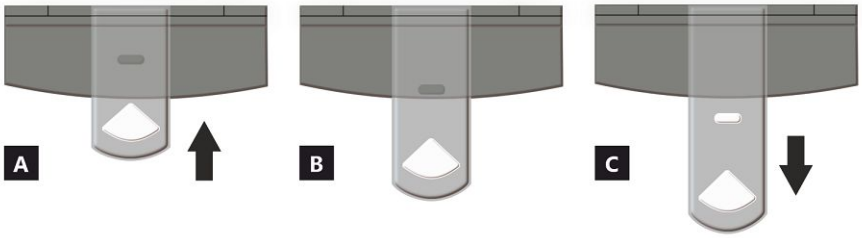

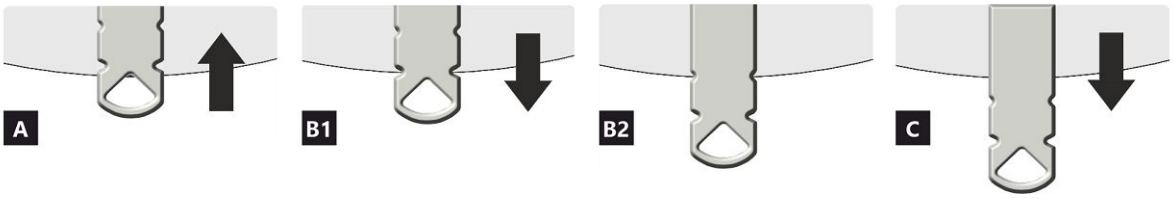

REGULÁTOR PRÍVODU VZDUCHU

A uzavretý
B otvorený – vykurovanie pri menovitom výkone (optimálna prevádzka)
C otvorený – poloha pri spustení vykurovania (uvedenie výrobku do prevádzky)

A uzavretý
B1 otvorený – vykurovanie pri menovitom výkone (optimálna prevádzka)
B2 otvorený – primárny vzduch uzavretý
C otvorený – poloha pri spustení vykurovania (uvedenie výrobku do prevádzky)

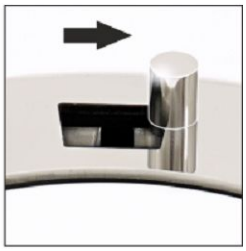

REGULÁTOR KONVEKČNÉHO VZDUCHU *

Nastavením polohy regulátora je možné čiastočne regulovať intenzitu prúdenia teplého vzduchu konvekciou.

1 uzavretý – pomalé prúdenie teplého vzduchu do priestoru miestnosti, v ktorej je výrobok inštalovaný.
2 otvorený – rýchle prúdenie teplého vzduchu do priestoru miestnosti, v ktorej je výrobok inštalovaný.

Poznámka: Uzavretý regulátor konvekčného vzduchu nevedie k nadmernému prehrievaniu výrobku, nedochádza k jeho poškodeniu.

***** Tento regulátor je k dispozícii iba pri niektorých produktoch.

ECUADOR HG4 30 E EX

Deklarované vlastnosti výrobku

Harmonizovaná norma ✓ EN 16510-1 ed.2:2023 | EN 16510-2-1:2022 ✓ Ecodesign ✓ DIN+ ✓ BImSchV2 ✓ 15a B-VG 2015

Klasifikácia výrobku		Type CA		
		Menovitý tepelný výkon (nom)	**Čiastočný tepelný výkon (part)**	
Energetická účinnosť	η_{nom} | η_{part}	81	---	%
Sezónna účinnosť pri menovitom tepelnom výkone spotrebiča	ηs_{nom} | ηs_{part}	76	---	%
Index energetickej účinnosti	EEI	112		
Energetický štítok		A+		
Palivo		Kusové drevo (Palivové drevo)		
Dĺžka paliva		250-350		mm
Priemerná spotreba paliva		2,07	---	kg/h
Povolená dávka paliva		2,7		kg/h
Interval dodávky paliva		1 hodina		
Množstvo spaľovacieho vzduchu		26,2		m^3/h
Menovitý tepelný výkon	P_{nom} | P_{part}	7,0	---	kW
Menovitý tepelný výkon teplovodného výmenníka	P_{Wnom} | P_{Wpart}	---	---	kW
Maximálny prevádzkový tlak vody	p_W	---		bar
Hmotnostný prietok suchých spalín	$\Phi_{f,\,g\,nom}$ | $\Phi_{f,\,g\,part}$	8,0	---	g/s
Priemerná teplota spalín		265	---	°C
Výstupná teplota spalín	T_{snom} | T_{spart}	318	---	°C
Prevádzkový ťah	p_{nom} | p_{part}	12	---	Pa
Teplotná trieda komína		T400		
Pripojenie na spoločný komín		Áno		
Skladovanie paliva v priestore kachlí na drevo Maximálne zohrievanie dreva v kachliach na drevo		Áno 13		 °C
Prach O_2 = 13 %	PM_{nom} | PM_{part}	27	---	mg/Nm^3
Emisie spalín (CO v spalinách pri O_2 = 13 %)	CO_{nom} | CO_{part}	0,0700 875	--- ---	% mg/Nm^3
OGC O_2 = 13 %	OGC_{nom} | OGC_{part}	65	---	mg/Nm^3
NOx O_2 = 13 %	NO_{xnom} | NO_{xpart}	96	---	mg/Nm^3
Automatická regulácia spaľovania		EHC, Program 6	EHC, Program 6	
Spotreba elektrickej energie v pohotovostnom režime	el_{SB}	0,002		kW
Spotreba elektrickej energie	el_{max} | el_{min}	0,004	---	kW
Strata stojaceho vzduchu	V_h	---		m^3/h
Prerušovaná prevádzka | Nepretržitá prevádzka	INT | CON	INT		

Základní technické údaje

Rozmery (Výška | Šírka | Hĺbka)	H | W | L	1465 | 598 | 463	mm
Rozmery spaľovacej komory (Výška | Šírka | Hĺbka)	H | W | L	400 | 400 | 346	mm
Rozmery dvierok ohniska (Výška | Šírka | Hĺbka)	H | W | L	--- | --- | ---	mm
Výška osi zadného (bočného) vývodu		1021	mm
Objem teplovodného výmenníka		---	l
Priemer dymovodu		150	mm
Priemer dymového hrdla	d_{out}	150	mm
Priemer centrálneho prívodu vzduchu		125	mm
Max. dĺžka (potrubie) centrálneho prívodu vzduchu		5000	mm
Hmotnosť	m	191	kg
Nosnosť	m_{chim}	200	kg

Vykurovacia schopnosť (výhrevnosť)
minimálna veľkosť miestnosti pre inštaláciu výrobku

Izolácia domu – veľmi dobrá (20 W/m³)	napr. nový, zateplený dom / trvalo obývateľný	240	m³
Izolácia domu – dobrá (22,5 W/m³)		213	m³
Izolácia domu – stredná (32 W/m³)		150	m³
Izolácia domu – zlá (45 W/m³)		107	m³
Izolácia domu – veľmi zlá (50 W/m³)	napr. starý, nezateplený dom / chata / chalupa	96	m³

Vzdialenosť od horľavých materiálov
s neizolovaným dymovodom (uvedené na výrobnom štítku) **Poznámka**

Zadná	d_R	200	mm
Čelná	d_P	1200	mm
Čelná k podlahe	d_F	450	mm
Bočná	d_S	450	mm
Bočná presklená stena	d_{S1}	---	mm
Bočná – výklenok	d_{S2}	350	mm
Bočná – umiestnenia 45°	d_{S3}	100	mm
Bočné žiarenie	d_L	300	mm
Od podlahy	d_B	10	mm
Od stropu	d_C	750	mm

Vzdialenosť od horľavých materiálov s izolovaným dymovodom *

Zadná	d_R	---	mm
Bočná	d_S	---	mm

Vzdialenosť od horľavých materiálov so závesným plechom (tienením)

Zadná	d_R	---	mm
Bočná	d_S	---	mm

Vzdialenosť od horľavých materiálov s izolovaným dymovodom a závesným plechom (tienením) *

Zadná	d_R	---	mm
Bočná	d_S	---	mm

Vzdialenosť od nehorľavých materiálov

Zadná	d_{Rnon}	80	mm
Bočná	d_{Snon}	200	mm
Bočná – výklenok	d_{S2non}	80	mm

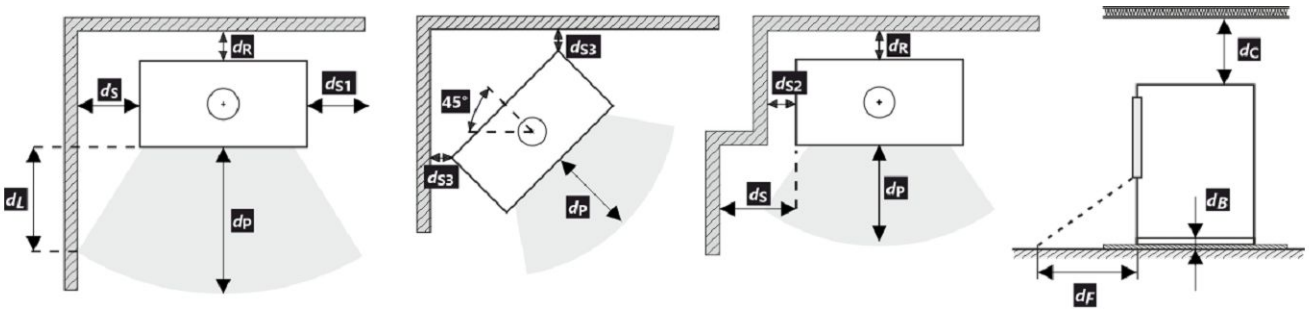

Pri montáži a prevádzke výrobku musia byť dodržané všetky miestne predpisy vrátane predpisov, ktoré sa týkajú národných a európskych noriem.

V prípade, že kvôli radiácii nie je hodnota 65 K na podlahe vpredu alebo na bočných stenách prekročená, d_F alebo d_L môže byť deklarované 0 mm.

* Vzdialenosť predpokladá použitie izolovaného dymovodu s minimálnou hrúbkou izolácie 25 mm až po výrobok.

Vzdialenosť od horľavých (nehorľavých) materiálov – pripojenie zadného dymovodu

Zadná	d_R	200	mm
Bočná	d_S	450	mm

Pripojenie zadného dymovodu

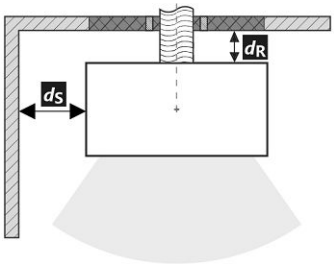

Prechod dymovodu cez stenu z horľavého materiálu

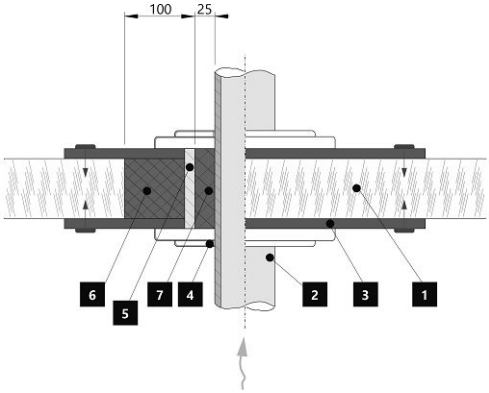

1. Stena
2. Dymovod
3. Krycia doska (nehorľavá, nekovová)
4. Krytka
5. Ochranná rúra
6. Izolačná výplň (nehorľavá, napr. skelná vlákna)
7. Izolačná výplň (nehorľavá, napr. kamnárska hlina)

Vzdialenosť od horľavých (nehorľavých) materiálov – pripojenie zadného izolovaného dymovodu

Zadná	d_R	---	mm
Bočná	d_S	---	mm

Pripojenie zadného dymovodu (izolované)

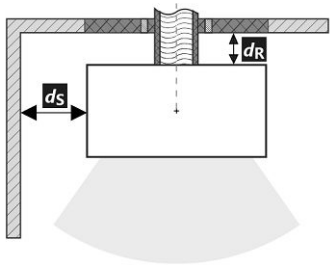

Prechod dymovodu cez stenu z horľavého materiálu

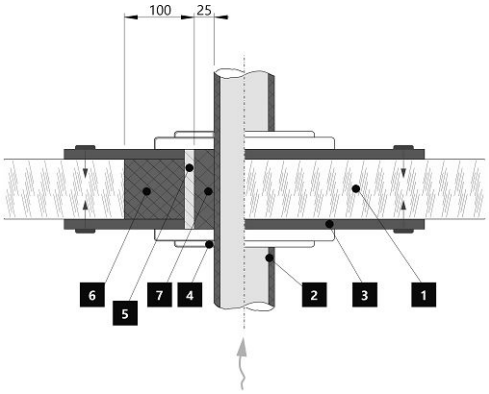

1. Stena
2. Izolovaný dymovod
3. Krycia doska (nehorľavá, nekovová)
4. Krytka
5. Ochranná rúra
6. Izolačná výplň (nehorľavá, napr. skelná vlákna)
7. Izolačná výplň (nehorľavá, napr. kamnárska hlina)

Upozornenie

Ak sú výrobky inštalované v priestoroch, kde sa vzduch odvádza pomocou ventilátorov, digestorov, vetracích, vykurovacích alebo ventilačných zariadení, musí byť zabezpečený dostatočný prívod vzduchu (CPV). Náš výrobok sa neodporúča používať v spojení s týmito zariadeniami.

Výrobok sa musí inštalovať na podlahy s primeranou nosnosťou.

Počas inštalácie musí byť zabezpečený primeraný prístup na čistenie a údržbu vášho výrobku, dymovodu a komína, pokiaľ sa výrobok nedá čistiť z iného miesta, napríklad zo strechy alebo dverí určených na tento účel.

Výrobok a jeho dymovod sa musia pravidelne a dôkladne kontrolovať a čistiť pred vykurovacou sezónou a po nej.

Pozorne si prečítajte všeobecné pokyny.

1 Uvedenie do prevádzky (vykurovanie bez EHC)

Vypaľovanie laku výrobku

Automatická regulácia zabezpečuje optimálne spaľovanie v ohnisku vášho výrobku. Reguluje prívod vzduchu do ohniska v závislosti od teploty spalín. Tým sa maximálne využije energia paliva a zároveň sa zabráni úniku prebytočnej energie do komína. Po nastavení výrobku a jeho pripojení ku komínu sa musí vypáliť povrchová úprava žiaruvzdorným náterom. Toto sa vykonáva bez automatickej regulácie spaľovania EHC. Predtým, ako sa dostanete k prvému zakúreniu, musíte deaktivovať servopohon EHC tak, že naň nasadíte magnetický kľúč (pozri obrázok).

V tomto okamihu môžete pristúpiť k samotnému vypáleniu podľa kapitoly v tomto dokumente: Prevádzka výrobku – 1. Vypálenie laku výrobku. Majte na pamäti, že pri vypaľovaní laku je potrebné zabezpečiť správne vetranie miestnosti alebo zabezpečiť, aby sa v priestore s výparmi laku nenachádzali zvieratá, a tiež sa odporúča počas tohto obdobia vypnúť vetranie akvária. Po ukončení zahrievania na vytvrdnutie laku nechajte výrobok vychladnúť. Vyčistite ohnisko a popolník od popola. Presuňte ovládač prívodu vzduchu do polohy zatvoreno. Vyjmite magnetický kľúč z servopohonu.

Váš výrobok je teraz pripravený na prevádzku s EHC.

2 Prevádzka (vykurovanie) s EHC

Rozkúrenie

Otvorte dvere. V tomto okamihu sa rozsvieti žltě LED signalizácia a hlavná obrazovka aplikácie. Automatická regulácia zabezpečí, aby sa ovládač prívodu vzduchu automaticky otvoril na maximum. Použite max. dvojnásobok priemerného množstva paliva pre rozkúrenie. Na dno ohniska najprv položte väčšie polená a potom na ne navrstvite jemnejšie polená zo suchého kusového dreva. Na zapálenie ohňa použite podpaľovač určený len na tento účel. Keď sa každé palivo zhorí, automatické ovládanie vás zvukovým signálom upozorní na potrebu doplnenia paliva. V tomto okamihu signalizačná LED bliká.

1 Triesky
2 Menšie polienka
3 Väčšie polienka

Prvé a ďalšie prikladanie paliva – vykurovanie pri menovitom výkone

Aby sa vyrovnal tlak v miestnosti a v spaľovacej komore, otvorte dvierka ohniska na cca 2 cm na 10 s. LED signalizácia a aplikácia sa zmenia na ŽLTÚ. Teraz pridajte len také množstvo dreva, ktoré je vhodné pre tento výrobok, pozri priemernú spotrebu paliva. Dodržte toto odporúčané množstvo. Potom zatvorte dvierka ohniska. Počas cyklu horenia sa farby na signalizačnej LED dióde a v aplikácii menia v závislosti od procesu horenia. Na konci každého cyklu zaznie signál a LED bliká. Potom môžete pokračovať v ďalšom priložení. Na konci vykurovacieho cyklu automatická regulácia uzavrie prívod vzduchu.

Ak je potrebné okamžité zvýšenie výkonu, automatickú reguláciu možno vypnúť. To umožňuje otvoriť klapku CPV na 100 %. Z bezpečnostných dôvodov je táto možnosť časovo obmedzená na približne 10 minút.

3 Ukončenie prevádzky (vykurovanie) s EHC

Keď oheň v ohnisku dohorí, automatická regulácia prejde do pohotovostného režimu (sivá farba aplikácie) a signalizácia LED zhasne.

V prípade výpadku elektrického prúdu je možné prepnúť na ručné ovládanie pomocou magnetického kľúča (servopohon), aby bolo možné spaľovanie ovládať ručne pomocou ovládače prívodu vzduchu.
Mimo obdobia vykurovania odporúčame odpojiť regulátor od sieťového napätia.
Pokiaľ vaše kachle majú uzatvárateľný rošt, ponechajte ho otvorený.

Hranica systému

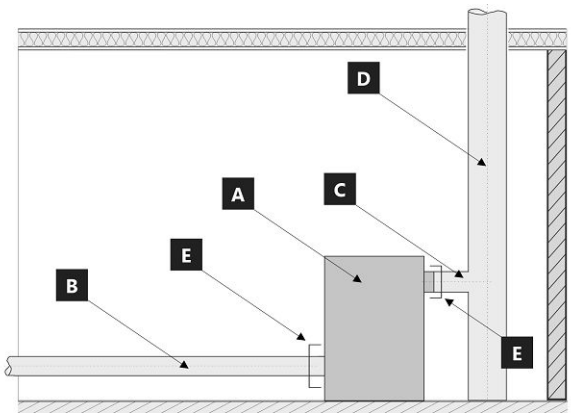

Hranice systému pre zariadenie: EN 16510-1 ed. 2:2023

A Výrobok
B Potrubie spaľovacieho vzduchu
C Spojovacie potrubie dymovodu
D Komín
E Hranica systému

POZÍCIE E

C Spojovacie potrubie dymovodu

B Potrubie spaľovacieho vzduchu

Výrobný štítok

1. Názov výrobcu alebo registrovaná ochranná známka
2. Sídlo spoločnosti, webová stránka
3. Označenie zhody, číslice označujú rok vydania osvedčenia
4. Typ, číslo či označenie modelu na indentifikáciu výrobku
5. Špecifikácia výrobku
6. Odporúčané palivo
7. Klasifikácia výrobku
8. Platné normy
9. Tabuľka hodnôt

   nom – hodnoty pri menovitom tepelnom výkone

   part – hodnoty pri čiastočnom tepelnom výkone

   P – tepelný výkon

   P_W – tepelný výkon teplovodného výmennika

   η – energetická účinnosť

   CO – CO emisie pri 13 % O_2

   NO_x – NO_x pri 13 % O_2

   OGC– OGC pri 13 % O_2

   PM – prach pri 13 % O_2

   p – minimálny ťah komína

   p_W – maximálny prevádzkový tlak

   Bezpečnostné vzdialenosti od horľavých materiálov:

   d_R – zadná

   d_S – bočná

   d_C – od stropu

   d_P – čelná

   d_F – čelná k podlahe

   d_L – bočné žiarenie

   d_B – od podlahy

   Bezpečnostné vzdialenosti od od nehorľavých materiálo

   d_{Rnon} – zadná

   d_{Snon} – bočná

   d_{S2non} – bočná (výklenok)

   Vlastnosti výrobku:

   W_{max} – maximálny elektrický príkon

   T_s – výstupná teplota spalín

   V_h – strata stojaceho vzduchu

   d_{out} – priemer dymového hrdla

   H – výška

   W – šírka

   L – hĺbka

   NPD (No Performance Determined) – medzinárodná skratka, ktorú možno použiť, ak nie je špecifikovaná žiadna funkcia alebo parameter. Označenie je v súlade s nariadením EÚ 305/2011.
10. Dokument: Vyhlásenie o vlastnostiach
11. Inštrukcie
12. Čiarový kód | výrobné číslo

ECUADOR HG4 30 E EX

Podczas montażu muszą być dotrzymane wszystkie miejscowe przepisy, łącznie z tymi, które odnoszą się do norm narodowych i UE. Montaż i instalacja modelu który zakupiliście musi być wykonany przez autoryzowanego sprzedawcę marki **Storch Kamine GmbH**, dla uznania gwarancji i bezawaryjnego funkcjonowania produktu. Ten produkt nie jest do zastosowań jako jedyne źródło ogrzewania.

Instrukcja użytkowania

Zapoznajcie się z informacjami i wytycznymi zawartymi w ogólnych instrukcjach.

Ciąg kominowy

Optymalny ciąg kominowy 12 Pa. Maksymalny ciąg kominowy 20 Pa. Ciąg mierzymy podczas pełnej pracy paleniska. Sugerujemy instalowania regulatora ciągu kominowego, zwłaszcza gdy proces palenia jest sterowany automatyczną regulacją.

Zalecany opał

Suche, kawałkowe drewno o wilgotności max. 20 %. Zawsze musi być dotrzymana średnia dawka opału – 2,07 kg/h. Sugerowana długość polan 250-350 mm. Zależy to od wielkości komory spalania. Zawsze używaj co najmniej 2 kawałków drewna.

Działanie produktu

1 **Utwardzanie lakieru**

Pierwsze palenie przeprowadźcie przy połowie zalecanej dawki drewna (ok. ½ średnie dawki). Pozostawcie uchylone drzwiczki (ok. 2 cm) tak aby niedoszło do przylepienia się sznura do farby na korpusie, dolot powietrza do komory spalania musi być całkowicie otwarty (Rys. C). Zredukowanym rozpalaniem zapobiegniecie pękaniu szamotu, na czas transportu jest on przyklejany do korpusu, dodatkowo ułatwi to prawidłowe utwardzanie / wypalanie lakieru. Po spaleniu pierwszej ½ dawki opału, można przystąpić do finalnego utwardzenia lakieru. Załaduj palenisko dopuszczalnej ilością paliwa używając drobnego drewna. Zostawcie lekko uchylone drzwiczki (ok. 2 cm). Musi dojść do dostatecznego utwardzenia się lakieru pod drzwiczkami. Po spaleniu tej dawki, kolejne minimum 2–3 palenia powinny odbywać się przy dopuszczalnej ilością paliwa, jednak też już przy zamkniętych drzwiczkach i maksymalnie otwarty dolotem powietrza do komory paleniska (Rys. C). Wypalaniu towarzyszy zapach, który trwa przez cały czas utwardzania lakieru, dlatego podczas tego procesu należy zapewnić prawidłowe wietrzenie pomieszczeń.

2 **Rozpalanie**

Suwak regulacji dolotu powietrza ustawcie w pozycji otwartej (Rys. C), jeśli niema automatycznej regulacji palenia. Do rozpalenia użyjcie maks. podwójnej ilości średnie dawki drewna. Włóżcie na dno paleniska grube polana, na wierzch ułóżcie drobniejsze kawałki drewna (Rys. 2). Do rozpalania należy używać podpałkę przeznaczoną do tego celu. Jeżeli zachodzi potrzeba (ogień nie chce się rozpalić przez dłuższy czas). Dla zwiększenia ilości powietrza pozostawcie na chwilę lekko uchylone drzwiczki (ok. 2 cm). Przy normalnym paleniu drzwiczki powinny być zawsze zamknięte. Podczas rozpalania nie dokładajcie, dopóki drewno całkiem nie spali się na czerwone węgielki.

3 **Palenie i dokładanie**

Podczas dokładania na ok. 10 sek. Należy lekko uchylić drzwiczki aby wyrównać ciśnienie w palenisku. W ten sposób unikniecie wypadania popiołu i wydostawania się dymu do wnętrza. Dokładajcie zawsze taką ilość drewna, która jest dla danego modelu określona w tabeli jako dawka nominalna (Rys. 4). Po dołożeniu zamknijcie drzwiczki paleniska. Radzimy ustawić suwak sterowania powietrza dla uzyskania mocy nominalnej w optymalnej pozycji (Rys. B, B1). Nie dokładajcie dopóki drewno nie spali się na czerwone węgielki.

4 **Zakończenie palenia**

Po zakończonym paleniu zamknijcie suwak sterowania powietrzem. Zamknięciem suwaka zapobiegniecie niepotrzebnemu wychłodzeniu paleniska i ucieczce zakumulowanemu ciepła do komina (Rys. A).

1 przygotowanie paliwa do rozpalenia
2 ułożenie drewna w palenisku
3 zapalić drewno z góry
4 dokładka

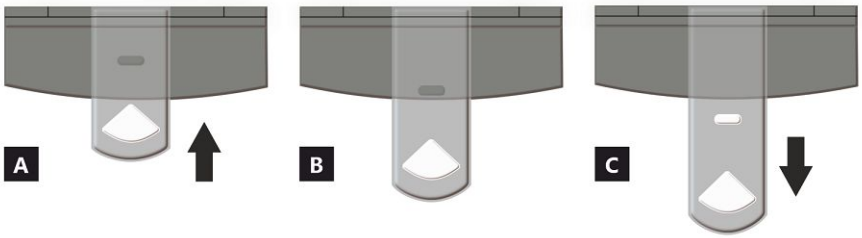

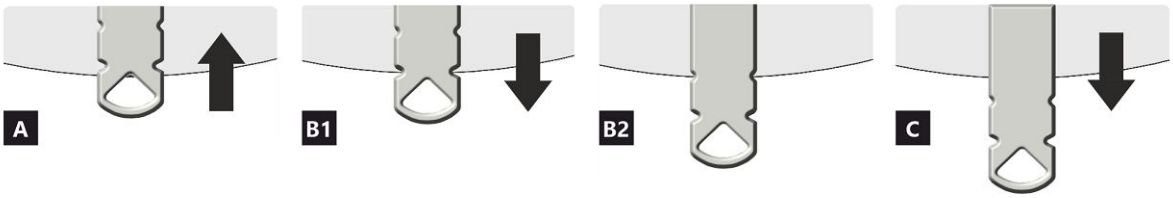

STEROWNIK NAWIEWU

A zamknięty
B otwarty – grzanie z mocą nominalną (praca optymalna)
C otwarty – pozycja na początku grzania (uruchomienie produktu)

A zamknięty
B1 otwarty – grzanie z mocą nominalną (praca optymalna)
B2 otwarty – powietrze pierwotne zamknięte
C otwarty – pozycja na początku grzania (uruchomienie produktu)

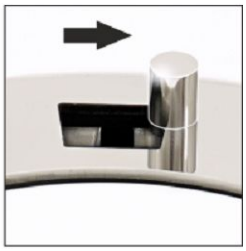

STEROWNIK POWIETRZA KONWEKCYJNEGO *

Poprzez zmianę położenia sterownika można częściowo regulować intensywność przepływu ciepłego powietrza konwekcyjnego.

1 zamknięty – powolny napływ ciepłego powietrza do pomieszczenia, w którym zainstalowany jest produkt.
2 otwarty – szybki napływ ciepłego powietrza do pomieszczenia, w którym zainstalowany jest produkt.

Uwaga: Zamknięta konwekcyjna regulacja powietrza nie powoduje nadmiernego przegrzania produktu, ani nie powoduje jego uszkodzenia.

* Ten sterownik jest dostępny tylko w niektórych produktach.

ECUADOR HG4 30 E EX

Deklarowane właściwości produktu

Powiązana specyfikacja techniczna	✓ EN 16510-1 ed.2:2023 | EN 16510-2-1:2022 ✓ Ecodesign ✓ DIN+ ✓ BImSchV2 ✓ 15a B-VG 2015			
Klasyfikacja produktu		Type CA		
		Nominalna moc cieplna (nom)	**Częściowa moc cieplna (part)**	
Efektywność energetyczna	η_{nom} | η_{part}	81	---	%
Sezonowa efektywność energetyczna ogrzewania pomieszczeń	ηs_{nom} | ηs_{part}	76	---	%
Współczynnik efektywności energetycznej	EEI	112		
Etykieta energetyczna		A+		
Opał		Kawałek drewna		
Długość polan		250-350		mm
Nominalna dawka opału		2,07	---	kg/h
Dopuszczalna dawka opału		2,7		kg/h
Interwał dokładania		1 godzina		
Ilość powietrza do spalania		26,2		m^3/h
Nominalna moc cieplna	P_{nom} | P_{part}	7,0	---	kW
Nominalna moc cieplna wymiennika ciepła	P_{Wnom} | P_{Wpart}	---	---	kW
Maksymalne ciśnienie robocze wody	p_W	---		bar
Masa cząstek stałych w spalinach	$\Phi_{f,\,g\,nom}$ | $\Phi_{f,\,g\,part}$	8,0	---	g/s
Średnia temperatura spalin		265	---	°C
Temperatura wyjściowa spalin	T_{snom} | T_{spart}	318	---	°C
Ciąg komin	p_{nom} | p_{part}	12	---	Pa
Klasa temperaturowa komina		T400		
Podłączenie do wspólnego komina		Tak		
Przechowywanie paliwa w obszarze schowka na drewno Maksymalne nagrzewanie drewna w schowku na drewno		Tak 13		 °C
Pył O_2 = 13 %	PM_{nom} | PM_{part}	27	---	mg/Nm^3
Emisja spalin (CO w gazach spalinowych przy O_2 = 13 %)	CO_{nom} | CO_{part}	0,0700 875	--- ---	% mg/Nm^3
OGC O_2 = 13 %	OGC_{nom} | OGC_{part}	65	---	mg/Nm^3
NOx O_2 = 13 %	NO_{xnom} | NO_{xpart}	96	---	mg/Nm^3
Automatyczna regulacja spalania		EHC, Program 6	EHC, Program 6	
Zużycie energii elektrycznej w trybie czuwania	el_{SB}	0,002		kW
Zużycie energii elektrycznej	el_{max} | el_{min}	0,004	---	kW
Utrata zastoju powietrza	V_h	---		m^3/h
Praca przerywana | Praca ciągła	INT | CON	INT		

Podstawowe dane techniczne

Wymiary podstawowe (Wysokość | Szerokość | Głębokość)	H | W | L	1465 | 598 | 463	mm
Wymiary komory spalania (Wys. | Szer. | Głęb.)	H | W | L	400 | 400 | 346	mm
Wymiary drzwiczek paleniska (Wys. | Szer. | Głęb.)	H | W | L	--- | --- | ---	mm
Wysokość osi tylnego (bocznego) wylotu spalin		1021	mm
Pojemność płaszcza wodnego		---	l
Średnica komina		150	mm
Średnica wylotu spalin	d_{out}	150	mm
Średnica CDP – centralnego doprowadzenia powietrza		125	mm
Maks. długość (rura) centralnego dopływu powietrza		5000	mm
Waga	m	191	kg
Nośność	m_{chim}	200	kg

ECUADOR HG4 30 E EX

Moc grzewcza (wartość opałowa)
minimalna wielkość pomieszczenia do zainstalowania produktu

Izolacja domu – bardzo dobry (20 W/m³)	np. nowy, ocieplony dom / stałego mieszkalny	240	m³
Izolacja domu – dobra (22,5 W/m³)		213	m³
Izolacja domu – średni (32 W/m³)		150	m³
Izolacja domu – zły (45 W/m³)		107	m³
Izolacja domu – bardzo źle (50 W/m³)	np. stary, nieocieplony dom / domek / domek letniskowy	96	m³

Odległość od materiałów palnych
z nieizolowaną rurą dymową (podane na etykiecie produkcyjnej)

		Wskazówki	
Tylna	d_R	200	mm
Czołowa	d_P	1200	mm
Czołowa do podłogi	d_F	450	mm
Boczne	d_S	450	mm
Od strony szkła ścianki	d_{S1}	---	mm
Boczne – nisza	d_{S2}	350	mm
Boczne – lokalizacja 45°	d_{S3}	100	mm
Promieniowanie boczne	d_L	300	mm
Od podłogi	d_B	10	mm
Z sufitu	d_C	750	mm

Odległość od materiałów palnych z izolowaną rurą dymową *

Tylna	d_R	---	mm
Boczne	d_S	---	mm

Odległość od materiałów palnych z płytą do zawieszania (osłoną)

Tylna	d_R	---	mm
Boczne	d_S	---	mm

Odległość od materiałów palnych z izolowaną rurą dymową i płytą do zawieszania (osłoną) *

Tylna	d_R	---	mm
Boczne	d_S	---	mm

Odległość od materiałów niepalnych

Tylna	d_{Rnon}	80	mm
Boczne	d_{Snon}	200	mm
Boczne – nisza	d_{S2non}	80	mm

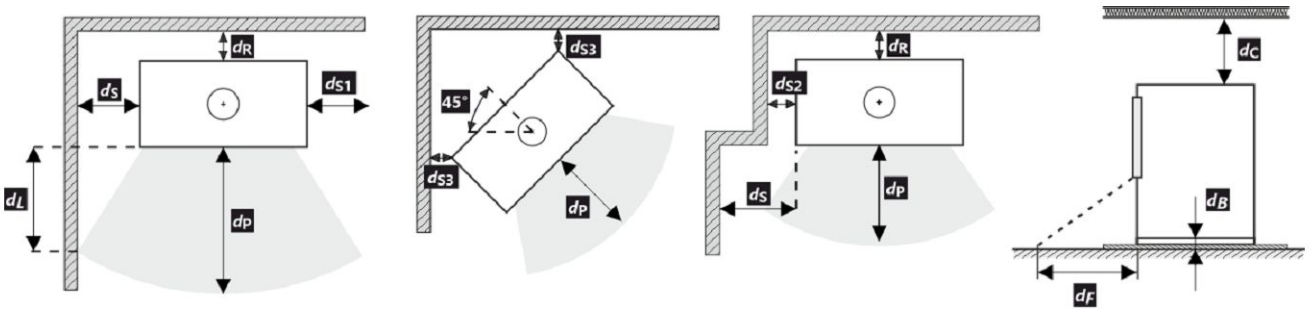

Podczas instalacji i eksploatacji produktu należy przestrzegać wszystkich lokalnych przepisów, w tym dotyczących norm krajowych i europejskich.

Jeżeli na skutek promieniowania na podłodze przed budynkiem lub na ścianach bocznych nie zostanie przekroczona wartość 65 K, wówczas d_F lub d_L można zadeklarować jako 0 mm.

* Odległość zakłada użycie izolowanej rury spalinowej o minimalnej grubości izolacji 25 mm aż do produktu.

Odległość od materiałów palnych (niepalnych) – tylne podłączenie przewodu kominowego

Tylna	d_R	200	mm
Boczne	d_S	450	mm

Tylne podłączenie przewodu kominowego

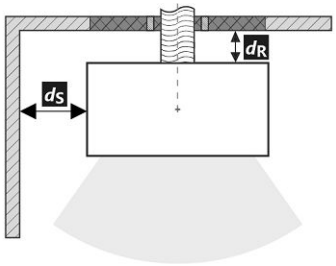

Przejście przewodu kominowego przez ścianę z materiału palnego

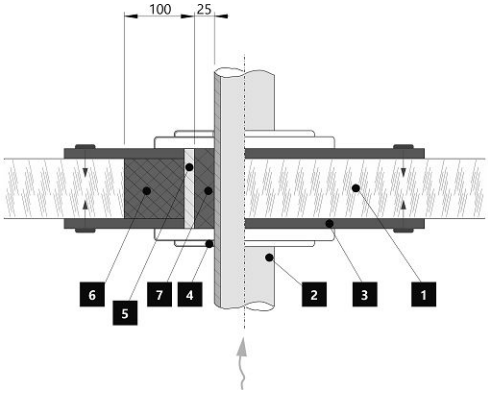

1. Ściana
2. Komin
3. Płyta pokrywy (niepalna, niemetalowa)
4. Rozeta
5. Rurka ochronna
6. Wypełnienie izolacji (niepalne, np. włókno szklane)
7. Wypełnienie izolacji (niepalna, np. glina)

Odległość od materiałów palnych (niepalnych) – tylne podłączenie izolowanego przewodu kominowego

Tylna	d_R	---	mm
Boczne	d_S	---	mm

Tylne przyłącze kominowe (izolowane)

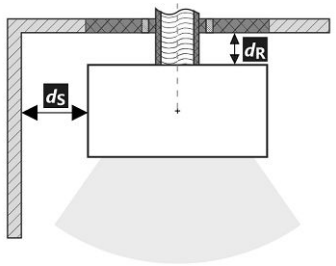

Przejście przewodu kominowego przez ścianę z materiału palnego

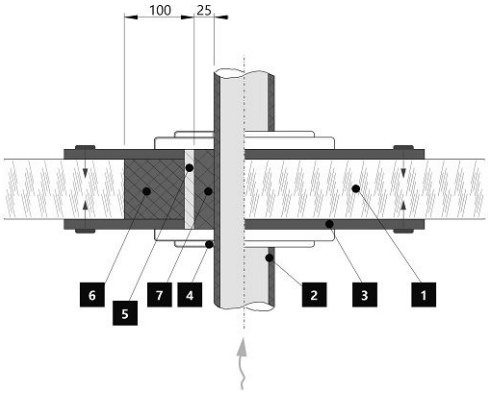

1. Ściana
2. Izolowany przewód kominowy
3. Płyta pokrywy (niepalna, niemetalowa)
4. Rozeta
5. Rurka ochronna
6. Wypełnienie izolacji (niepalne, np. włókno szklane)
7. Wypełnienie izolacji (niepalna, np. glina)

Uwaga

W przypadku gdy palenisko instalowane jest pomieszczeniach w których zamontowane są systemy wentylatorowe, wentylatory nawiewne, okapy, systemy wentylacji lub rekuperatory konieczne jest zapewnić dostateczny dostęp powietrza (CDP). Odradzamy instalowanie naszych palenisk w pomieszczeniach w których może występować podciśnienie.

Produkt musi być instalowany na podłogach odpowiedniej nośności.

Już podczas instalacji należy zapewnić odpowiedni dostęp do czyszczenia i konserwacji pieców kominkowych lub wkładów kominkowych, przewodu dymowego i komina, o ile produktu nie można czyścić z innego miejsca, takiego jak dach lub przez drzwiczki przeznaczone do tego celu.

Produkt i jego kanały spalinowe muszą być regularnie i dokładnie sprawdzane oraz czyszczone przed sezonem grzewczym i po nim.

Przeczytaj i postępuj zgodnie z ogólną instrukcją.

1 Przygotowanie do eksploatacji (bez EHC)

Utwardzenie lakieru

Automatyczna regulacja stara się o optymalny przebieg procesu spalania w waszym palenisku. Reguluje napływ powietrza do paleniska na podstawie pomiaru temperatury spalin. Tym sposobem osiąga się optymalne wykorzystanie energii z opału, równocześnie zapobiegając nadmiernej stracie ciepła do komina. Po ustawieniu i przyłączeniu produktu do komina należy utwardzić lakier żaroodporny na powierzchniach metalowych. Wykonuje się to bez automatycznej regulacji spalania EHC. Zanim nastąpi pierwsze rozpalenie, należy deaktywować serwonapęd EHC, wykonuje się to poprzez nałożenie na niego klucza magnetycznego (zobacz rysunek).

W tej chwili możecie przystąpić do wypalania, według instrukcji: Działanie produktu – 1. Utwardzanie lakieru. Należy pamiętać, że podczas wypalania lakieru należy intensywnie wietrzyć pomieszczenia. Zabezpieczyć zwierzęta które przebywają w pomieszczeniach, sugerujemy także aby wyłączyć także napowietrzanie akwarium. Po zakończonym wygrzewaniu należy wychłodzić palenisko. Należy wyczyścić palenisko z popiołu. Suwak sterujący powietrzem przesunąć do pozycji zamkniętej. Zdejmijcie magnetyczny klucz z serwonapędu.

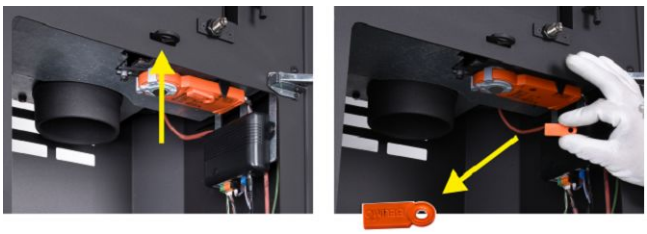

Wasze palenisko jest teraz przygotowane do pracy z automatyką EHC.

2 Obsługa (palenie) z EHC

Rozpalanie

Otworzyć drzwiczki paleniska. W tej chwili zapali się sygnalizacja Led i wyświetlacz aplikacji KOLOR ŻÓŁTY. Automatyka spowoduje otwarcie przepustnicy powietrza na maksimum. Po wypaleniu każdorazowej dawki paliwa automatyka przypomni o konieczności dokładania sygnalizacją dźwiękową. W takim przypadku Aplikacja i Led sygnalizuje błyskając. Do rozpalenia użyjcie maks. podwójnej ilości średnie dawki drewna. Na dno paleniska ułóżcie najgrubsze polana, następnie na wierzch drobne kawałki drewna. Do rozpalenia można użyć rozpałki, jedynie przeznaczonej do kominków. W trakcie palenia nie dokładajcie, dopóki drewno nie spali się na czerwone węgliki.

1 Drzazgi
2 Mniejsze kłody
3 Większe kłody

Pierwsze i dalsze dokładanie – palenie z mocą nominalną

Aby wyrównać ciśnienie w pomieszczeniu i komorze spalania uchylcie drzwiczki paleniska na ok. 2 cm na czas 10 sekund. Led sygnalizacja zaświeci się na żółto. Teraz należy dokładać takie dawki paliwa, które są odpowiednie do tego paleniska, opisane w instrukcji użytkowania. Należ dotrzymywać zalecanych dawek opału. Potem zamknijcie drzwiczki paleniska. W trakcie całego cyklu palenia kolor sygnalizacji Led i w aplikacji zmienia się zależnie od temperatury w palenisku. Na zakończenie każdego cyklu sygnalizacja i Led błyskają. Później możecie kontynuować palenie powtarzając powyższą procedurę. Na koniec palenia automatyczna regulacja zamknie całkowicie dolot powietrza do spalania.

W przypadku nagłej potrzeby zwiększenia mocy można na krótki okres automatykę deaktywować. Deaktywacja spowoduje otwarcie dolotu powietrza na 100 %. Taka deaktywacja jest ograniczona czasowo (kilka minut), równie szybko można ponownie aktywować automatykę.

3 Zakończeni użytkowania z EHC

Po zakończonym paleniu automatyczna regulacja przejdzie w tryb czuwania (szara barwa aplikacji) a sygnalizacja Led zgaśnie.

Przy braku zasilania elektrycznego lub odłączenia od instalacji elektrycznej natychmiast przyłóżcie magnetyczny klucz do Serwonapędu, aby było możliwe manualne regulowanie palenia za pomocą suwaka.
W okresach gdy długo nie palimy zalecamy odłączenie regulacji od napięcia w sieci elektrycznej.
Jeżeli piec posiada zamykany ruszt, pozostaw go otwartym.

Granice systemu

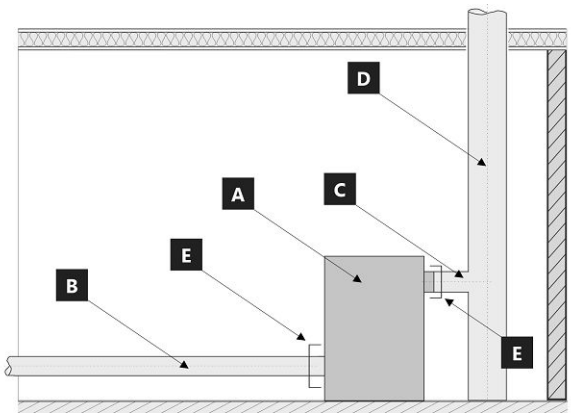

Granice systemu dla urządzenie: EN 16510-1 ed. 2:2023

A Granice systemu
B Rura powietrza do spalania
C Rura przyłączeniowa komina
D Komin
E Granice systemu

POZYCJA E

C Rura przyłączeniowa komina

B Rura powietrza do spalania

Etykieta produkcyjna

1. Nazwa producenta lub zastrzeżony znak towarowy
2. Siedziba firmy, strona internetowa
3. Oznaczenie CE, cyfry oznaczają rok wydania certyfikatu
4. Typ, numer lub ozn. modelu służące do identyfikacji produktu
5. Specyfikacja produktu
6. Zalacene paliwo
7. Klasifikacja produktu
8. Obowiązujące normy
9. Tabela wartości
   nom – wartości przy nominalnej mocy cieplnej
   part – wartości przy częściowej mocy cieplnej
   P – moc cieplna
   P_W – moc cieplna wymiennika ciepła
   η – sprawność energetyczna
   CO – CO emisja przy 13 % O_2
   NO_x – NO_x przy 13 % O_2
   OGC– OGC przy 13 % O_2
   PM – pył przy 13 % O_2
   p – minimalny ciąg komina
   p_w – maksymalne ciśnienie robocze
   Odległość od materiałów palnych:
   d_R – tylna
   d_S – boczne
   d_C – z sufitu
   d_P – czołowa
   d_F – czołowa do podłogi
   d_L – promieniowanie boczne
   d_B – od podłogi
   Odległość od materiałów niepalnych:
   d_{Rnon} – tylna
   d_{Snon} – boczne
   d_{S2non} – boczne (nisza)
   Właściwości produktu:
   W_{max} – maksymalny pobór prądu
   T_s – temperatura wyjściowa spalin
   V_h – utrata zastoju powietrza
   d_{out} – średnica wylotu spalin
   H – wysokość
   W – szerokość
   L – głębokość
   NPD (No Performance Determined) – międzynarodowy skrót, który może być użyty, gdy nie określono właściwości lub parametrów. Oznaczenie jest zgodne z rozporządzeniem UE 305/2011.
10. Dokument: Deklaracja właściwości użytkowych
11. Instrukcje
12. Kod kreskow | Numer fabryczny (seryjny)

ECUADOR HG4 30 E EX

A termék üzembe helyezésekor be kell tartani minden helyi előírást, beleértve a nemzetközi és európai szabványokra vonatkozókat is. A kiválasztott termék összeszerelését és beszerelését csak a hivatalos márkakereskedője végezheti vállalat **Storch Kamine GmbH**. Ez szükséges a garancia elfogadásához és a termék megfelelő működéséhez. Ez a termék nem alkalmas elsődleges hőforrásnak.

Használati utasítás

Kérjük, figyelmesen olvassa el a használati útmutatóban található információkat és utasításokat.

Üzemi kéményhuzat

Üzemi huzat 12 Pa. A maximális üzemi kéményhuzat 20 Pa. Ezt a termék működése közben kell mérni. Javasoljuk a huzatszabályozó felszerelését, különösen akkor, ha a készülék fel van szerelve automatikus égéslevegő szabályzó egységgel.

Engedélyezett üzemanyag

Száraz, csomós fa, ami legfeljebb 20%-os nedvesség tartalmú. A megadott átlagos üzemanyag-fogyasztást mindig be kell tartani – 2,07 kg/óra. Az ajánlott rönkhossz kb. 250-350 mm. Ez az égéstér méretétől függ. Mindig legalább 2 fadarabot használjon.

A termék működése

1

A festék megkeményedése

A termékkel történő első begyújtást korlátozott mennyiségű kisebb fadarabbal kell elvégezni (az Átlagos üzemanyag dózis kb. ½-ével). Hagyja nyitva az ajtót (kb. 2 cm-es rés), hogy az ajtózsinór ne tapadjon a festékhez. A levegő szabályzókart állítsa maximálisan nyitott állapotba (C ábra). A lassú felmelegedési folyamat megakadályozza a samott téglák repedését, a festék sérülését és az anyagok deformálódását. A fa izzó szénné való elégetése után folytathatja a festék megkeményedésének folyamatát. Töltse be a tűztérbe a megengedett mennyiségű tüzelőanyagot, kisebb rönkök és darabok felhasználásával. Hagyja nyitva az ajtót (kb. 2 cm-re). Az ajtó alatti festéknek kellően meg kell keményednie. Amikor ez az adag leég, végezzen legalább 2–3 további periódust a megengedett mennyiséggel, most zárt ajtóval és maximálisan nyitott levegőellátással (C ábra). A festék megkeményedését olyan szag okozza, amely a teljes időtartamig fennmarad, ezért a leírt műveleteket csak megfelelő helyiségszellőztetés mellett szabad elvégezni.

2

Begyújtás

Állítsa a levegőszabályzó kart nyitott helyzetbe (C ábra), ha nincs aktív égésszabályozás. Ha a termék öntöttvas rácsot tartalmaz, nyissa ki. Az átlagos üzemanyagmennyiség max. kétszeresét használja a gyújtáshoz. Először helyezzen nagyobb rönköket a égéstér aljára, majd rétegezzen rájuk finomabb, száraz fadarabokat (2. ábra). Használjon kifejezetten erre a célra kialakított gyújtóst. Ha szükséges (a tűz egy idő után sem gyulladt be), hagyja nyitva az ajtót egy ideig (kb. 2 cm), hogy további szükséges levegőt biztosítson. Ezután normál fűtés közben mindig tartsa zárva az ajtót. Ne helyezzen be új adag fát, amíg az előző adag teljesen izzó szénné égett, és csak parázs van az égéstérben, látható lángok nélkül.

3

Fűtés és újabb fa behelyezése

A helyiségben és az égéstérben uralkodó nyomás kiegyenlítéséhez kissé nyissa ki az ajtót, kb. 2 cm-es rés 10 másodpercig minden újra töltés előtt. Ez megakadályozza a hamu és füst esetleges kijutását a helyiségbe. Helyezze be az égéstérbe a megfelelő mennyiségű tűzifát, lásd az átlagos tűzifa-fogyasztást (4. ábra). A fa visszarakása után mindig zárja be megfelelően az ajtót. Javasoljuk, hogy a levegőszabályzó kart állítsa az optimális helyzetbe névleges teljesítményen (B, B1 ábra). Ne töltsön be új adagot, amíg a fa izzó szénné nem ég.

4

A fűtési folyamat befejezése

Miután a kamrában lévő fa le égett, állítsa a levegőellátó kart zárt helyzetbe. Ez megakadályozza a felgyülemlett hő nem kívánt szivárgását a kéménybe / külső térbe (A ábra).

1 tüzelőanyag előkészítése a begyújtáshoz
2 fa szétrakása a tűztérben
3 gyújtsa meg a fa a tetejéről
4 tüzelőfa rárakása

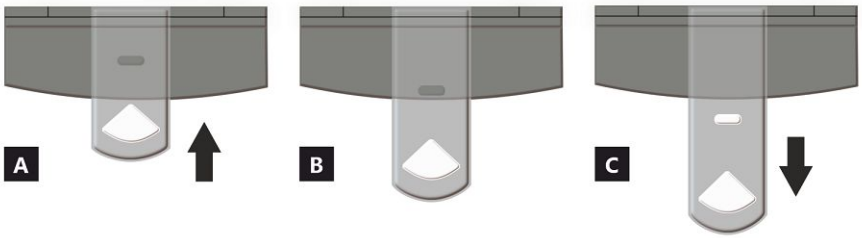

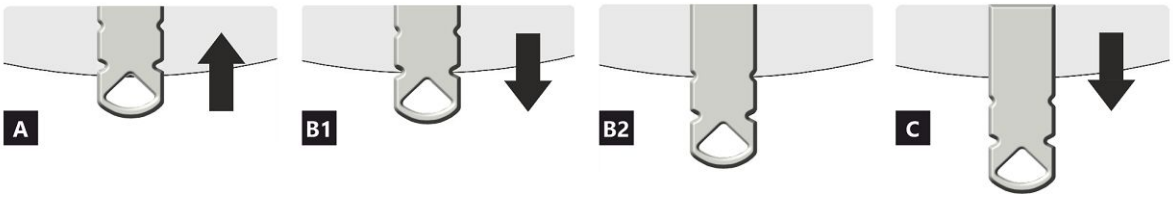

LEVEGŐELLÁTÁS SZABÁLYOZÓ

A zárva
B nyitva – fűtés névleges teljesítményen (optimális működés)
C nyitva – pozíció a befűtésnél (termék üzembe helyezése)

A zárva
B1 nyitva – fűtés névleges teljesítményen (optimális működés)
B2 nyitva – primer levegő bezárása
C nyitva – pozíció a befűtésnél (termék üzembe helyezése)

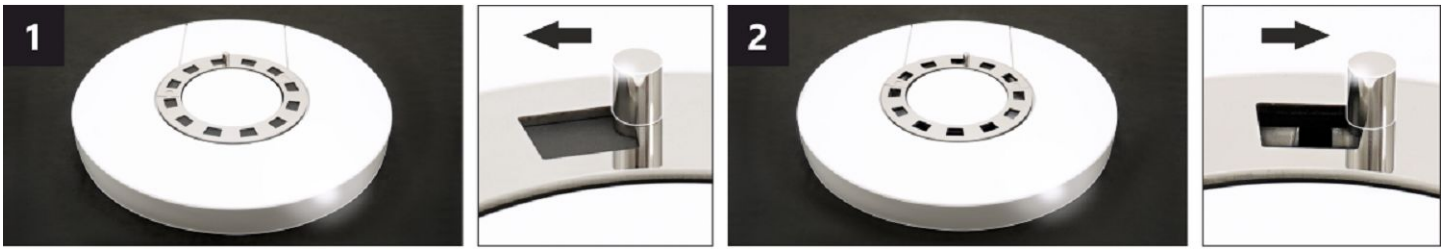

KONVEKCIÓS LEVEGŐ SZABÁLYOZÓ *

A szabályozó helyzetének beállításával részben szabályozható a konvekción keresztül áramló meleg levegő intenzitása.

1 zárva – a meleg levegő lassú áramlása abba a helyiségbe, amelybe a terméket telepítik.
2 nyitva – a meleg levegő gyors áramlása abba a helyiségbe, amelyben a termék fel van szerelve.

Megjegyzés: A zárt konvekciós levegőszabályozás nem vezet a termék túlzott túlmelegedéséhez, és nem okoz kárt.

* Ez a konvekciós levegőszabályozás csak néhány terméknél érhető el.

ECUADOR HG4 30 E EX

A termék deklarált jellemzői

Harmonizált műszaki előírások ✓ EN 16510-1 ed.2:2023 | EN 16510-2-1:2022 ✓ Ecodesign ✓ DIN+ ✓ BImSchV2 ✓ 15a B-VG 2015

Termékosztályozás		Type CA		
		Névleges hőteljesítmény (nom)	**Részlegesen hőteljesítmény (part)**	
Energetikai hatásfok	η_{nom} | η_{part}	81	---	%
Szezonális helyiségfűtési hatásfok	ηs_{nom} | ηs_{part}	76	---	%
Energiahatékonysági mutató	EEI	112		
Energia címke		A+		
Üzemanyag		Darabos fa		
Üzemanyag hossza		250-350		mm
Átlagos üzemanyag – fogyasztás		2,07	---	kg/h
Megengedett üzemanyag mennyiség		2,7		kg/h
Üzemanyag – ellátási intervallum		1 óra		
Az égési levegő mennyisége		26,2		m^3/h
Névleges hőteljesítmény	P_{nom} | P_{part}	7,0	---	kW
A hőcserélő névleges hőteljesítménye	P_{Wnom} | P_{Wpart}	---	---	kW
Maximális üzemi víznyomás	p_W	---		bar
Száraz füstgáz tömegáram	$\Phi_{f,\,g\,nom}$ | $\Phi_{f,\,g\,part}$	8,0	---	g/s
Átlagos füstgáz hőmérséklet		265	---	°C
Füstgáz kimeneti hőmérséklet	T_{snom} | T_{spart}	318	---	°C
Huzatigény	p_{nom} | p_{part}	12	---	Pa
A kémény hőmérsékleti osztálya		T400		
Csatlakozás a közös kéményhez		Igen		
Tüzelőanyag tárolása a fatüzelésű kályhák területén A fa maximális felmelegedése a kályhában		Igen 13		 °C
Por O_2 = 13 %	PM_{nom} | PM_{part}	27	---	mg/Nm^3
Égéstermék-kibocsátás (CO a füstgázban O_2 = 13 %)	CO_{nom} | CO_{part}	0,0700 875	--- ---	% mg/Nm^3
OGC O_2 = 13 %	OGC_{nom} | OGC_{part}	65	---	mg/Nm^3
NOx O_2 = 13 %	NO_{xnom} | NO_{xpart}	96	---	mg/Nm^3
Automatikus égésszabályozás		EHC, Program 6	EHC, Program 6	
Villamosenergia-fogyasztás a készenléti üzemmódban	el_{SB}	0,002		kW
Villamosenergia-fogyasztás	el_{max} | el_{min}	0,004	---	kW
Álló légveszteség	V_h	---		m^3/h
Szakaszos működésre | Folytonos működésre	INT | CON	INT		

Alapvető műszaki adatok

Fő méretek (Magasság | Szélesség | Mélység)	H | W | L	1465 | 598 | 463	mm
Az égéstér méretei (Magasság | Szélesség | Mélység)	H | W | L	400 | 400 | 346	mm
Kandalló ajtó méretei (Magasság | Szélesség | Mélység)	H | W | L	--- | --- | ---	mm
A hátsó (oldalsó) bekötés tengelymagassága		1021	mm
A melegvíz-cserélő térfogata		---	l
A füstcső átmérője		150	mm
A füstcsőcsonk átmérője	d_{out}	150	mm
A külső levegő csatlakozás átmérője		125	mm
A központi külső levegőellátás maximális hossza (cső)		5000	mm
Súly	m	191	kg
Teherbírása	m_{chim}	200	kg

ECUADOR HG4 30 E EX

Fűtési teljesítmény (fűtőérték)
minimális helyiségméret a termék beépítéséhez

Ház szigetelés – nagyon jó (20 W/m³)	pl. új, szigetelt ház / tartósan lakható	240	m³
Ház szigetelés – jó (22,5 W/m³)		213	m³
Ház szigetelés – közepes (32 W/m³)		150	m³
Ház szigetelés – rossz (45 W/m³)		107	m³
Ház szigetelés – nagyon rossz (50 W/m³)	pl. egy régi, szigeteletlen ház / házikó / kunyhó	96	m³

Távolság gyúlékony anyagoktól
nem szigetelt égéstermék-elvezetővel (a Típustáblán feltüntetett)

		Megjegyzés	
Hátsó fal	d_R	200	mm
Első	d_P	1200	mm
Első a padlóra	d_F	450	mm
Oldalfal	d_S	450	mm
Oldalfal üveggel	d_{S1}	---	mm
Oldalfal – bemélyedése	d_{S2}	350	mm
Oldalfal – elhelyezése 45°	d_{S3}	100	mm
Oldalirányú sugárzás	d_L	300	mm
A padlóról	d_B	10	mm
Mennyezettől	d_C	750	mm

Távolság gyúlékony anyagoktól szigetelt füstcsővel *

Hátsó fal	d_R	---	mm
Oldalfal	d_S	---	mm

Távolság gyúlékony anyagoktól függőlemezzel (árnyékolás)

Hátsó fal	d_R	---	mm
Oldalfal	d_S	---	mm

Távolság gyúlékony anyagoktól szigetelt füstcsővel és függőlemezzel (árnyékolás) *

Hátsó fal	d_R	---	mm
Oldalfal	d_S	---	mm

Távolság nem gyúlékony anyagoktól

Hátsó fal	d_{Rnon}	80	mm
Oldalfal	d_{Snon}	200	mm
Oldalfal – bemélyedése	d_{S2non}	80	mm

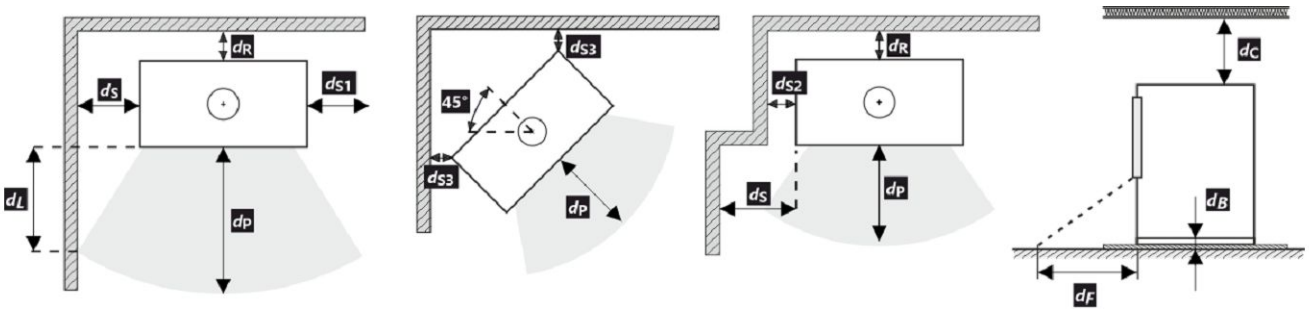

A termék telepítése és üzemeltetése során be kell tartani minden helyi előírást, beleértve a nemzeti és európai szabványokat érintő előírásokat is.

Ha a sugárzás miatt nem lépi túl a 65 K értéket a padlón elöl vagy az oldalfalakon, akkor a d_F vagy d_L 0 mm-nek mondható.

* A távolság feltételezi, hogy a termékig legalább 25 mm vastagságú szigetelt füstcsövet használnak.

Távolság gyúlékony (nem gyúlékony) anyagoktól – hátsó füstcsőcsatlakozás

Hátsó fal	d_R	200	mm
Oldalfal	d_S	450	mm

Hátsó kéménycsatlakozás

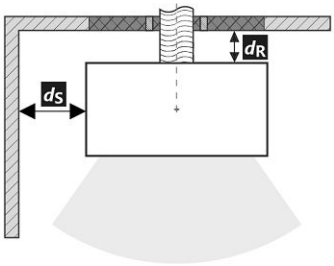

A füstcső áthaladása éghető anyagból készült falon

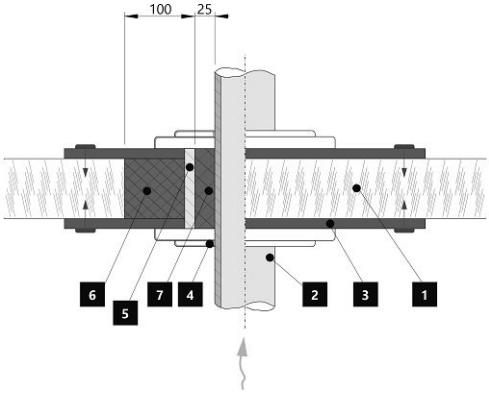

1. Fal
2. Kémény
3. Fedőlap (nem éghető, nem fémből)
4. Rózetta
5. Védőcső
6. Szigetelő töltőanyag (nem éghető, pl. üvegszál)
7. Szigetelőanyag (nem éghető, pl. kályhaagyag)

Távolság gyúlékony (nem gyúlékony) anyagoktól – hátsó füstcsőcsatlakozás (szigetelt)

Hátsó fal	d_R	---	mm
Oldalfal	d_S	---	mm

Hátsó kéménycsatlakozás (szigetelt)

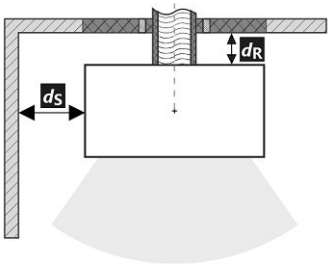

A füstcső áthaladása éghető anyagból készült falon

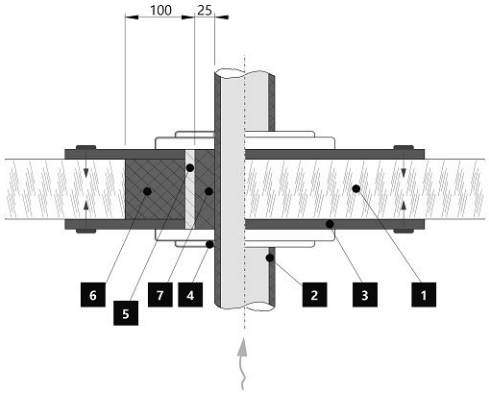

1. Fal
2. Szigetelt füstcső
3. Fedőlap (nem éghető, nem fémből)
4. Rózetta
5. Védőcső
6. Szigetelő töltőanyag (nem éghető, pl. üvegszál)
7. Szigetelőanyag (nem éghető, pl. kályhaagyag)

Figyelmeztetés

Amennyiben a termékeket olyan helyiségekben helyezik el, ahol a levegőt ventilátorok, elszívók, szellőző-, fűtő- vagy szellőztetőberendezések szívják el, elegendő levegőellátásról (KKL) kell gondoskodni. Termékünket nem ajánlott ilyen eszközökkel együtt használni.

A terméket megfelelő teherbírású padlóra kell telepíteni.

A termék, a füstelvezető és a kémény tisztításához és karbantartásához megfelelő hozzáférést kell biztosítani a telepítés során, kivéve, ha a termék tisztítása más helyről, például a tetőről vagy egy erre a célra kialakított ajtóból is elvégezhető.

A terméket és a füstgázcsatornákat rendszeresen és alaposan ellenőrizni és tisztítani kell a fűtési szezon előtt és után.

Olvassa el figyelmesen az általános utasításokat.

1 Üzembe helyezés (EHC nélkül)

A festék megkeményedése

Az automatikus szabályozás biztosítja az optimális égést a termék égőterében. Szabályozza az égőtér levegőellátását a füstgáz hőmérsékletétől függően. Ezzel a tüzelőanyagból kinyerhető maximális energiafelhasználást érünk el, ugyanakkor nem távozik felesleges energia a kéménybe. A termék felszerelése és a kéményhez való csatlakoztatása után a felületen ki kell égetni / meg kell keményíteni a hőálló festéket. Ezt az EHC automatikus égésszabályozás aktív működése nélkül kell megtenni. Mielőtt folytatná az első begyújtást, deaktiválnia kell az EHC-t működtető egységet egy mágneses kulcs behelyezésével (lásd az ábrát).

Ezen a ponton folytathatja magát az égetést a jelen dokumentumban található fejezet szerint: A termék használata – 1. A festék megkeményedése. Ne feledje, hogy a festék kiégetésekor gondoskodni kell a helyiség megfelelő szellőztetéséről, illetve gondoskodni kell arról, hogy a festékgőzt tartalmazó területen ne tartózkodjanak állatok. Ezen idő alatt javasolt az akvárium levegőztetésének kikapcsolása is. A hevítés ezen szakasza után, hogy a festék megkeményedjen, hagyja lehűlni a terméket. Tisztítsa meg a kamrát és a hamutartót a hamutól és a maradványoktól. Állítsa a levegőszabályzó kart zárt helyzetbe. Távolítsa el a mágneses kulcsot a működtető szerkezetről.

Terméke most készen áll az aktív EHC szabályozással történő használatra.

2 Üzemeltetés és fűtés EHC-vel

Begyújtás

Nyissa ki a tüzelőberendezés ajtaját. Ekkor a LED jelzés és az alkalmazás főképernyője SÁRGA színben világít. Az automatikus szabályozás biztosítja, hogy a levegőbefúvó kar teljesen automatikusan kinyíljon. Az átlagos üzemanyagmennyiség max. kétszeresét használja a gyújtáshoz. Először helyezzen nagyobb rönköket a kamra aljára, majd rétegezzen rájuk finomabb, száraz fadarabokat. Használjon kifejezetten erre a célra kialakított gyújtóst. Ne adjon hozzá több fát hevítés közben, amíg a fa teljesen izzó szénné égett. Minden tűzifa adag leégése után az automatikus szabályozás hangjelzése figyelmezteti Önt az újratöltés szükségességére. Ekkor az alkalmazás és a LED-ek is villognak.

1 Szálkák
2 Kisebb rönkök
3 Nagyobb rönkök

Első és következő töltés – fűtés névleges teljesítménnyel

A helyiségben és az égéstérben uralkodó nyomás kiegyenlítéséhez kissé nyissa ki az ajtót, kb. 2 cm-es rés 10 másodpercig. A LED jelzőfény és az alkalmazás világít – SÁRGA. Ezentúl csak annyi fát adjon hozzá, amennyi ehhez a termékhez megfelelő, lásd az átlagos üzemanyagfogyasztást. Kövesse ezt az ajánlott mennyiséget. Ezután csukja be az ajtót. Az égési ciklus során a LED jelzésen és az alkalmazásban a színek az égéstől és a kamra hőmérsékletétől függően változnak. Minden ciklus végén hangjelzés hallható, és a LED villogása emlékezteti az újratöltésre. Ha nem akarja befejezni a fűtési ciklust, ismét hozzáadhat egy új adag fát. A fűtési folyamat végén az automatikus szabályozás lezárja a levegőellátást, így a fűtési hatásfok a helyiségre is kiterjeszthető.

Ha azonnali teljesítménynövelésre van szükség, az automatikus szabályozás rövid időre kikapcsolható. A deaktiválás 100 %-ra nyitja meg a levegőellátást. Ez a deaktiválás időben korlátozott (percek nagyságrendjében), de azonnal törölhető (aktiválás / deaktiválás).

3 A fűtés leállítása és befejezése EHC-vel

A kamrában lévő fa kiégése után az automatikus szabályozás készenléti üzemmódba kapcsol (az alkalmazás szürke színe), és a LED jelzés kialszik.

Fűtés (üzemelés) közbeni áramkimaradás vagy a hálózatról való lekapcsolás esetén mindig azonnal helyezze a mágneskulcsot a működtetőre, hogy az égést a levegőbefúvó kar segítségével kézzel szabályozni lehessen.
Javasoljuk, hogy a fűtési szezonon kívül kapcsolja le az automatikus szabályozást a hálózatról.
Ha a tűzhelyen zárható rács van, hagyja nyitva.

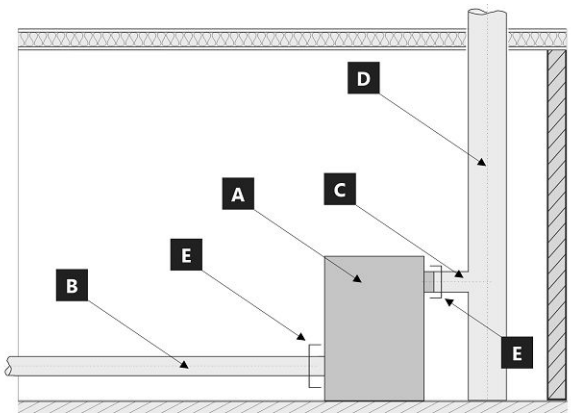

A készülék rendszer határai: EN 16510-1 ed. 2:2023

A Készülék
B Égési levegő cső
C Égéstermék csatlakozó cső
D Kémény
E Rendszer határait

POZÍCIÓ E

C Égéstermék csatlakozó cső

B Égési levegő cső

Típustábla

1. A gyártó neve vagy bejegyzett védjegye
2. A vállalat székhelye, honlapja
3. CE megfelelőségi jel, a szám a kiállításának évét jelzik
4. Típus, szám vagy modellmegjelölés a termék azonosítására
5. Termékleírás
6. Ajánlott üzemanyagok
7. Termékosztályozás
8. Alkalmazandó szabványok
9. Értéktáblázat
   nom – értékek a névleges hőteljesítményen
   part – értékek a részleges hőteljesítményen
   P – hőteljesítmény
   P_W – hőcserélő hőteljesítménye
   η – energetikai hatásfok
   CO – CO égéstermék-kibocsátás 13 % O_2 mellett
   NO_x – NO_x 13 % O_2 mellett
   OGC– OGC 13 % O_2 mellett
   PM – por 13 % O_2 mellett
   p – minimális kéményhuzat
   p_W – maximális üzemi víznyomás
   Távolság gyúlékony anyagoktól:
   d_R – hátsó fal
   d_S – oldalfal
   d_C – mennyezettől
   d_P – első
   d_F – első a padlóra
   d_L – oldalirányú sugárzás
   d_B – a padlóról
   Távolság nem gyúlékony anyagoktól:
   d_{Rnon} – hátsó fal
   d_{Snon} – oldalfal
   d_{S2non} – oldalfal (emélyedése)
   A termék jellemzői:
   W_{max} – maximális elektromos bemenet
   T_s – kimeneti égéstermékek hőmérséklete
   V_h – álló légveszteség
   d_{out} – a füstcsőcsonk átmérője
   H – magasság
   W – szélesség
   L – mélység
   NPD (No Performance Determined) – nemzetközi rövidítés, amely akkor használható, ha nincs tulajdonság vagy paraméter megadva. A jelölés megfelel a 305/2011/EU rendeletnek.
10. Teljesítménynyilatkozat dokumentum
11. Utasítások
12. Vonalkód | Gyártásiszám

ECUADOR HG4 30 E EX

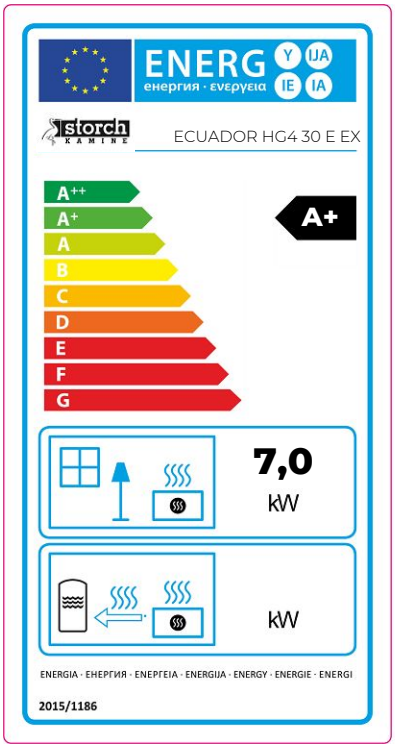

CZ Informační list výrobku dle nařízení EU 2015/1186

Název nebo ochranná známka dodavatele	**Storch Kamine GmbH**
Identifikační značka modelu používaná dodavatelem	**ECUADOR HG4 30 E EX**
Třída energetické účinnosti modelu	**A+**
Přímý tepelný výkon (kW)	**7,0**
Nepřímý tepelný výkon (kW)	**-**
Index energetické účinnosti EEI	**112**
Energetická účinnost u jmenovitého výkonu (%)	**81**
Energetická účinnost u minimálního zatížení (%)	**Pass**

Poznámky k instalaci a údržbě:
Přečtěte si všeobecný návod a dodržujte jej!
Dodržujte vzdálenosti od hořlavých materiálů a protipožární ochranu!
Výrobkem musí proudit dostatečné množství spalovacího vzduchu!
Výrobek s teplovodním výměníkem smí být uveden do provozu pouze tehdy, jsou-li všechna bezpečnostní zařízení funkční!

SK Informačný list výrobku podľa nariadenia EU 2015/1186

Meno dodávateľa alebo jeho ochranná známka	**Storch Kamine GmbH**
Identifikačný kód modelu dodávateľa	**ECUADOR HG4 30 E EX**
Trieda energetickej účinnosti modelu	**A+**
Priamy tepelný výkon (kW)	**7,0**
Nepriamy tepelný výkon (kW)	**-**
Index energetickej účinnosti EEI	**112**
Užitočná energetická účinnosť pri menovitom tepelnom výkone (%)	**81**
Užitočná energetická účinnosť pri minimálnom zaťažení (%)	**Pass**

Poznámky k inštalácii a údržbe:
Prečítajte si všeobecné pokyny a postupujte podľa nich!
Dodržujte vzdialenosti od horľavých materiálov a protipožiarnu ochranu!
Výrobkom musí prúdiť dostatočné množstvo spaľovacieho vzduchu!
Výrobok s výmenníkom tepla sa môže uviesť do prevádzky len vtedy, ak sú všetky bezpečnostné zariadenia funkčné!

PL Karta produktu rozporządzenia EU 2015/1186

Nazwa dostawcy lub znak towarowy	**Storch Kamine GmbH**
Identyfikator modelu dostawcy	**ECUADOR HG4 30 E EX**
Klasa efektywności energetycznej modelu	**A+**
Bezpośrednia moc cieplna produktu (kW)	**7,0**
Pośrednia moc cieplna produktu (kW)	**-**
Współczynnik efektywności energetycznej EEI	**112**
Sprawność użytkowa przy nominalnej mocy cieplnej oraz (%)	**81**
Sprawność użytkowa przy minimalnym obciążeniu (%)	**Pass**

Uwagi dotyczące instalacji i konserwacji:
Przeczytaj i przestrzegaj ogólnych instrukcji!
Przestrzegać odległości od materiałów palnych i ochrony przeciwpożarowej!
Do produktu musi dopływać odpowiednia ilość powietrza do spalania!
Wymiennik ciepła ciepłej wody użytkowej można uruchomić tylko wtedy, gdy wszystkie urządzenia zabezpieczające są sprawne!

HU Termékinformációs adatlap a 2015/1186 EU rendelet szerint

A szállító neve vagy védjegye	**Storch Kamine GmbH**
Az eladó által használt modellazonosító	**ECUADOR HG4 30 E EX**
Energiahatékonysági osztály	**A+**
Közvetlen hőteljesítmény (kW)	**7,0**
Közvetett hőteljesítmény (kW)	**-**
Energiahatékonysági mutató EEI	**112**
Energiahatékonyság névleges teljesítményen (%)	**81**
Energiahatékonyság a minimális terhelésnél (%)	**Pass**

Telepítési és karbantartási utasítások:
Olvassa el az általános utasításokat, és kövesse azokat!
Tartsa be az éghető anyagoktól való távolságokat és a tűzvédelmet!
A termékbe elegendő égési levegőnek kell áramolnia!
A melegvíz-hőcserélővel ellátott terméket csak akkor szabad üzembe helyezni, ha minden biztonsági berendezés működik!

Dveře topeniště – Aretace 1 | Dvierka ohniska – Aretácia 1 | Drzwi paleniska – Mechaniczne blokowanie drzwi 1
Kandallóajtó – Záró mechanizmus 1

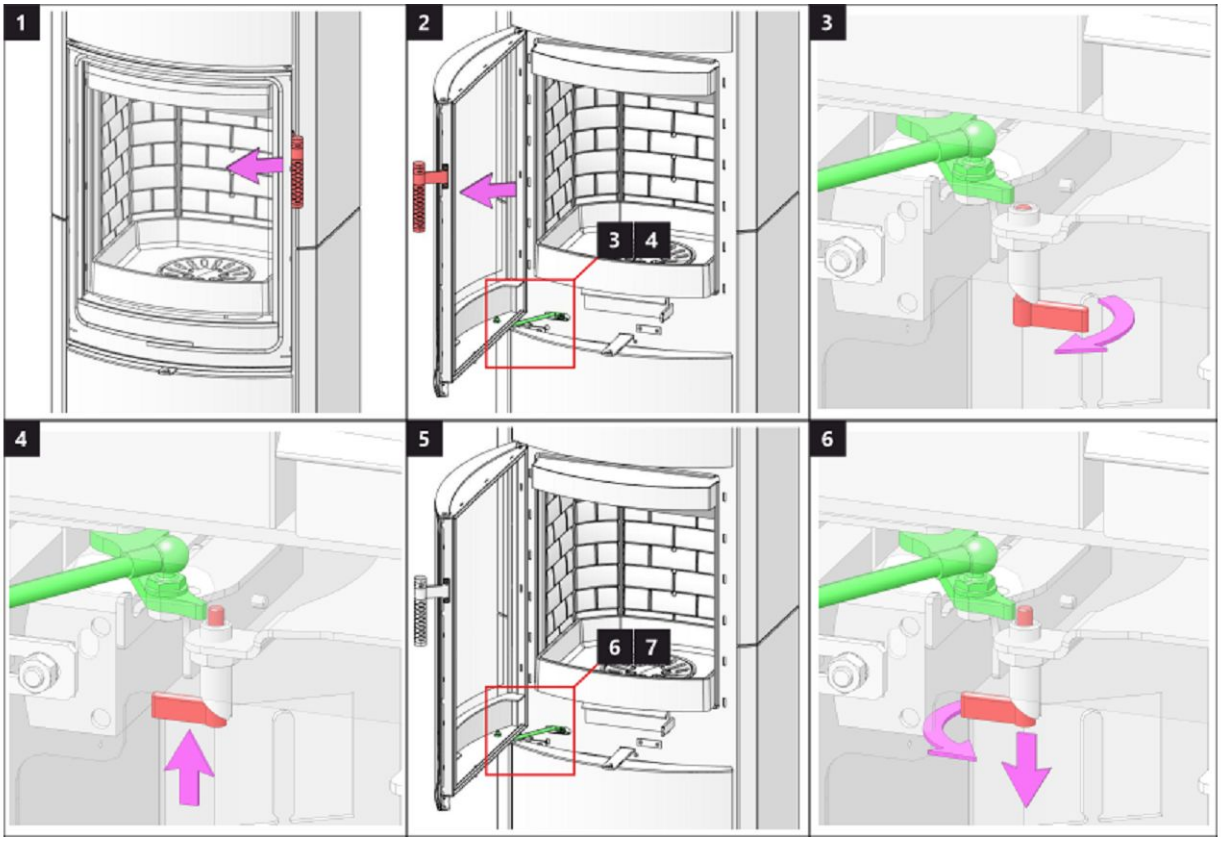

Dveře topeniště – Aretace 2 | Dvierka ohniska – Aretácia 2 | Drzwi paleniska – Mechaniczne blokowanie drzwi 2
Kandallóajtó – Záró mechanizmus 2

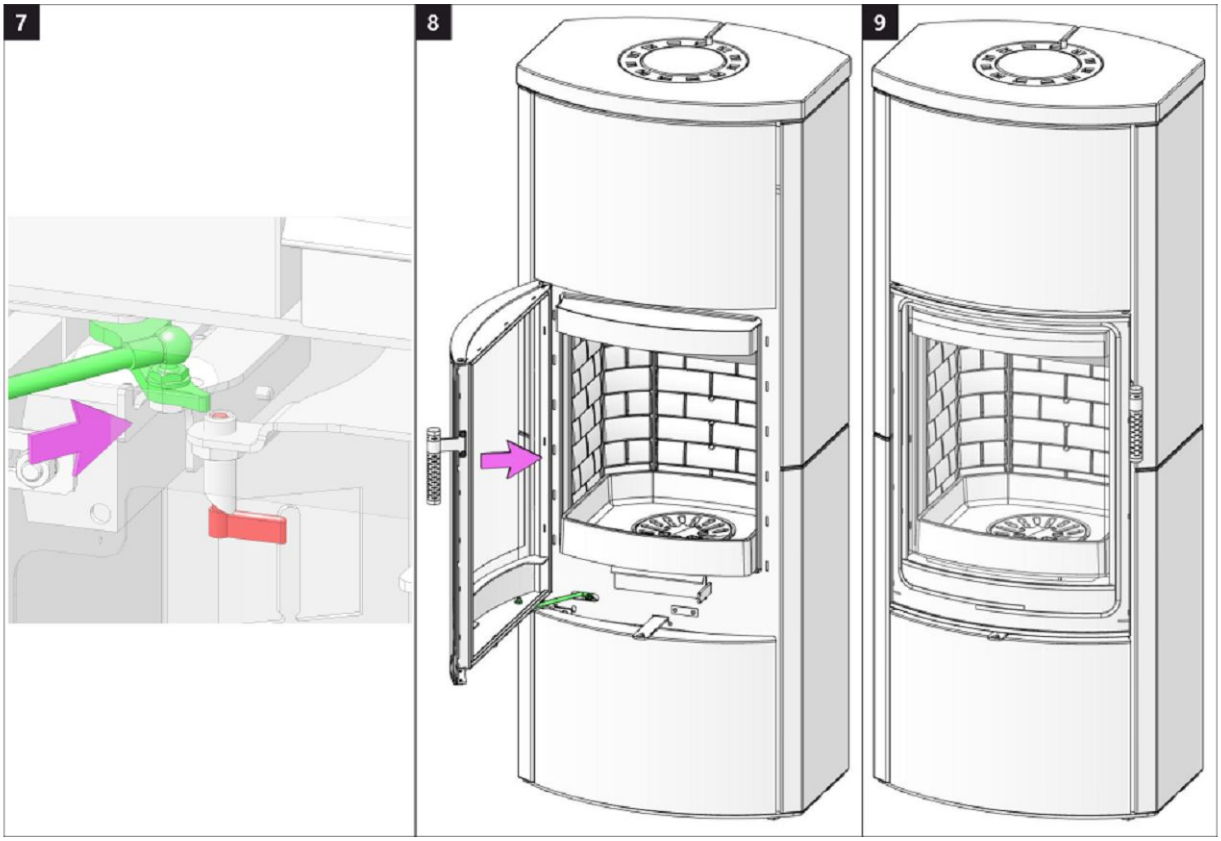

Dveře akumulace 1 | Dvere akumulácie 1 | Drzwicki akumulacji 1 | Akkumulátor rekesz ajtaja 1

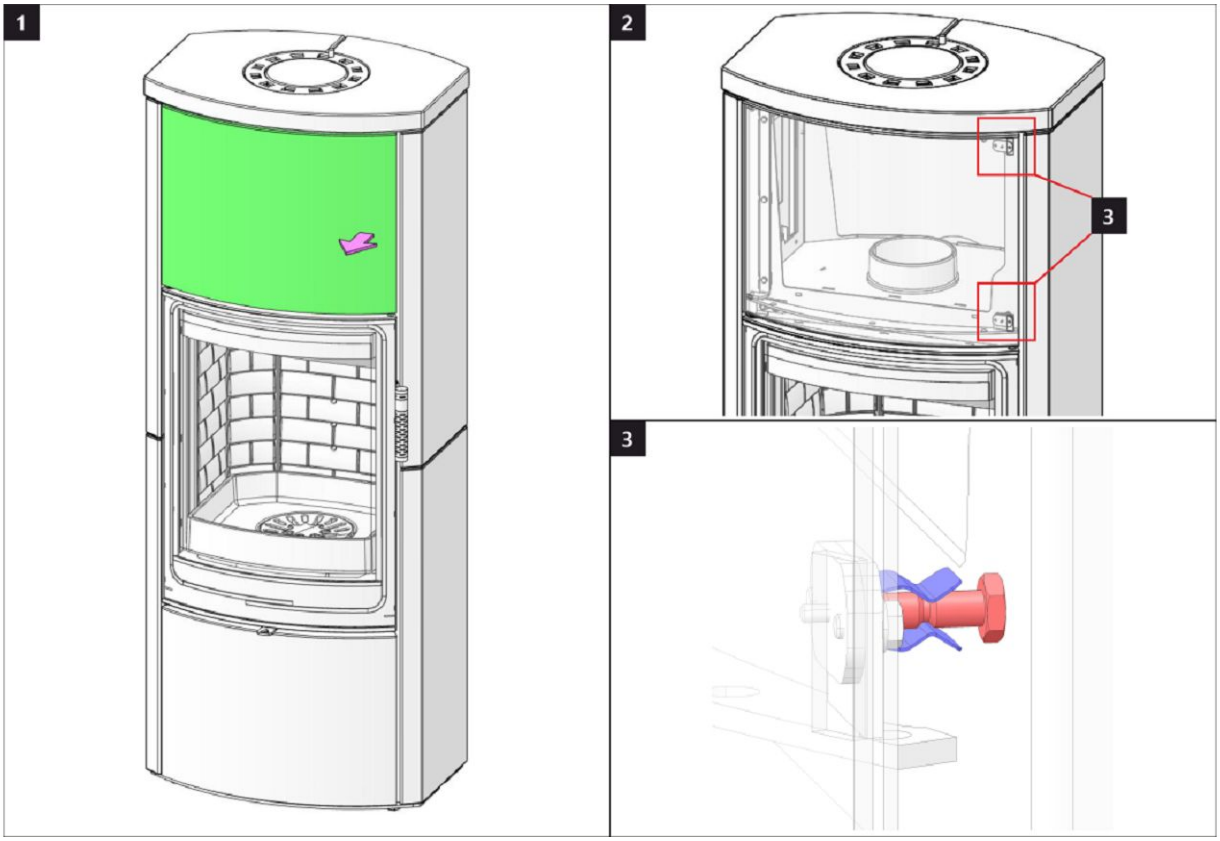

Dveře akumulace 2 | Dvere akumulácie 2 | Drzwicki akumulacji 2 | Akkumulátor rekesz ajtaja 2

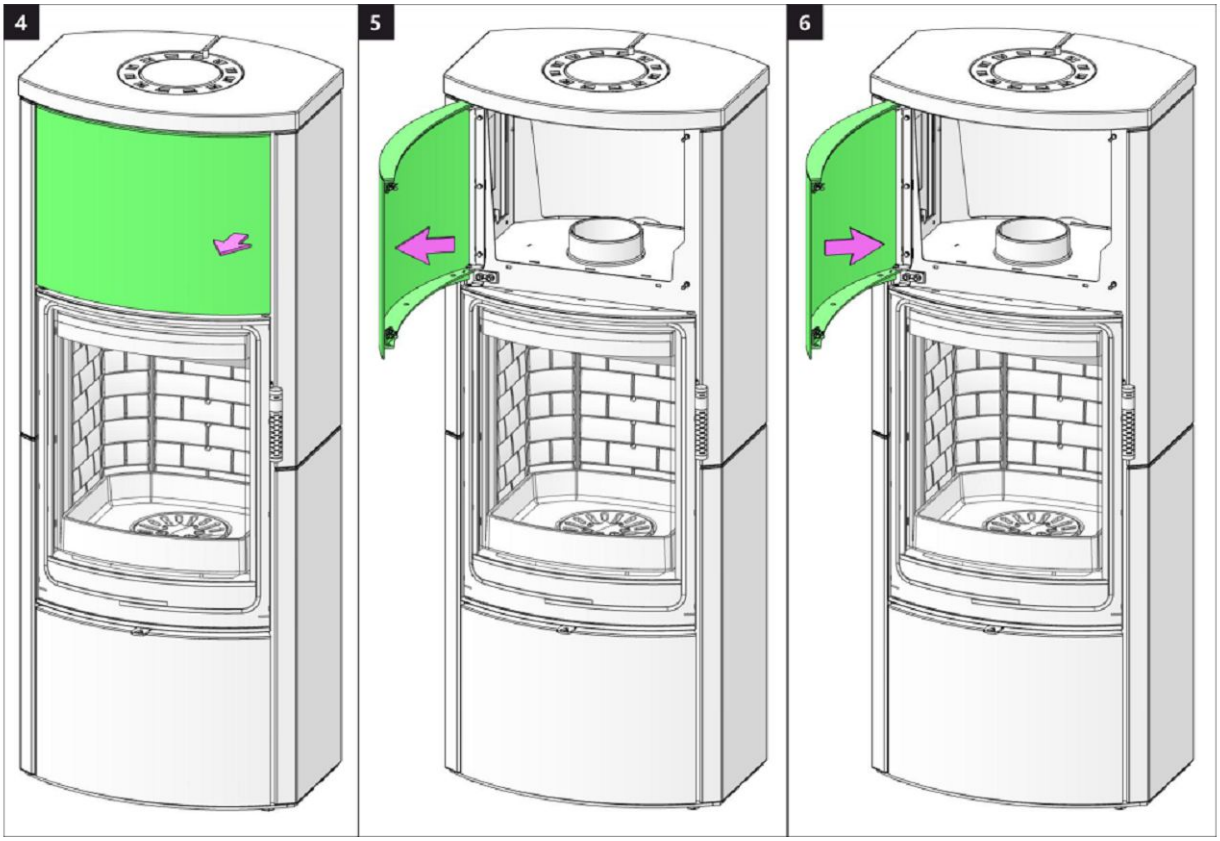

Dveře dřevníku 1 | Dvere drevníka 1 | Drzwiczki schowka na drewno 1 | Fatároló ajtó 1

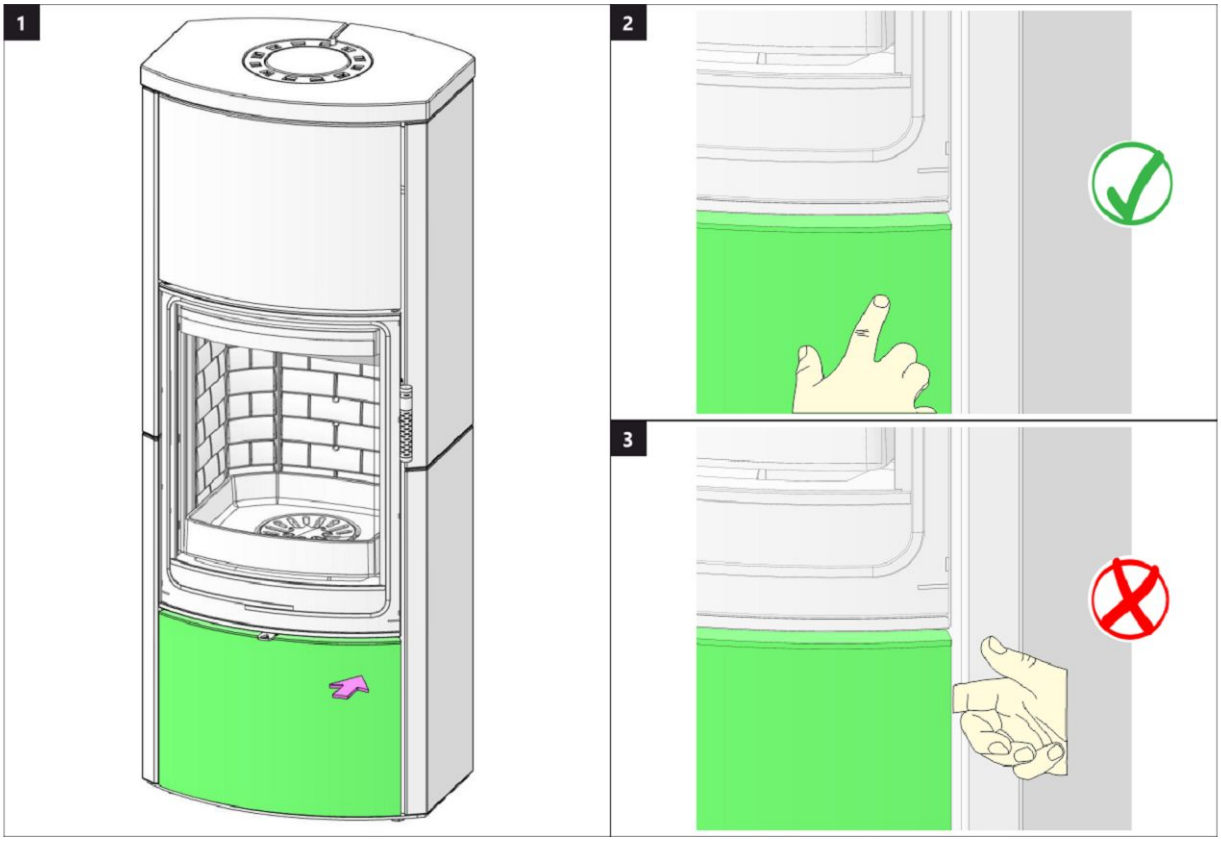

Dveře dřevníku 2 | Dvere drevníka 2 | Drzwiczki schowka na drewno 2 | Fatároló ajtó 2

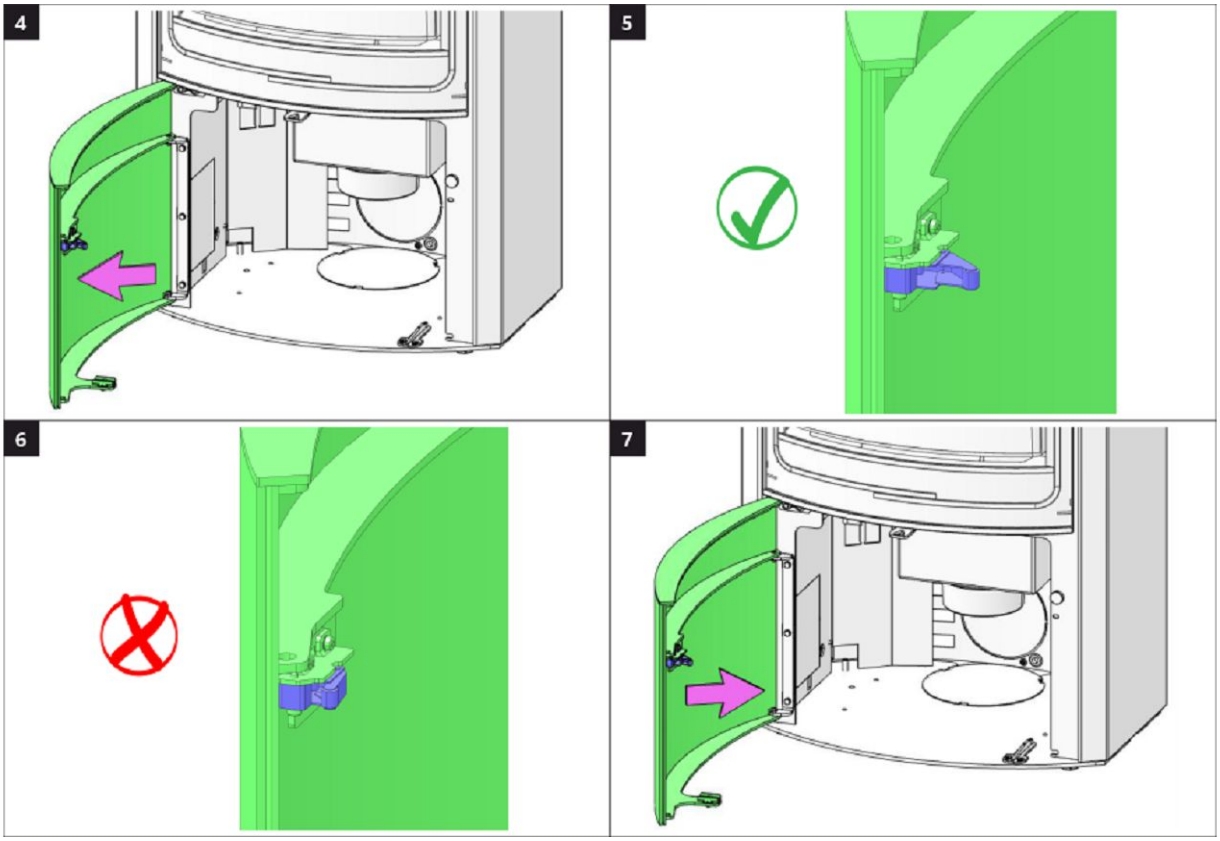

Spalovací komora 1 | Spal'ovacia komora 1 | Komora spalania 1 | Égőkamra 1

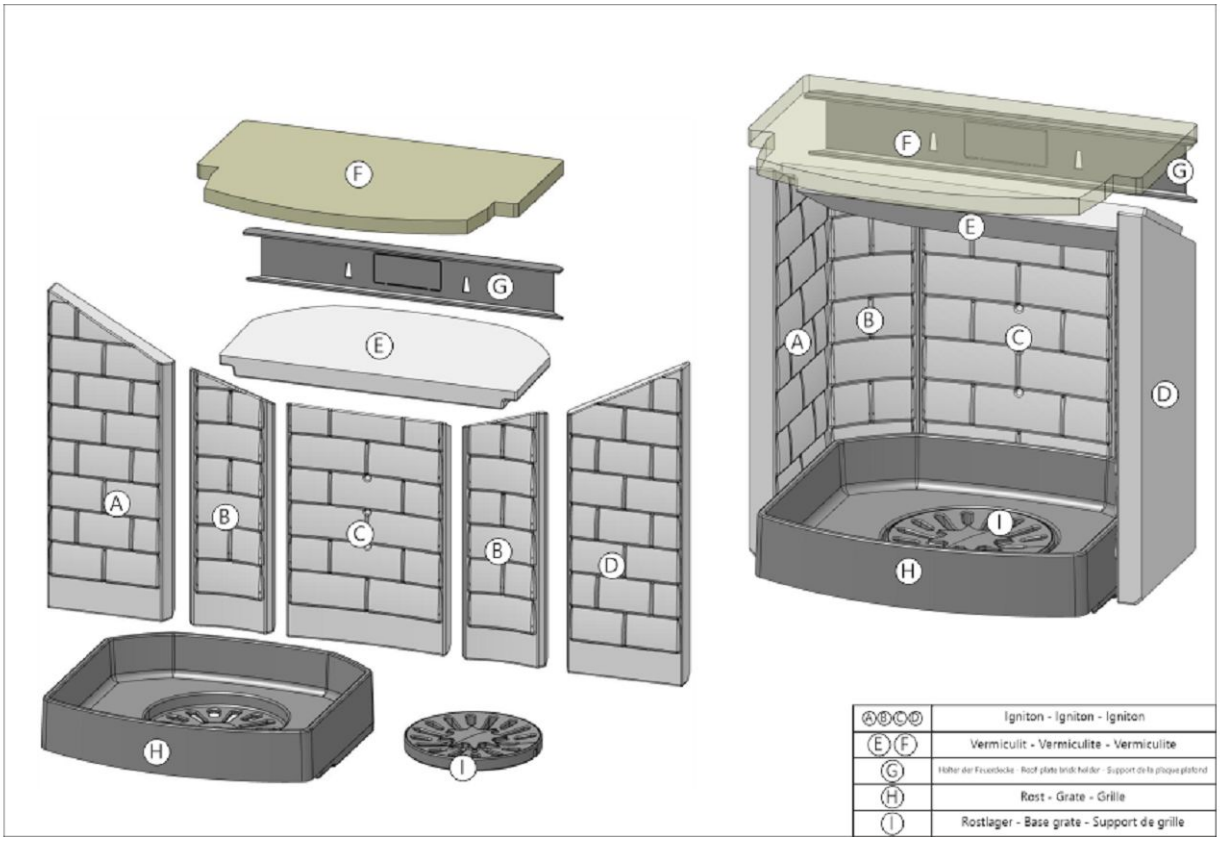

Spalovací komora 2 | Spal'ovacia komora 2 | Komora spalania 2 | Égőkamra 2

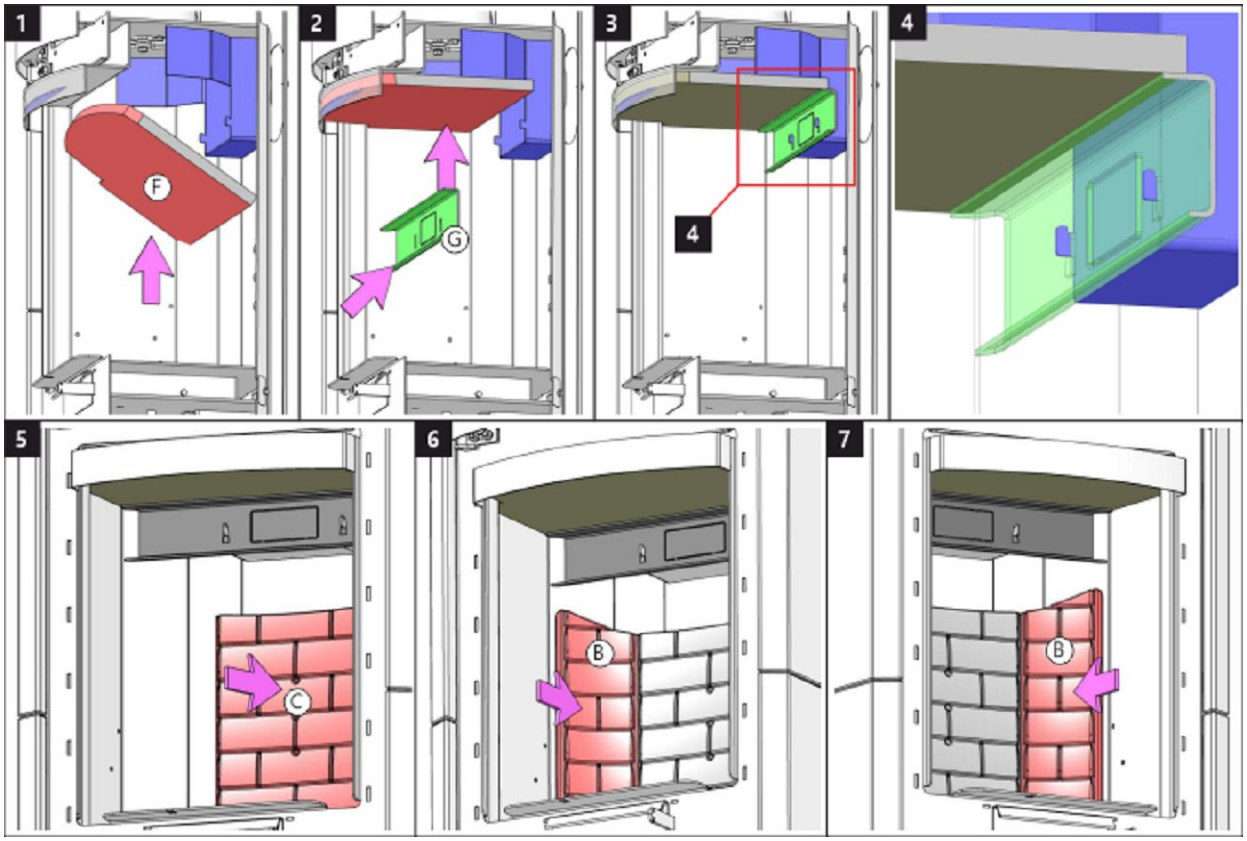

Spalovací komora 3 | Spal'ovacia komora 3 | Komora spalania 3 | Égőkamra 3

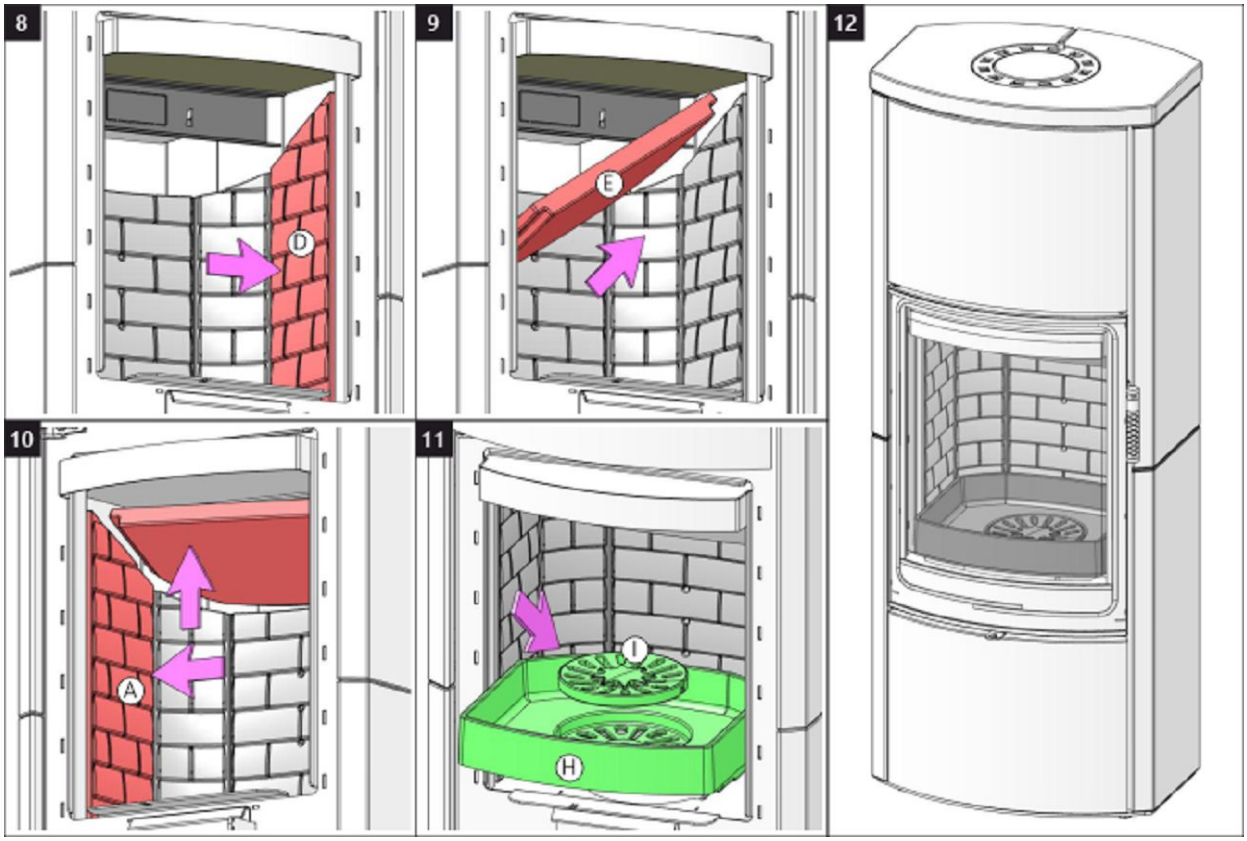

Storch Kamine GmbH

Mohnweg 1
90613 Großhabersdorf
Germany

www.storch-kamine.de

ECUX HG6 10

storch KAMINE

ECUADOR HG6 10 EX

NÁVOD K INSTALACI CZ

NÁVOD NA INŠTALÁCIU SK

INSTRUKCJA MONTAŻU PL

TELEPÍTÉSI ÚTMUTATÓ HU

ECUADOR HG6 10 EX

Při montáži výrobku musí být dodrženy všechny místní předpisy včetně těch, které se odkazují na národní a evropské normy. Montáž a instalace vámi vybraného výrobku musí být provedena pouze autorizovaným prodejcem **Storch Kamine GmbH** pro uznání záruky a bezvadné fungování výrobku. Tento výrobek není vhodný jako hlavní zdroj tepla k vytápění.

Návod k použití

Vezměte na vědomí informace a pokyny uvedené ve Všeobecném návodu.

Provozní tah komínu

Provozní tah 12 Pa. Maximální provozní tah 20 Pa. Tah měříme za plného provozu výrobku. Doporučujeme instalovat regulátor tahu, který je obzvláště nutný při instalaci automatické regulace hoření.

Schválené palivo

Suché kusové dřevo se zbytkovou vlhkostí do 20 %. Vždy musí být dodržena průměrná spotřeba paliva – 2,04 kg/h. Doporučená délka je cca 250-350 mm. Závisí na rozměru spalovací komory. Vždy použijte alespoň 2 ks dřeva.

Provozování výrobku

1 Vypálení laku výrobku

Proveďte první zátop s menším množstvím dřeva (cca ½ průměrné dávky). Nechejte pootevřená dvířka (cca 2 cm) tak, aby nedošlo k přilepení šňůry dvířek k laku a otevřete přívod vzduchu na maximum (Obr. C). Šetrným roztápěním zabráníte poškození laku a deformaci materiálů. Po vyhoření paliva na uhlíky můžete přistoupit k vypálení výrobku. Vyskládejte topeniště povolenou dávkou paliva. Nechejte lehce pootevřená dvířka (cca 2 cm). Musí dojít k dostatečnému vytvrzení laku pod dvířky. Až tato dávka vyhoří, proveďte další minimálně 2 až 3 přikládky povolenou dávkou paliva nyní již se zavřenými dvířky a otevřeným přívodem vzduchu na maximum (Obr. C). Vypalování laku je doprovázeno zápachem, který přetrvává po celou dobu vypálení laku, a proto tento proces provádějte pouze při dostatečném větrání místnosti.

2 Zátop

Ovladač přívodu vzduchu dejte do pozice otevření (Obr. C), není-li automatická regulace hoření. Otevřete litinový rošt, pokud je. Pro zátop použijte max. dvojnásobné množství průměrné dávky paliva. Vyložte na dno topeniště nejdříve větší polena a na ně pak navrstvěte jemnější polínka suchého kusového dřeva (Obr. 2) – zapalujte shora. K zapálení použijte podpalovač, jen pro to určený. Pokud je potřeba (oheň se po nějaké době nepodařilo rozhořet), nechejte dvířka na krátkou dobu otevřená (cca 2 cm), aby se k ohni dostalo dostatečné množství vzduchu. Následně při standardním topení nechejte dvířka vždy zavřená. Během zátopu nepřikládejte, dokud nezhasne plamen.

3 Topení a přikládka

Při přikládce pootevřete dvířka topeniště na cca 2 cm a vyčkejte přibližně 10 s, aby se vyrovnal tlak v místnosti. Zabráníte tak možnému úniku popela a kouře do místnosti. Přikládejte pouze takové množství dřeva, které je pro tento výrobek vhodné viz průměrná spotřeba paliva (Obr. 4). Po přiložení uzavřete dvířka topeniště. Doporučujeme nastavit ovladač vzduchu při jmenovitém výkonu do optimální pozice (Obr. B, B1). Nepřikládejte, dokud dřevo neshoří na uhlíky.

4 Ukončení topení

Po vyhoření topeniště uzavřete ovladače vzduchu. Uzavřením ovladače vzduchu zamezíte nežádoucímu úniku naakumulovaného tepla do komína (Obr. A).

1 příprava paliva na zátop
2 vyskládání dřeva v topeništi
3 zapálení dřeva od shora
4 přikládka

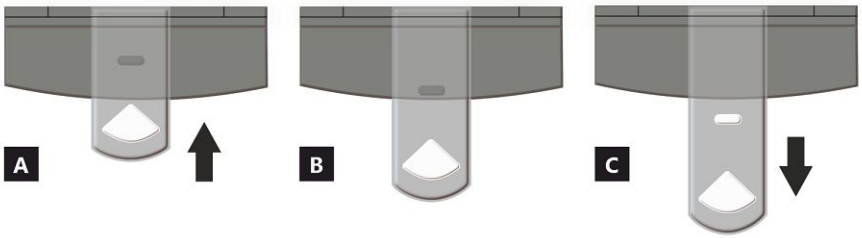

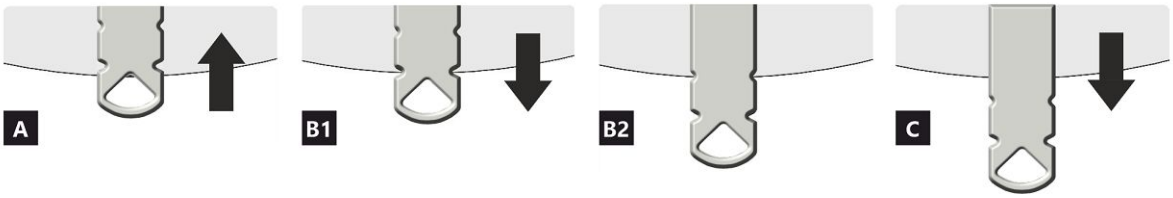

OVLADAČ PŘÍVODU VZDUCHU

A zavřen
B otevřen – topení na jmenovitý výkon (optimální provoz)
C otevřen – poloha při zatápění (uvedení do provozu)

A zavřen
B1 otevřen – topení na jmenovitý výkon (optimální provoz)
B2 otevřen – primární vzduch uzavřen
C otevřen – poloha při zatápění (uvedení do provozu)

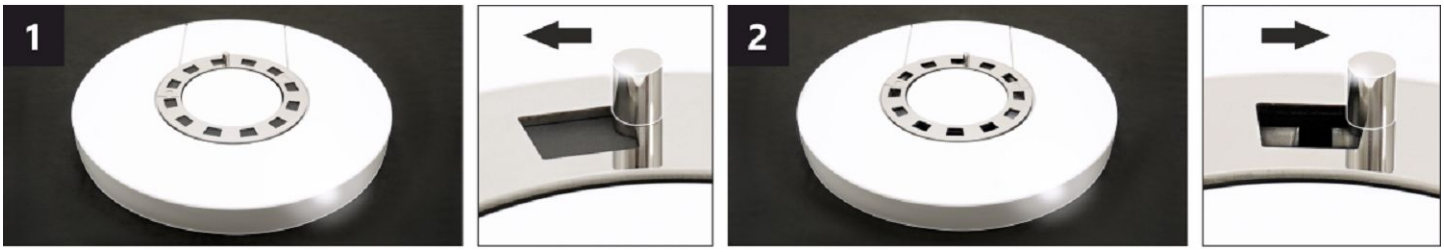

OVLADAČ KONVEKČNÍHO VZDUCHU *

Nastavením polohy ovladače lze částečně regulovat intenzitu proudění teplého vzduchu konvekcí.

1 zavřen – pomalé proudění teplého vzduchu do prostoru místnosti, ve které je výrobek instalován.
2 otevřen – rychlé proudění teplého vzuchu do prostoru místnosti, ve které je výrobek instalován.

Poznámka: Uzavřený ovladač konvekčního vzduchu nevede k nadměrnému přehřívání výrobkům nedochází k jeho poškození.

***** Tento ovladač je k dispozici pouze u některých produktů.

ECUADOR HG6 10 EX

Deklarované vlastnosti výrobku

Harmonizovaná norma ✓ EN 16510-1 ed.2:2023 | EN 16510-2-1:2022 ✓ Ecodesign ✓ DIN+ ✓ BImSchV2 ✓ 15a B-VG 2015

Klasifikace výrobku		Type CA		
		Jmenovitý tepelný výkon (nom)	**Částečný tepelný výkon (part)**	
Energetická účinnost	η_{nom} | η_{part}	80	---	%
Sezónní účinnost při jmenovitém tepelném výkonu spotřebiče	ηs_{nom} | ηs_{part}	70	---	%
Index energetické účinnosti	EEI	106		
Energetický štítek		A		
Palivo		Kusové dřevo (Palivové dřevo)		
Doporučená délka paliva		250-350		mm
Průměrná spotřeba paliva		2,04	---	kg/h
Povolená dávka paliva		2,7		kg/h
Interval dodávky paliva		1 hodina		
Množství spalovacího vzduchu		25,9		m^3/h
Jmenovitý tepelný výkon	P_{nom} | P_{part}	7,0	---	kW
Jmenovitý tepelný výkon teplovodního výměníku	P_{Wnom} | P_{Wpart}	---	---	kW
Maximální provozní tlak vody	p_W	---		bar
Hmotnostní průtok suchých spalin	$\Phi_{f,\,g\,nom}$ | $\Phi_{f,\,g\,part}$	8,6	---	g/s
Průměrná teplota spalin		247	---	°C
Výstupní teplota spalin	T_{snom} | T_{spart}	296	---	°C
Provozní tah	p_{nom} | p_{part}	12	---	Pa
Teplotní třída komína		T400		
Připojení na společný komín		Ano		
Ukládání paliva do prostoru dřevníku Maximální oteplení dřeva ve dřevníku		Ano 13		 °C
Prach O_2 = 13 %	PM_{nom} | PM_{part}	26	---	mg/Nm^3
Emise spalin (CO ve spalinách při O_2 = 13 %)	CO_{nom} | CO_{part}	0,0638 797	--- ---	% mg/Nm^3
OGC O_2 = 13 %	OGC_{nom} | OGC_{part}	43	---	mg/Nm^3
NOx O_2 = 13 %	NO_{xnom} | NO_{xpart}	83	---	mg/Nm^3
Automatická regulace hoření		---	---	
Spotřeba elektrické energie v pohotovostním režimu	el_{SB}	---		kW
Spotřeba elektrické energie	el_{max} | el_{min}	---	---	kW
Ztráta stojícího vzduchu	V_h	---		m^3/h
Přerušovaný provoz | Nepřetržitý provoz	INT | CON	INT		

Základní technické údaje

Rozměry (Výška | Šířka | Hloubka)	H | W | L	1497 | 598 | 463	mm
Rozměry spalovací komory (Výška | Šířka | Hloubka)	H | W | L	400 | 400 | 346	mm
Rozměry dveří topeniště (Výška | Šířka | Hloubka)	H | W | L	--- | --- | ---	mm
Výška osy zadního (bočního) vývodu		1021	mm
Objem teplovodního výměníku		---	l
Průměr kouřovodu		150	mm
Průměr kouřového hrdla	d_{out}	150	mm
Průměr centrálního přívodu vzduchu		125	mm
Max. délka centrálního přívodu vzduchu		5000	mm
Hmotnost	m	254	kg
Nosnost	m_{chim}	200	kg

ECUADOR HG6 10 EX

Vytápěcí schopnost (výhřevnost)
minimální velikost místnosti pro instalaci výrobku

Izolace domu – velmi dobrá (20 W/m³)	např. nový, zateplený dům / trvale obyvatelný	240	m³
Izolace domu – dobrá (22,5 W/m³)		213	m³
Izolace domu – střední (32 W/m³)		150	m³
Izolace domu – špatná (45 W/m³)		107	m³
Izolace domu – velmi špatná (50 W/m³)	např. starý, nezateplený dům / chata / chalupa	96	m³

Vzdálenost od hořlavých materiálů
s neizolovaným kouřovodem (uvedeno na výrobním štítku) **Poznámka**

Zadní	d_R	200	mm
Čelní	d_P	1200	mm
Čelní k podlaze	d_F	450	mm
Boční	d_S	450	mm
Boční se sklem	d_{S1}	---	mm
Boční – výklenek	d_{S2}	350	mm
Boční – umístění 45°	d_{S3}	100	mm
Boční záření	d_L	300	mm
Od podlahy	d_B	10	mm
Od stropu	d_C	750	mm

Vzdálenost od hořlavých materiálů s izolovaným kouřovodem *

Zadní	d_R	---	mm
Boční	d_S	---	mm

Vzdálenost od hořlavých materiálů se závěsným plechem (stíněním)

Zadní	d_R	---	mm
Boční	d_S	---	mm

Vzdálenost od hořlavých materiálů s izolovaným kouřovodem a závěsným plechem (stíněním) *

Zadní	d_R	---	mm
Boční	d_S	---	mm

Vzdálenost od nehořlavých materiálů

Zadní	d_{Rnon}	80	mm
Boční	d_{Snon}	200	mm
Boční – výklenek	d_{S2non}	80	mm

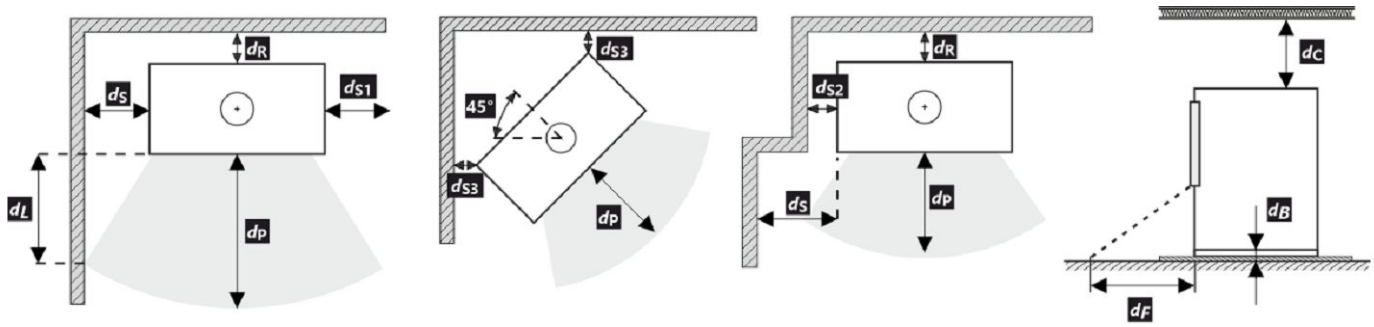

Při montáži a provozu výrobku musí být dodrženy všechny místní předpisy včetně předpisů, které se týkají národních a evropských norem.

V případě, že kvůli radiaci není hodnota 65 K na podlaze vpředu nebo na bočních stěnách překročena, d_F nebo d_L může být deklarováno 0 mm.

* Vzdálenost předpokládá použití izolovaného kouřovodu s izolací min. tl. 25 mm až po výrobek.

Vzdálenost od hořlavých (nehořlavých) materiálů – zadní napojení kouřovodu

Zadní	d_R	200	mm
Boční	d_S	450	mm

Zadní napojení kouřovodu

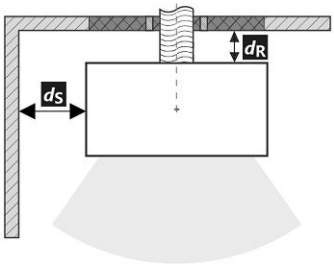

Prostup kouřovodu stěnou z hořlavé hmoty ČSN 06 1008

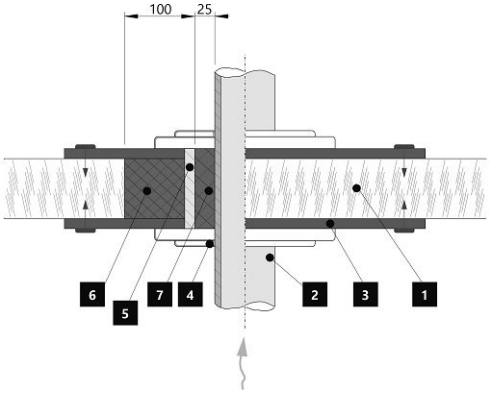

1. Stěna
2. Kouřovod
3. Krycí deska (nehořlavá, nekovová)
4. Růžice
5. Ochranná trubka
6. Izolační výplň (nehořlavá, např. skelná vlákna)
7. Izolační výplň (nehořlavá, např. kamnářská hlína)

Vzdálenost od hořlavých (nehořlavých) materiálů – zadní napojení izolovaného kouřovodu

Zadní	d_R	---	mm
Boční	d_S	---	mm

Zadní napojení izolovaného kouřovodu

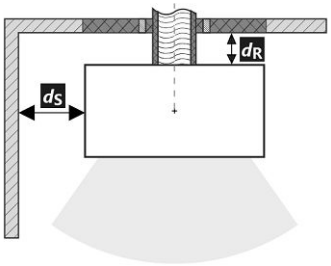

Prostup kouřovodu stěnou z hořlavé hmoty ČSN 06 1008

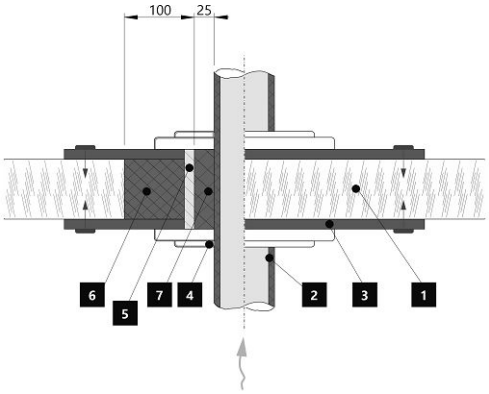

1. Stěna
2. Izolovaný kouřovod
3. Krycí deska (nehořlavá, nekovová)
4. Růžice
5. Ochranná trubka
6. Izolační výplň (nehořlavá, např. skelná vlákna)
7. Izolační výplň (nehořlavá, např. kamnářská hlína)

Upozornění

Pokud jsou výrobky instalovány v prostorech, kde je odsáván vzduch ventilátory, digestořemi, větracím, vytápěcím nebo odvětrávacím zařízením, je nutno zajistit dostatečný přísun vzduchu – centrální přívod vzduchu (CPV). Před plánovanou přikládkou vypněte veškerá odvětrávací zařízení ve vašem domě.

Výrobek musí být instalován na nehořlavých podlahách s přiměřenou nosností.

Již při samotné instalaci je nutno zajistit přiměřený přístup pro čištění a údržbu vašeho výrobku, kouřovodu a komína, pokud tento výrobek není možno čistit z jiného místa např. střechy nebo dvířek k tomu účelu určených.

Výrobek a jeho spalinové cesty je potřeba pravidelně a důkladně překontrolovat a čistit vždy před i po topné sezóně.

Přečtěte si pozorně všeobecný návod.

Hranice systému

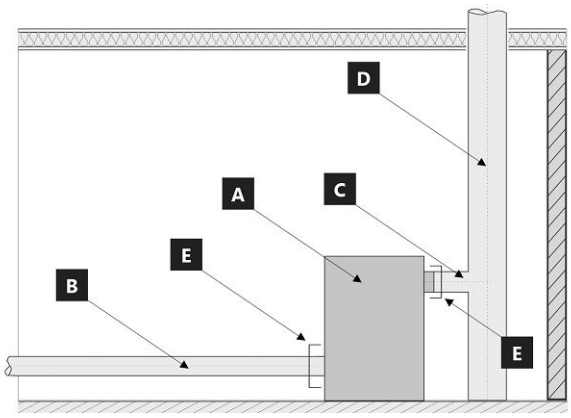

Hranice systému pro zařízení: ČSN EN 16510-1 ed. 2:2023

A Výrobek
B Potrubí spalovacího vzduchu (CPV)
C Spojovací potrubí kouřovodu
D Komín
E Hranice systému

POZICE E

C Spojovací potrubí kouřovodu

B Potrubí spalovacího vzduchu (CPV)

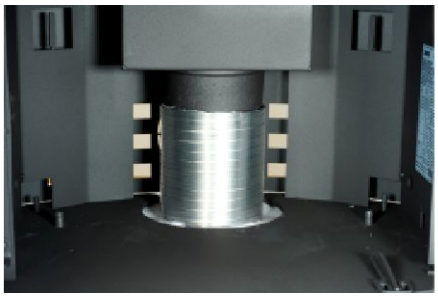

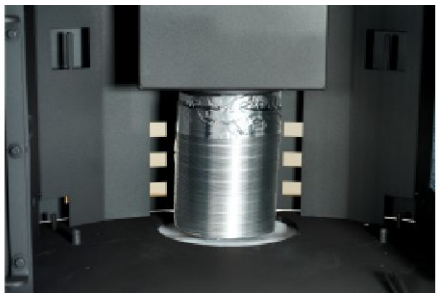

Výrobní štítek

1. Název výrobce nebo registrovaná ochranná známka
2. Sídlo společnosti, web
3. Značka shody CE, číslice znamenají rok vydání certifikátu
4. Typ, číslo nebo označení modelu pro identifikaci výrobku
5. Specifikace výrobku
6. Doporučené palivo
7. Klasifikace výrobku
8. Platné normy
9. Tabulka hodnot
   nom – hodnoty při jmenovitém tepelném výkonu
   part – hodnoty při částečném tepelném výkonu
   P – tepelný výkon
   P_W – tepelný výkon teplovodního výměníku
   η – energetická účinnost
   CO – CO emise při 13 % O_2
   NO_x – NO_x při 13 % O_2
   OGC– OGC při 13 % O_2
   PM – prach při 13 % O_2
   p – minimální tah komínu
   p_W – maximální provozní tlak
   Bezpečnostní vzdálenosti od hořlavých materiálů:
   d_R – zadní
   d_S – boční
   d_C – od stropu
   d_P – čelní
   d_F – čelní k podlaze
   d_L – boční záření
   d_B – od podlahy
   Bezpečnostní vzdálenosti od nehořlavých materiálů:
   d_{Rnon} – zadní
   d_{Snon} – boční
   d_{S2non} – boční (výklenek)
   Vlastnosti výrobku:
   W_{max} – maximální elektrický příkon
   T_s – výstupní teplota spalin
   V_h – stálá ztráta vzduchu
   d_{out} – průměr kouřového hrdla
   H – výška
   W – šířka
   L – hloubka
   NPD (No Performance Determined) – mezinárodní zkratka, kterou lze použít, pokud není uvedena žádná vlastnost či parametr. Označení je v souladu s nařízením EU č. 305/2011.
10. Dokument: Prohlášení o vlastnostech
11. Instrukce
12. Čárový kód | Výrobní číslo

ECUADOR HG6 10 EX

Pri montáži výrobku musia byť dodržané všetky miestne predpisy, vrátane tých, ktoré odkazujú na národné a európske normy. Montáž a inštalácia vami vybraného výrobku musí byť vykonaná iba autorizovaným predajcom **Storch Kamine GmbH**, na uznanie záruky a bezchybné fungovanie výrobku. Tento výrobok nie je vhodný ako hlavný zdroj tepla na vykurovanie.

Návod na použitie

Vezmite na vedomie informácie a pokyny uvedené vo všeobecných pokynoch.

Prevádzkový ťah komína

Prevádzkový ťah 12 Pa. Maximálny prevádzkový ťah 20 Pa. Ťah sa meria, keď je výrobok v plnej prevádzke. Odporúčame nainštalovať regulátor ťahu, ktorý je potrebný najmä pri inštalácii automatickej regulácie spaľovania.

Prípustné palivá

Suché kusové drevo so zvyškovou vlhkosťou do 20 %. Priemerná spotreba paliva – 2,04 kg/h musí byť vždy dodržaná. Odporúčaná dĺžka je približne 250-350 mm. Závisí to od veľkosti spaľovacej komory. Vždy používajte aspoň 2 ks dreva.

Prevádzka výrobku

1 Vypaľovanie laku výrobku

Prvé zakúrení vykonajte s menším množstvom menšieho dreva (približne ½ priemernej dávky). Dvere nechajte pootvorené (približne 2 cm), aby sa šnúra dverí neprilepila na lak, a otvorte prívod vzduchu na maximum (Obr. C). Šetrné zakúrenie zabráni poškodeniu laku a deformácii materiálov. Keď sa palivo vyhorí na uhlíky, môžete pristúpiť k vypaľovaní výrobku. Do ohniska vložte povolené množstvo paliva, menšie drevo. Dvere nechajte mierne pootvorené (asi 2 cm). Lak pod dverami sa musí nechať dostatočne vytvrdnúť. Keď táto dávka vyhorí, vykonajte aspoň 2 alebo 3 ďalšie priloženie s povolenou dávkou paliva, teraz so zatvorenými dvierkami a s otvoreným prívodom vzduchu na maximum (Obr. C). Vypaľovanie farby je sprevádzané zápachom, ktorý pretrváva počas celého vypaľovania, preto tento proces vykonávajte len vtedy, keď je miestnosť dostatočne vetraná.

2 Rozkúrenie

Ovládač prívodu vzduchu dajte do polohy otvorenie (Obr. C), okrem prípadov, keď je k dispozícii automatická regulácia spaľovania. Otvorte liatinový rošt, ak je. Použite max. dvojnásobok priemerného množstva paliva pre oheň. Na dno ohniska položte väčšie polená a potom na ne navrstvite jemnejšie polená zo suchého kusového dreva (Obr. 2). Na zapálenie ohňa použite podpaľovač určený len na tento účel. Ak je to potrebné (oheň sa po určitom čase nerozhorí), nechajte dvierka na krátky čas otvorené (asi 2 cm), aby sa k ohňu dostal dostatok vzduchu. Pri štandardnom vykurovaní nechajte dvere vždy zatvorené. Počas ohňa nepridávajte palivo, kým plameň nezhasne.

3 Vykurovanie a prikladanie paliva

Pri prikladaní otvorte dvierka ohniska približne na 2 cm a počkajte približne 10 sekúnd, aby sa vyrovnal tlak v miestnosti. Tým sa zabráni možnému úniku popola a dymu do miestnosti. Pridajte len také množstvo dreva, ktoré je vhodné pre tento výrobok, pozri priemernú spotrebu paliva (Obr. 4). Po pridaní zatvorte dvierka ohniska. Odporúča sa nastaviť reguláciu vzduchu do optimálnej polohy pri menovitom výkone (Obr. B, B1). Drevo nepridávajte, kým sa nerozhorí na uhlíky.

4 Ukončenie vykurovania

Po vyhorení ohniska zatvorte regulátory vzduchu. Uzavretím regulácie vzduchu sa zabráni nežiaducemu úniku nahromadeného tepla do komína (obr. A).

1 príprava paliva na rozkúrenie
2 poukladanie dreva v ohnisku
3 zapálenie dreva zhora
4 prikladanie

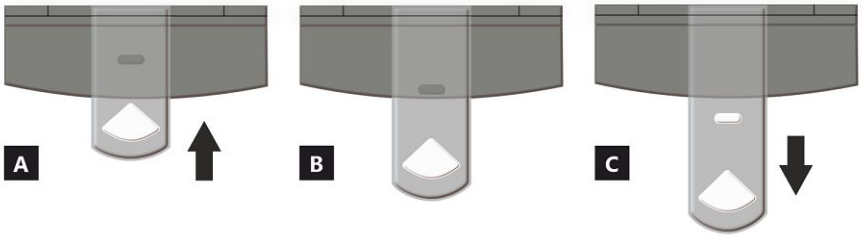

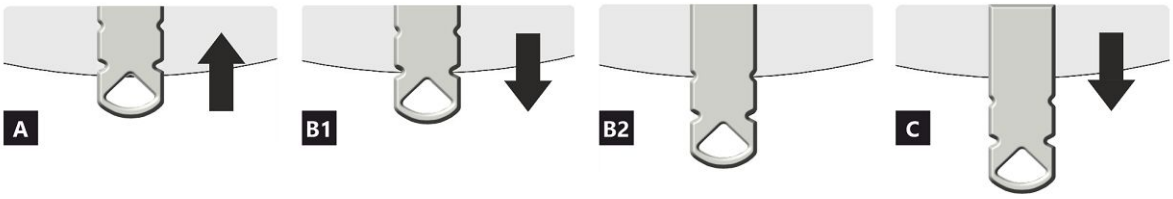

REGULÁTOR PRÍVODU VZDUCHU

A uzavretý
B otvorený – vykurovanie pri menovitom výkone (optimálna prevádzka)
C otvorený – poloha pri spustení vykurovania (uvedenie výrobku do prevádzky)

A uzavretý
B1 otvorený – vykurovanie pri menovitom výkone (optimálna prevádzka)
B2 otvorený – primárny vzduch uzavretý
C otvorený – poloha pri spustení vykurovania (uvedenie výrobku do prevádzky)

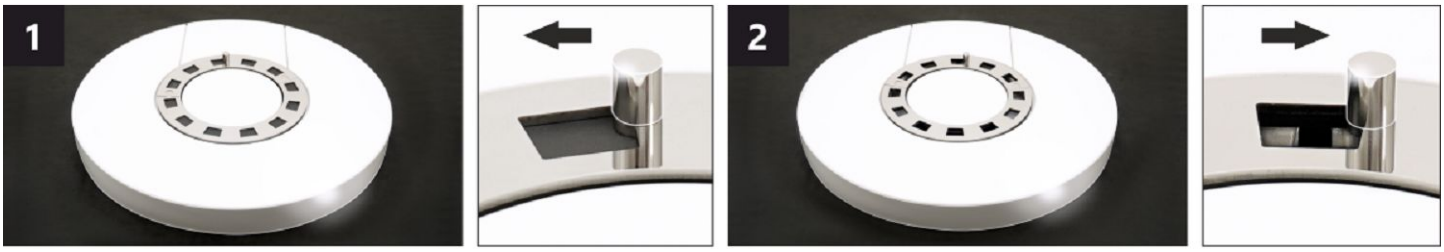

REGULÁTOR KONVEKČNÉHO VZDUCHU *

Nastavením polohy regulátora je možné čiastočne regulovať intenzitu prúdenia teplého vzduchu konvekciou.

1 uzavretý – pomalé prúdenie teplého vzduchu do priestoru miestnosti, v ktorej je výrobok inštalovaný.
2 otvorený – rýchle prúdenie teplého vzduchu do priestoru miestnosti, v ktorej je výrobok inštalovaný.

Poznámka: Uzavretý regulátor konvekčného vzduchu nevedie k nadmernému prehrievaniu výrobku, nedochádza k jeho poškodeniu.

***** Tento regulátor je k dispozícii iba pri niektorých produktoch.

ECUADOR HG6 10 EX

Deklarované vlastnosti výrobku

Harmonizovaná norma ✓ EN 16510-1 ed.2:2023 | EN 16510-2-1:2022 ✓ Ecodesign ✓ DIN+ ✓ BImSchV2 ✓ 15a B-VG 2015

Klasifikácia výrobku		Type CA		
		Menovitý tepelný výkon (nom)	**Čiastočný tepelný výkon (part)**	
Energetická účinnosť	η_{nom} | η_{part}	80	---	%
Sezónna účinnosť pri menovitom tepelnom výkone spotrebiča	ηs_{nom} | ηs_{part}	70	---	%
Index energetickej účinnosti	EEI	106		
Energetický štítok		A		
Palivo		Kusové drevo (Palivové drevo)		
Dĺžka paliva		250-350		mm
Priemerná spotreba paliva		2,04	---	kg/h
Povolená dávka paliva		2,7		kg/h
Interval dodávky paliva		1 hodina		
Množstvo spaľovacieho vzduchu		25,9		m^3/h
Menovitý tepelný výkon	P_{nom} | P_{part}	7,0	---	kW
Menovitý tepelný výkon teplovodného výmenníka	P_{Wnom} | P_{Wpart}	---	---	kW
Maximálny prevádzkový tlak vody	p_W	---		bar
Hmotnostný prietok suchých spalín	$\Phi_{f,\,g\,nom}$ | $\Phi_{f,\,g\,part}$	8,6	---	g/s
Priemerná teplota spalín		247	---	°C
Výstupná teplota spalín	T_{snom} | T_{spart}	296	---	°C
Prevádzkový ťah	p_{nom} | p_{part}	12	---	Pa
Teplotná trieda komína		T400		
Pripojenie na spoločný komín		Áno		
Skladovanie paliva v priestore kachlí na drevo Maximálne zohrievanie dreva v kachliach na drevo		Áno 13		 °C
Prach O_2 = 13 %	PM_{nom} | PM_{part}	26	---	mg/Nm^3
Emisie spalín (CO v spalinách pri O_2 = 13 %)	CO_{nom} | CO_{part}	0,0638 797	--- ---	% mg/Nm^3
OGC O_2 = 13 %	OGC_{nom} | OGC_{part}	43	---	mg/Nm^3
NOx O_2 = 13 %	NO_{xnom} | NO_{xpart}	83	---	mg/Nm^3
Automatická regulácia spaľovania		---	---	
Spotreba elektrickej energie v pohotovostnom režime	el_{SB}	---		kW
Spotreba elektrickej energie	el_{max} | el_{min}	---	---	kW
Strata stojaceho vzduchu	V_h	---		m^3/h
Prerušovaná prevádzka | Nepretržitá prevádzka	INT | CON	INT		

Základní technické údaje

Rozmery (Výška | Šírka | Hĺbka)	H | W | L	1497 | 598 | 463	mm
Rozmery spaľovacej komory (Výška | Šírka | Hĺbka)	H | W | L	400 | 400 | 346	mm
Rozmery dvierok ohniska (Výška | Šírka | Hĺbka)	H | W | L	--- | --- | ---	mm
Výška osi zadného (bočného) vývodu		1021	mm
Objem teplovodného výmenníka		---	l
Priemer dymovodu		150	mm
Priemer dymového hrdla	d_{out}	150	mm
Priemer centrálneho prívodu vzduchu		125	mm
Max. dĺžka (potrubie) centrálneho prívodu vzduchu		5000	mm
Hmotnosť	m	254	kg
Nosnosť	m_{chim}	200	kg

Vykurovacia schopnosť (výhrevnosť)
minimálna veľkosť miestnosti pre inštaláciu výrobku

Izolácia domu – veľmi dobrá (20 W/m³)	napr. nový, zateplený dom / trvalo obývateľný	240	m³
Izolácia domu – dobrá (22,5 W/m³)		213	m³
Izolácia domu – stredná (32 W/m³)		150	m³
Izolácia domu – zlá (45 W/m³)		107	m³
Izolácia domu – veľmi zlá (50 W/m³)	napr. starý, nezateplený dom / chata / chalupa	96	m³

Vzdialenosť od horľavých materiálov
s neizolovaným dymovodom (uvedené na výrobnom štítku) **Poznámka**

Zadná	d_R	200	mm
Čelná	d_P	1200	mm
Čelná k podlahe	d_F	450	mm
Bočná	d_S	450	mm
Bočná presklená stena	d_{S1}	---	mm
Bočná – výklenok	d_{S2}	350	mm
Bočná – umiestnenia 45°	d_{S3}	100	mm
Bočné žiarenie	d_L	300	mm
Od podlahy	d_B	10	mm
Od stropu	d_C	750	mm

Vzdialenosť od horľavých materiálov s izolovaným dymovodom *

Zadná	d_R	---	mm
Bočná	d_S	---	mm

Vzdialenosť od horľavých materiálov so závesným plechom (tienením)

Zadná	d_R	---	mm
Bočná	d_S	---	mm

Vzdialenosť od horľavých materiálov s izolovaným dymovodom a závesným plechom (tienením) *

Zadná	d_R	---	mm
Bočná	d_S	---	mm

Vzdialenosť od nehorľavých materiálov

Zadná	d_{Rnon}	80	mm
Bočná	d_{Snon}	200	mm
Bočná – výklenok	d_{S2non}	80	mm

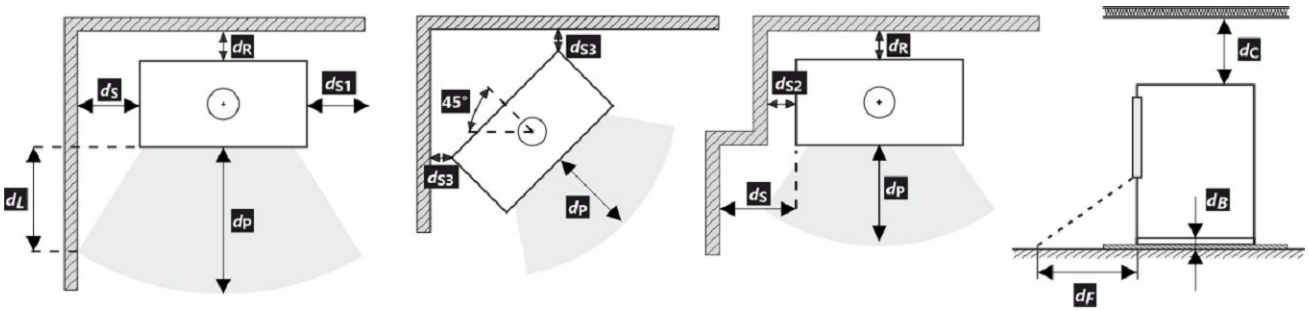

Pri montáži a prevádzke výrobku musia byť dodržané všetky miestne predpisy vrátane predpisov, ktoré sa týkajú národných a európskych noriem.

V prípade, že kvôli radiácii nie je hodnota 65 K na podlahe vpredu alebo na bočných stenách prekročená, d_F alebo d_L môže byť deklarované 0 mm.

* Vzdialenosť predpokladá použitie izolovaného dymovodu s minimálnou hrúbkou izolácie 25 mm až po výrobok.

Vzdialenosť od horľavých (nehorľavých) materiálov – pripojenie zadného dymovodu

Zadná	d_R	200	mm
Bočná	d_S	450	mm

Pripojenie zadného dymovodu

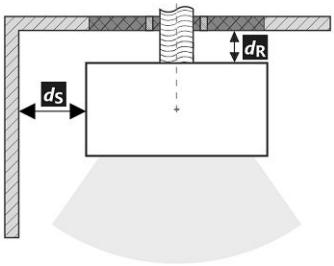

Prechod dymovodu cez stenu z horľavého materiálu

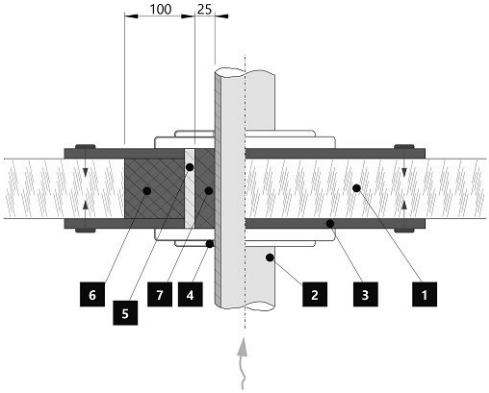

1. Stena
2. Dymovod
3. Krycia doska (nehorľavá, nekovová)
4. Krytka
5. Ochranná rúra
6. Izolačná výplň (nehorľavá, napr. skelná vlákna)
7. Izolačná výplň (nehorľavá, napr. kamnárska hlina)

Vzdialenosť od horľavých (nehorľavých) materiálov – pripojenie zadného izolovaného dymovodu

Zadná	d_R	---	mm
Bočná	d_S	---	mm

Pripojenie zadného dymovodu (izolované)

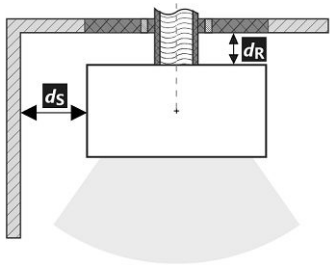

Prechod dymovodu cez stenu z horľavého materiálu

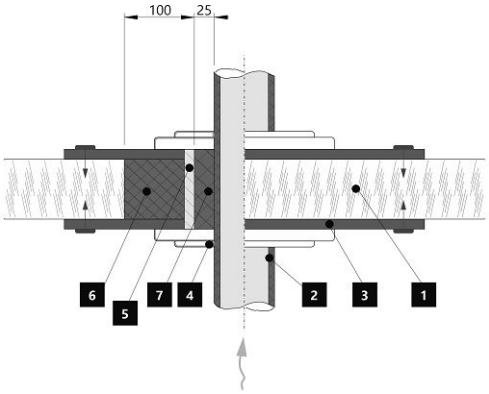

1. Stena
2. Izolovaný dymovod
3. Krycia doska (nehorľavá, nekovová)
4. Krytka
5. Ochranná rúra
6. Izolačná výplň (nehorľavá, napr. skelná vlákna)
7. Izolačná výplň (nehorľavá, napr. kamnárska hlina)

Upozornenie

Ak sú výrobky inštalované v priestoroch, kde sa vzduch odvádza pomocou ventilátorov, digestorov, vetracích, vykurovacích alebo ventilačných zariadení, musí byť zabezpečený dostatočný prívod vzduchu (CPV). Náš výrobok sa neodporúča používať v spojení s týmito zariadeniami.

Výrobok sa musí inštalovať na podlahy s primeranou nosnosťou.

Počas inštalácie musí byť zabezpečený primeraný prístup na čistenie a údržbu vášho výrobku, dymovodu a komína, pokiaľ sa výrobok nedá čistiť z iného miesta, napríklad zo strechy alebo dverí určených na tento účel.

Výrobok a jeho dymovod sa musia pravidelne a dôkladne kontrolovať a čistiť pred vykurovacou sezónou a po nej.

Pozorne si prečítajte všeobecné pokyny.

Hranica systému

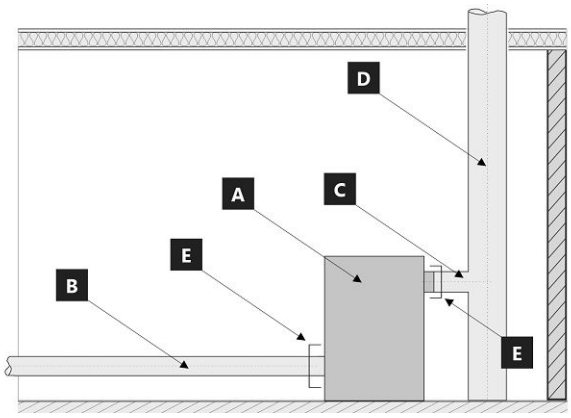

Hranice systému pre zariadenie: EN 16510-1 ed. 2:2023

A Výrobok
B Potrubie spaľovacieho vzduchu
C Spojovacie potrubie dymovodu
D Komín
E Hranica systému

POZÍCIE E

C Spojovacie potrubie dymovodu

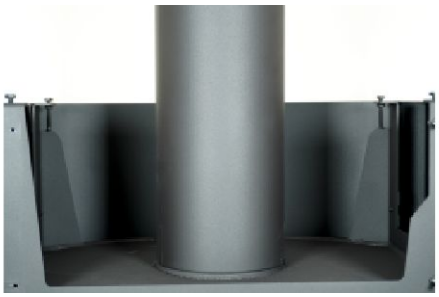

B Potrubie spaľovacieho vzduchu

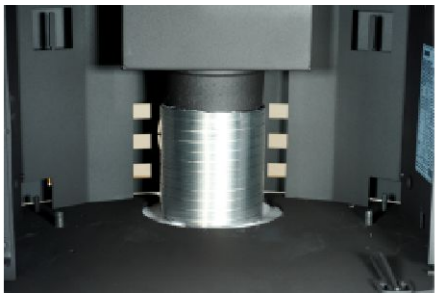

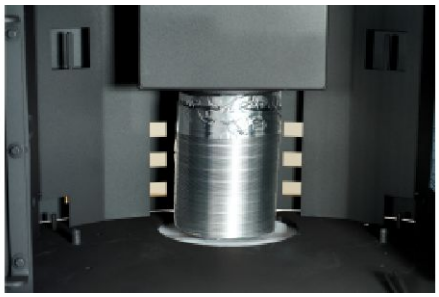

Výrobný štítok

1. Názov výrobcu alebo registrovaná ochranná známka
2. Sídlo spoločnosti, webová stránka
3. Označenie zhody, číslice označujú rok vydania osvedčenia
4. Typ, číslo či označenie modelu na indentifikáciu výrobku
5. Špecifikácia výrobku
6. Odporúčané palivo
7. Klasifikácia výrobku
8. Platné normy
9. Tabuľka hodnôt

   nom – hodnoty pri menovitom tepelnom výkone

   part – hodnoty pri čiastočnom tepelnom výkone

   P – tepelný výkon

   P_W – tepelný výkon teplovodného výmennika

   η – energetická účinnosť

   CO – CO emisie pri 13 % O_2

   NO_x – NO_x pri 13 % O_2

   OGC– OGC pri 13 % O_2

   PM – prach pri 13 % O_2

   p – minimálny ťah komína

   p_W – maximálny prevádzkový tlak

   Bezpečnostné vzdialenosti od horľavých materiálov:

   d_R – zadná

   d_S – bočná

   d_C – od stropu

   d_P – čelná

   d_F – čelná k podlahe

   d_L – bočné žiarenie

   d_B – od podlahy

   Bezpečnostné vzdialenosti od od nehorľavých materiálo

   d_{Rnon} – zadná

   d_{Snon} – bočná

   d_{S2non} – bočná (výklenok)

   Vlastnosti výrobku:

   W_{max} – maximálny elektrický príkon

   T_s – výstupná teplota spalín

   V_h – strata stojaceho vzduchu

   d_{out} – priemer dymového hrdla

   H – výška

   W – šírka

   L – hĺbka

   NPD (No Performance Determined) – medzinárodná skratka, ktorú možno použiť, ak nie je špecifikovaná žiadna funkcia alebo parameter. Označenie je v súlade s nariadením EÚ 305/2011.
10. Dokument: Vyhlásenie o vlastnostiach
11. Inštrukcie
12. Čiarový kód | výrobné číslo

ECUADOR HG6 10 EX

Podczas montażu muszą być dotrzymane wszystkie miejscowe przepisy, łącznie z tymi, które odnoszą się do norm narodowych i UE. Montaż i instalacja modelu który zakupiliście musi być wykonany przez autoryzowanego sprzedawcę marki **Storch Kamine GmbH**, dla uznania gwarancji i bezawaryjnego funkcjonowania produktu. Ten produkt nie jest do zastosowań jako jedyne źródło ogrzewania.

Instrukcja użytkowania

Zapoznajcie się z informacjami i wytycznymi zawartymi w ogólnych instrukcjach.

Ciąg kominowy

Optymalny ciąg kominowy 12 Pa. Maksymalny ciąg kominowy 20 Pa. Ciąg mierzymy podczas pełnej pracy paleniska. Sugerujemy instalowania regulatora ciągu kominowego, zwłaszcza gdy proces palenia jest sterowany automatyczną regulacją.

Zalecany opał

Suche, kawałkowe drewno o wilgotności max. 20 %. Zawsze musi być dotrzymana średnia dawka opału – 2,04 kg/h. Sugerowana długość polan 250-350 mm. Zależy to od wielkości komory spalania. Zawsze używaj co najmniej 2 kawałków drewna.

Działanie produktu

1 Utwardzanie lakieru

Pierwsze palenie przeprowadźcie przy połowie zalecanej dawki drewna (ok. ½ średnie dawki). Pozostawcie uchylone drzwiczki (ok. 2 cm) tak aby niedoszło do przylepienia się sznura do farby na korpusie, dolot powietrza do komory spalania musi być całkowicie otwarty (Rys. C). Zredukowanym rozpalaniem zapobiegniecie pękaniu szamotu, na czas transportu jest on przyklejany do korpusu, dodatkowo ułatwi to prawidłowe utwardzanie / wypalanie lakieru. Po spaleniu pierwszej ½ dawki opału, można przystąpić do finalnego utwardzenia lakieru. Załaduj palenisko dopuszczalnej ilością paliwa używając drobnego drewna. Zostawcie lekko uchylone drzwiczki (ok. 2 cm). Musi dojść do dostatecznego utwardzenia się lakieru pod drzwiczkami. Po spaleniu tej dawki, kolejne minimum 2–3 palenia powinny odbywać się przy dopuszczalnej ilością paliwa, jednak też już przy zamkniętych drzwiczkach i maksymalnie otwarty dolotem powietrza do komory paleniska (Rys. C). Wypalaniu towarzyszy zapach, który trwa przez cały czas utwardzania lakieru, dlatego podczas tego procesu należy zapewnić prawidłowe wietrzenie pomieszczeń.

2 Rozpalanie

Suwak regulacji dolotu powietrza ustawcie w pozycji otwartej (Rys. C), jeśli niema automatycznej regulacji palenia. Do rozpalenia użyjcie maks. podwójnej ilości średnie dawki drewna. Włóżcie na dno paleniska grube polana, na wierzch ułóżcie drobniejsze kawałki drewna (Rys. 2). Do rozpalania należy używać podpałkę przeznaczoną do tego celu. Jeżeli zachodzi potrzeba (ogień nie chce się rozpalić przez dłuższy czas). Dla zwiększenia ilości powietrza pozostawcie na chwilę lekko uchylone drzwiczki (ok. 2 cm). Przy normalnym paleniu drzwiczki powinny być zawsze zamknięte. Podczas rozpalania nie dokładajcie, dopóki drewno całkiem nie spali się na czerwone węgielki.

3 Palenie i dokładanie

Podczas dokładania na ok. 10 sek. Należy lekko uchylić drzwiczki aby wyrównać ciśnienie w palenisku. W ten sposób unikniecie wypadania popiołu i wydostawania się dymu do wnętrza. Dokładajcie zawsze taką ilość drewna, która jest dla danego modelu określona w tabeli jako dawka nominalna (Rys. 4). Po dołożeniu zamknijcie drzwiczki paleniska. Radzimy ustawić suwak sterowania powietrza dla uzyskania mocy nominalnej w optymalnej pozycji (Rys. B, B1). Nie dokładajcie dopóki drewno nie spali się na czerwone węgielki.

4 Zakończenie palenia

Po zakończonym paleniu zamknijcie suwak sterowania powietrzem. Zamknięciem suwaka zapobiegniecie niepotrzebnemu wychłodzeniu paleniska i ucieczce zakumulowanemu ciepła do komina (Rys. A).

1 przygotowanie paliwa do rozpalenia
2 ułożenie drewna w palenisku
3 zapalić drewno z góry
4 dokładka

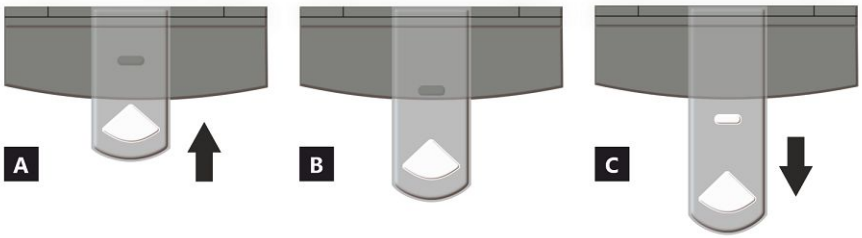

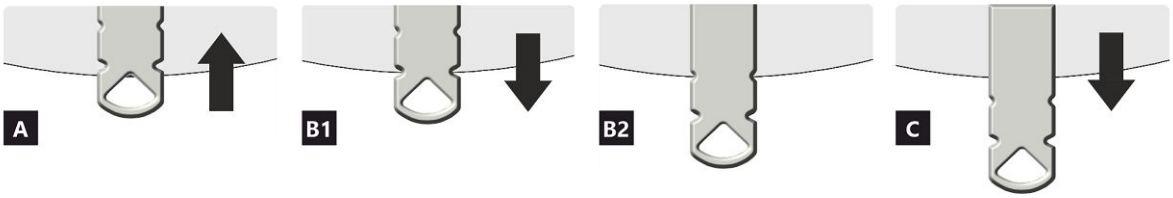

STEROWNIK NAWIEWU

A zamknięty
B otwarty – grzanie z mocą nominalną (praca optymalna)
C otwarty – pozycja na początku grzania (uruchomienie produktu)

A zamknięty
B1 otwarty – grzanie z mocą nominalną (praca optymalna)
B2 otwarty – powietrze pierwotne zamknięte
C otwarty – pozycja na początku grzania (uruchomienie produktu)

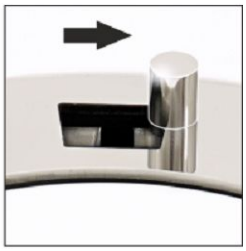

STEROWNIK POWIETRZA KONWEKCYJNEGO *

Poprzez zmianę położenia sterownika można częściowo regulować intensywność przepływu ciepłego powietrza konwekcyjnego.

1 zamknięty – powolny napływ ciepłego powietrza do pomieszczenia, w którym zainstalowany jest produkt.
2 otwarty – szybki napływ ciepłego powietrza do pomieszczenia, w którym zainstalowany jest produkt.

Uwaga: Zamknięta konwekcyjna regulacja powietrza nie powoduje nadmiernego przegrzania produktu, ani nie powoduje jego uszkodzenia.

* Ten sterownik jest dostępny tylko w niektórych produktach.

ECUADOR HG6 10 EX

Deklarowane właściwości produktu

Powiązana specyfikacja techniczna	✓ EN 16510-1 ed.2:2023 | EN 16510-2-1:2022 ✓ Ecodesign ✓ DIN+ ✓ BImSchV2 ✓ 15a B-VG 2015			
Klasyfikacja produktu		Type CA		
		Nominalna moc cieplna (nom)	**Częściowa moc cieplna (part)**	
Efektywność energetyczna	η_{nom} | η_{part}	80	---	%
Sezonowa efektywność energetyczna ogrzewania pomieszczeń	ηs_{nom} | ηs_{part}	70	---	%
Współczynnik efektywności energetycznej	EEI	106		
Etykieta energetyczna		A		
Opał		Kawałek drewna		
Długość polan		250-350		mm
Nominalna dawka opału		2,04	---	kg/h
Dopuszczalna dawka opału		2,7		kg/h
Interwał dokładania		1 godzina		
Ilość powietrza do spalania		25,9		m^3/h
Nominalna moc cieplna	P_{nom} | P_{part}	7,0	---	kW
Nominalna moc cieplna wymiennika ciepła	P_{Wnom} | P_{Wpart}	---	---	kW
Maksymalne ciśnienie robocze wody	p_W	---		bar
Masa cząstek stałych w spalinach	$\Phi_{f,\,g\,nom}$ | $\Phi_{f,\,g\,part}$	8,6	---	g/s
Średnia temperatura spalin		247	---	°C
Temperatura wyjściowa spalin	T_{snom} | T_{spart}	296	---	°C
Ciąg komin	p_{nom} | p_{part}	12	---	Pa
Klasa temperaturowa komina		T400		
Podłączenie do wspólnego komina		Tak		
Przechowywanie paliwa w obszarze schowka na drewno Maksymalne nagrzewanie drewna w schowku na drewno		Tak 13		 °C
Pył O_2 = 13 %	PM_{nom} | PM_{part}	26	---	mg/Nm^3
Emisja spalin (CO w gazach spalinowych przy O_2 = 13 %)	CO_{nom} | CO_{part}	0,0638 797	--- ---	% mg/Nm^3
OGC O_2 = 13 %	OGC_{nom} | OGC_{part}	43	---	mg/Nm^3
NOx O_2 = 13 %	NO_{xnom} | NO_{xpart}	83	---	mg/Nm^3
Automatyczna regulacja spalania		---	---	
Zużycie energii elektrycznej w trybie czuwania	el_{SB}	---		kW
Zużycie energii elektrycznej	el_{max} | el_{min}	---	---	kW
Utrata zastoju powietrza	V_h	---		m^3/h
Praca przerywana | Praca ciągła	INT | CON	INT		

Podstawowe dane techniczne

Wymiary podstawowe (Wysokość | Szerokość | Głębokość)	H | W | L	1497 | 598 | 463	mm
Wymiary komory spalania (Wys. | Szer. | Głęb.)	H | W | L	400 | 400 | 346	mm
Wymiary drzwiczek paleniska (Wys. | Szer. | Głęb.)	H | W | L	--- | --- | ---	mm
Wysokość osi tylnego (bocznego) wylotu spalin		1021	mm
Pojemność płaszcza wodnego		---	l
Średnica komina		150	mm
Średnica wylotu spalin	d_{out}	150	mm
Średnica CDP – centralnego doprowadzenia powietrza		125	mm
Maks. długość (rura) centralnego dopływu powietrza		5000	mm
Waga	m	254	kg
Nośność	m_{chim}	200	kg

ECUADOR HG6 10 EX

Moc grzewcza (wartość opałowa)
minimalna wielkość pomieszczenia do zainstalowania produktu

Izolacja domu – bardzo dobry (20 W/m³)	np. nowy, ocieplony dom / stałego mieszkalny	240	m³
Izolacja domu – dobra (22,5 W/m³)		213	m³
Izolacja domu – średni (32 W/m³)		150	m³
Izolacja domu – zły (45 W/m³)		107	m³
Izolacja domu – bardzo źle (50 W/m³)	np. stary, nieocieplony dom / domek / domek letniskowy	96	m³

Odległość od materiałów palnych
z nieizolowaną rurą dymową (podane na etykiecie produkcyjnej)

		Wskazówki	
Tylna	d_R	200	mm
Czołowa	d_P	1200	mm
Czołowa do podłogi	d_F	450	mm
Boczne	d_S	450	mm
Od strony szkła ścianki	d_{S1}	---	mm
Boczne – nisza	d_{S2}	350	mm
Boczne – lokalizacja 45°	d_{S3}	100	mm
Promieniowanie boczne	d_L	300	mm
Od podłogi	d_B	10	mm
Z sufitu	d_C	750	mm

Odległość od materiałów palnych z izolowaną rurą dymową *

Tylna	d_R	---	mm
Boczne	d_S	---	mm

Odległość od materiałów palnych z płytą do zawieszania (osłoną)

Tylna	d_R	---	mm
Boczne	d_S	---	mm

Odległość od materiałów palnych z izolowaną rurą dymową i płytą do zawieszania (osłoną) *

Tylna	d_R	---	mm
Boczne	d_S	---	mm

Odległość od materiałów niepalnych

Tylna	d_{Rnon}	80	mm
Boczne	d_{Snon}	200	mm
Boczne – nisza	d_{S2non}	80	mm

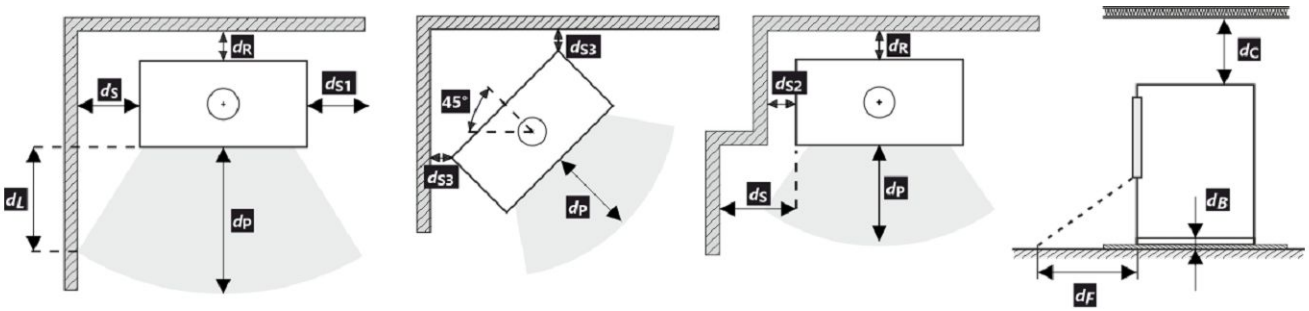

Podczas instalacji i eksploatacji produktu należy przestrzegać wszystkich lokalnych przepisów, w tym dotyczących norm krajowych i europejskich.

Jeżeli na skutek promieniowania na podłodze przed budynkiem lub na ścianach bocznych nie zostanie przekroczona wartość 65 K, wówczas d_F lub d_L można zadeklarować jako 0 mm.

* Odległość zakłada użycie izolowanej rury spalinowej o minimalnej grubości izolacji 25 mm aż do produktu.

Odległość od materiałów palnych (niepalnych) – tylne podłączenie przewodu kominowego

Tylna	d_R	200	mm
Boczne	d_S	450	mm

Tylne podłączenie przewodu kominowego

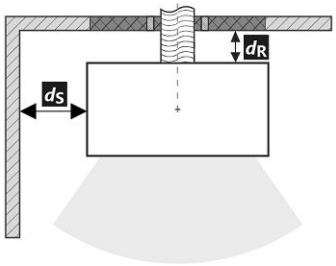

Przejście przewodu kominowego przez ścianę z materiału palnego

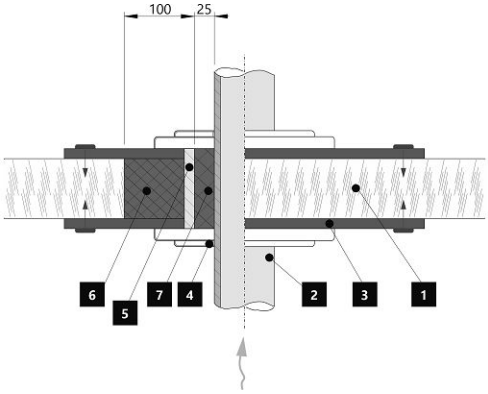

1. Ściana
2. Komin
3. Płyta pokrywy (niepalna, niemetalowa)
4. Rozeta
5. Rurka ochronna
6. Wypełnienie izolacji (niepalne, np. włókno szklane)
7. Wypełnienie izolacji (niepalna, np. glina)

Odległość od materiałów palnych (niepalnych) – tylne podłączenie izolowanego przewodu kominowego

Tylna	d_R	---	mm
Boczne	d_S	---	mm

Tylne przyłącze kominowe (izolowane)

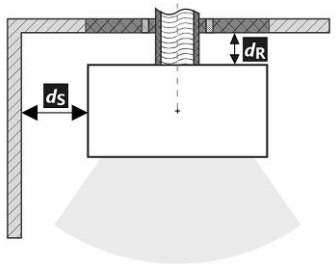

Przejście przewodu kominowego przez ścianę z materiału palnego

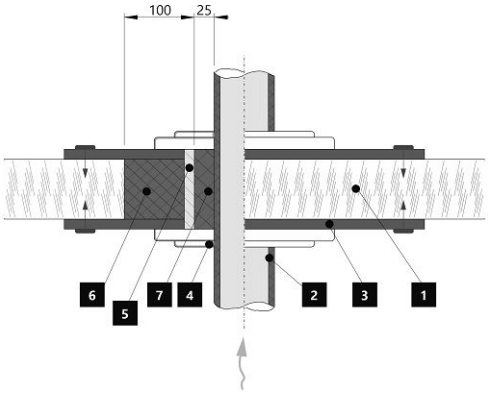

1. Ściana
2. Izolowany przewód kominowy
3. Płyta pokrywy (niepalna, niemetalowa)
4. Rozeta
5. Rurka ochronna
6. Wypełnienie izolacji (niepalne, np. włókno szklane)
7. Wypełnienie izolacji (niepalna, np. glina)

Uwaga

W przypadku gdy palenisko instalowane jest pomieszczeniach w których zamontowane są systemy wentylatorowe, wentylatory nawiewne, okapy, systemy wentylacji lub rekuperatory konieczne jest zapewnić dostateczny dostęp powietrza (CDP). Odradzamy instalowanie naszych palenisk w pomieszczeniach w których może występować podciśnienie.

Produkt musi być instalowany na podłogach odpowiedniej nośności.

Już podczas instalacji należy zapewnić odpowiedni dostęp do czyszczenia i konserwacji pieców kominkowych lub wkładów kominkowych, przewodu dymowego i komina, o ile produktu nie można czyścić z innego miejsca, takiego jak dach lub przez drzwiczki przeznaczone do tego celu.

Produkt i jego kanały spalinowe muszą być regularnie i dokładnie sprawdzane oraz czyszczone przed sezonem grzewczym i po nim.

Przeczytaj i postępuj zgodnie z ogólną instrukcją.

Granice systemu

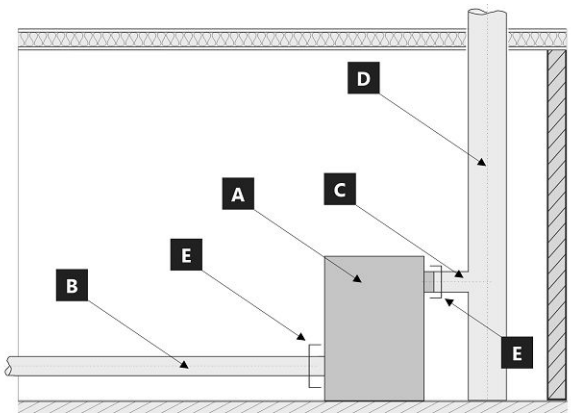

Granice systemu dla urządzenie: EN 16510-1 ed. 2:2023

A Granice systemu
B Rura powietrza do spalania
C Rura przyłączeniowa komina
D Komin
E Granice systemu

POZYCJA E

C Rura przyłączeniowa komina

B Rura powietrza do spalania

Etykieta produkcyjna

1. Nazwa producenta lub zastrzeżony znak towarowy
2. Siedziba firmy, strona internetowa
3. Oznaczenie CE, cyfry oznaczają rok wydania certyfikatu
4. Typ, numer lub ozn. modelu służące do identyfikacji produktu
5. Specyfikacja produktu
6. Zalacene paliwo
7. Klasifikacja produktu
8. Obowiązujące normy
9. Tabela wartości
   nom – wartości przy nominalnej mocy cieplnej
   part – wartości przy częściowej mocy cieplnej
   P – moc cieplna
   P_W – moc cieplna wymiennika ciepła
   η – sprawność energetyczna
   CO – CO emisja przy 13 % O_2
   NO_x – NO_x przy 13 % O_2
   OGC– OGC przy 13 % O_2
   PM – pył przy 13 % O_2
   p – minimalny ciąg komina
   p_W – maksymalne ciśnienie robocze
   Odległość od materiałów palnych:
   d_R – tylna
   d_S – boczne
   d_C – z sufitu
   d_P – czołowa
   d_F – czołowa do podłogi
   d_L – promieniowanie boczne
   d_B – od podłogi
   Odległość od materiałów niepalnych:
   d_{Rnon} – tylna
   d_{Snon} – boczne
   d_{S2non} – boczne (nisza)
   Właściwości produktu:
   W_{max} – maksymalny pobór prądu
   T_s – temperatura wyjściowa spalin
   V_h – utrata zastoju powietrza
   d_{out} – średnica wylotu spalin
   H – wysokość
   W – szerokość
   L – głębokość
   NPD (No Performance Determined) – międzynarodowy skrót, który może być użyty, gdy nie określono właściwości lub parametrów. Oznaczenie jest zgodne z rozporządzeniem UE 305/2011.
10. Dokument: Deklaracja właściwości użytkowych
11. Instrukcje
12. Kod kreskow | Numer fabryczny (seryjny)

ECUADOR HG6 10 EX

A termék üzembe helyezésekor be kell tartani minden helyi előírást, beleértve a nemzetközi és európai szabványokra vonatkozókat is. A kiválasztott termék összeszerelését és beszerelését csak a hivatalos márkakereskedője végezheti vállalat **Storch Kamine GmbH**. Ez szükséges a garancia elfogadásához és a termék megfelelő működéséhez. Ez a termék nem alkalmas elsődleges hőforrásnak.

Használati utasítás

Kérjük, figyelmesen olvassa el a használati útmutatóban található információkat és utasításokat.

Üzemi kéményhuzat

Üzemi huzat 12 Pa. A maximális üzemi kéményhuzat 20 Pa. Ezt a termék működése közben kell mérni. Javasoljuk a huzatszabályozó felszerelését, különösen akkor, ha a készülék fel van szerelve automatikus égéslevegő szabályzó egységgel.

Engedélyezett üzemanyag

Száraz, csomós fa, ami legfeljebb 20%-os nedvesség tartalmú. A megadott átlagos üzemanyag-fogyasztást mindig be kell tartani – 2,04 kg/óra. Az ajánlott rönkhossz kb. 250-350 mm. Ez az égéstér méretétől függ. Mindig legalább 2 fadarabot használjon.

A termék működése

1 **A festék megkeményedése**

A termékkel történő első begyújtást korlátozott mennyiségű kisebb fadarabbal kell elvégezni (az Átlagos üzemanyag dózis kb. ½-ével). Hagyja nyitva az ajtót (kb. 2 cm-es rés), hogy az ajtózsinór ne tapadjon a festékhez. A levegő szabályzókart állítsa maximálisan nyitott állapotba (C ábra). A lassú felmelegedési folyamat megakadályozza a samott téglák repedését, a festék sérülését és az anyagok deformálódását. A fa izzó szénné való elégetése után folytathatja a festék megkeményedésének folyamatát. Töltse be a tűztérbe a megengedett mennyiségű tüzelőanyagot, kisebb rönkök és darabok felhasználásával. Hagyja nyitva az ajtót (kb. 2 cm-re). Az ajtó alatti festéknek kellően meg kell keményednie. Amikor ez az adag leég, végezzen legalább 2–3 további periódust a megengedett mennyiséggel, most zárt ajtóval és maximálisan nyitott levegőellátással (C ábra). A festék megkeményedését olyan szag okozza, amely a teljes időtartamig fennmarad, ezért a leírt műveleteket csak megfelelő helyiségszellőztetés mellett szabad elvégezni.

2 **Begyújtás**

Állítsa a levegőszabályzó kart nyitott helyzetbe (C ábra), ha nincs aktív égésszabályozás. Ha a termék öntöttvas rácsot tartalmaz, nyissa ki. Az átlagos üzemanyagmennyiség max. kétszeresét használja a gyújtáshoz. Először helyezzen nagyobb rönköket a égéstér aljára, majd rétegezzen rájuk finomabb, száraz fadarabokat (2. ábra). Használjon kifejezetten erre a célra kialakított gyújtóst. Ha szükséges (a tűz egy idő után sem gyulladt be), hagyja nyitva az ajtót egy ideig (kb. 2 cm), hogy további szükséges levegőt biztosítson. Ezután normál fűtés közben mindig tartsa zárva az ajtót. Ne helyezzen be új adag fát, amíg az előző adag teljesen izzó szénné égett, és csak parázs van az égéstérben, látható lángok nélkül.

3 **Fűtés és újabb fa behelyezése**

A helyiségben és az égéstérben uralkodó nyomás kiegyenlítéséhez kissé nyissa ki az ajtót, kb. 2 cm-es rés 10 másodpercig minden újra töltés előtt. Ez megakadályozza a hamu és füst esetleges kijutását a helyiségbe. Helyezze be az égéstérbe a megfelelő mennyiségű tűzifát, lásd az átlagos tűzifa-fogyasztást (4. ábra). A fa visszarakása után mindig zárja be megfelelően az ajtót. Javasoljuk, hogy a levegőszabályzó kart állítsa az optimális helyzetbe névleges teljesítményen (B, B1 ábra). Ne töltsön be új adagot, amíg a fa izzó szénné nem ég.

4 **A fűtési folyamat befejezése**

Miután a kamrában lévő fa le égett, állítsa a levegőellátó kart zárt helyzetbe. Ez megakadályozza a felgyülemlett hő nem kívánt szivárgását a kéménybe / külső térbe (A ábra).

1 tüzelőanyag előkészítése a begyújtáshoz
2 fa szétrakása a tűztérben
3 gyújtsa meg a fa a tetejéről
4 tüzelőfa rárakása

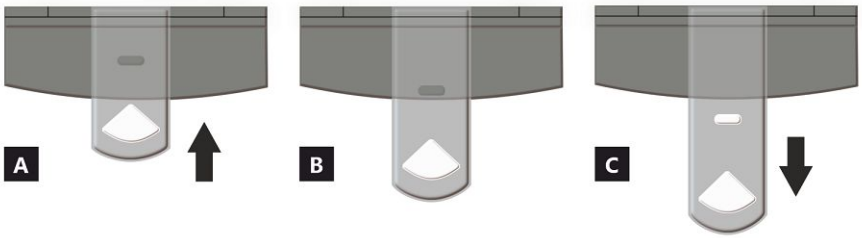

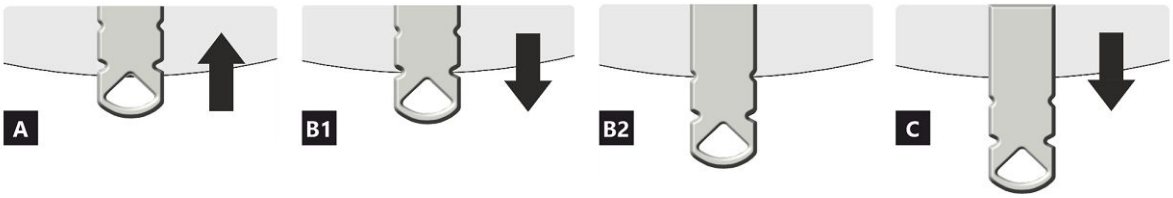

LEVEGŐELLÁTÁS SZABÁLYOZÓ

A zárva
B nyitva – fűtés névleges teljesítményen (optimális működés)
C nyitva – pozíció a befűtésnél (termék üzembe helyezése)

A zárva
B1 nyitva – fűtés névleges teljesítményen (optimális működés)
B2 nyitva – primer levegő bezárása
C nyitva – pozíció a befűtésnél (termék üzembe helyezése)

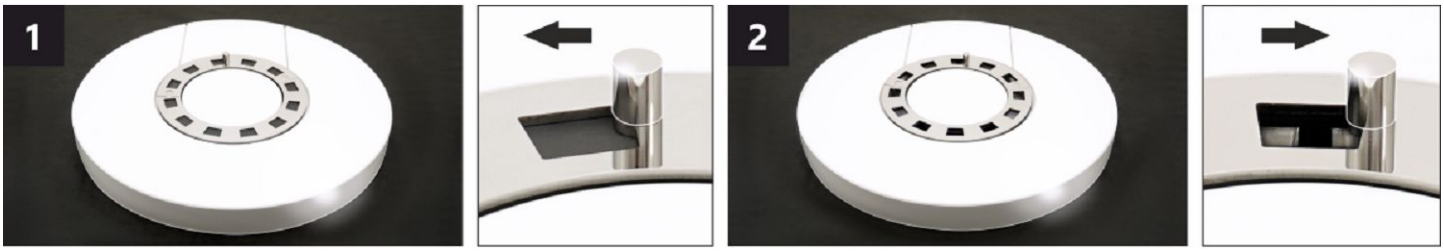

KONVEKCIÓS LEVEGŐ SZABÁLYOZÓ *

A szabályozó helyzetének beállításával részben szabályozható a konvekción keresztül áramló meleg levegő intenzitása.

1 zárva – a meleg levegő lassú áramlása abba a helyiségbe, amelybe a terméket telepítik.
2 nyitva – a meleg levegő gyors áramlása abba a helyiségbe, amelyben a termék fel van szerelve.

Megjegyzés: A zárt konvekciós levegőszabályozás nem vezet a termék túlzott túlmelegedéséhez, és nem okoz kárt.

* Ez a konvekciós levegőszabályozás csak néhány terméknél érhető el.

ECUADOR HG6 10 EX

A termék deklarált jellemzői

Harmonizált műszaki előírások ✓ EN 16510-1 ed.2:2023 | EN 16510-2-1:2022 ✓ Ecodesign ✓ DIN+ ✓ BImSchV2 ✓ 15a B-VG 2015

Termékosztályozás		Type CA		
		Névleges hőteljesítmény (nom)	**Részlegesen hőteljesítmény (part)**	
Energetikai hatásfok	η_{nom} | η_{part}	80	---	%
Szezonális helyiségfűtési hatásfok	ηs_{nom} | ηs_{part}	70	---	%
Energiahatékonysági mutató	EEI	106		
Energia címke		A		
Üzemanyag		Darabos fa		
Üzemanyag hossza		250-350		mm
Átlagos üzemanyag – fogyasztás		2,04	---	kg/h
Megengedett üzemanyag mennyiség		2,7		kg/h
Üzemanyag – ellátási intervallum		1 óra		
Az égési levegő mennyisége		25,9		m^3/h
Névleges hőteljesítmény	P_{nom} | P_{part}	7,0	---	kW
A hőcserélő névleges hőteljesítménye	P_{Wnom} | P_{Wpart}	---	---	kW
Maximális üzemi víznyomás	p_W	---		bar
Száraz füstgáz tömegáram	$\Phi_{f,\,g\,nom}$ | $\Phi_{f,\,g\,part}$	8,6	---	g/s
Átlagos füstgáz hőmérséklet		247	---	°C
Füstgáz kimeneti hőmérséklet	T_{snom} | T_{spart}	296	---	°C
Huzatigény	p_{nom} | p_{part}	12	---	Pa
A kémény hőmérsékleti osztálya		T400		
Csatlakozás a közös kéményhez		Igen		
Tüzelőanyag tárolása a fatüzelésű kályhák területén A fa maximális felmelegedése a kályhában		Igen 13		 °C
Por O_2 = 13 %	PM_{nom} | PM_{part}	26	---	mg/Nm^3
Égéstermék-kibocsátás (CO a füstgázban O_2 = 13 %)	CO_{nom} | CO_{part}	0,0638 797	--- ---	% mg/Nm^3
OGC O_2 = 13 %	OGC_{nom} | OGC_{part}	43	---	mg/Nm^3
NOx O_2 = 13 %	NO_{xnom} | NO_{xpart}	83	---	mg/Nm^3
Automatikus égésszabályozás		---	---	
Villamosenergia-fogyasztás a készenléti üzemmódban	el_{SB}	---		kW
Villamosenergia-fogyasztás	el_{max} | el_{min}	---	---	kW
Álló légveszteség	V_h	---		m^3/h
Szakaszos működésre | Folytonos működésre	INT | CON	INT		

Alapvető műszaki adatok

Fő méretek (Magasság | Szélesség | Mélység)	H | W | L	1497 | 598 | 463	mm
Az égéstér méretei (Magasság | Szélesség | Mélység)	H | W | L	400 | 400 | 346	mm
Kandalló ajtó méretei (Magasság | Szélesség | Mélység)	H | W | L	--- | --- | ---	mm
A hátsó (oldalsó) bekötés tengelymagassága		1021	mm
A melegvíz-cserélő térfogata		---	l
A füstcső átmérője		150	mm
A füstcsőcsonk átmérője	d_{out}	150	mm
A külső levegő csatlakozás átmérője		125	mm
A központi külső levegőellátás maximális hossza (cső)		5000	mm
Súly	m	254	kg
Teherbírása	m_{chim}	200	kg

ECUADOR HG6 10 EX

Fűtési teljesítmény (fűtőérték)
minimális helyiségméret a termék beépítéséhez

Ház szigetelés – nagyon jó (20 W/m³)	pl. új, szigetelt ház / tartósan lakható	240	m³
Ház szigetelés – jó (22,5 W/m³)		213	m³
Ház szigetelés – közepes (32 W/m³)		150	m³
Ház szigetelés – rossz (45 W/m³)		107	m³
Ház szigetelés – nagyon rossz (50 W/m³)	pl. egy régi, szigeteletlen ház / házikó / kunyhó	96	m³

Távolság gyúlékony anyagoktól
nem szigetelt égéstermék-elvezetővel (a Típustáblán feltüntetett) **Megjegyzés**

Hátsó fal	d_R	200	mm
Első	d_P	1200	mm
Első a padlóra	d_F	450	mm
Oldalfal	d_S	450	mm
Oldalfal üveggel	d_{S1}	---	mm
Oldalfal – bemélyedése	d_{S2}	350	mm
Oldalfal – elhelyezése 45°	d_{S3}	100	mm
Oldalirányú sugárzás	d_L	300	mm
A padlóról	d_B	10	mm
Mennyezettől	d_C	750	mm

Távolság gyúlékony anyagoktól szigetelt füstcsővel *

Hátsó fal	d_R	---	mm
Oldalfal	d_S	---	mm

Távolság gyúlékony anyagoktól függőlemezzel (árnyékolás)

Hátsó fal	d_R	---	mm
Oldalfal	d_S	---	mm

Távolság gyúlékony anyagoktól szigetelt füstcsővel és függőlemezzel (árnyékolás) *

Hátsó fal	d_R	---	mm
Oldalfal	d_S	---	mm

Távolság nem gyúlékony anyagoktól

Hátsó fal	d_{Rnon}	80	mm
Oldalfal	d_{Snon}	200	mm
Oldalfal – bemélyedése	d_{S2non}	80	mm

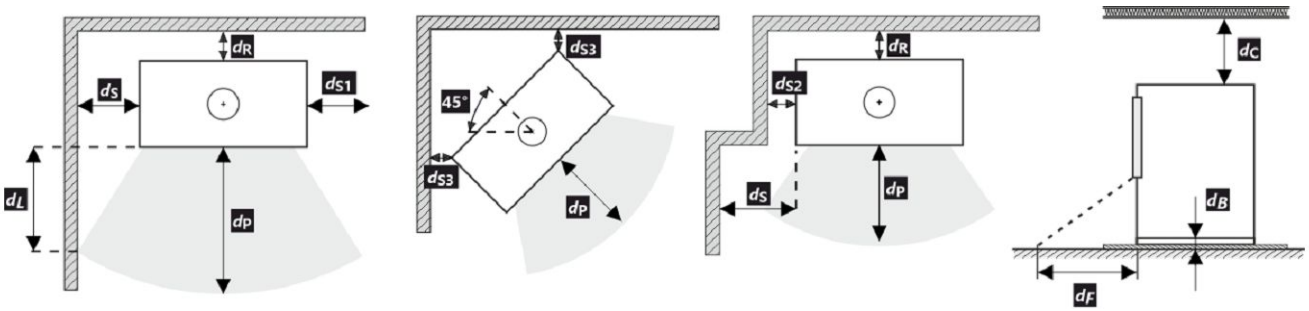

A termék telepítése és üzemeltetése során be kell tartani minden helyi előírást, beleértve a nemzeti és európai szabványokat érintő előírásokat is.

Ha a sugárzás miatt nem lépi túl a 65 K értéket a padlón elöl vagy az oldalfalakon, akkor a d_F vagy d_L 0 mm-nek mondható.

* A távolság feltételezi, hogy a termékig legalább 25 mm vastagságú szigetelt füstcsövet használnak.

Távolság gyúlékony (nem gyúlékony) anyagoktól – hátsó füstcsőcsatlakozás

Hátsó fal	d_R	200	mm
Oldalfal	d_S	450	mm

Hátsó kéménycsatlakozás

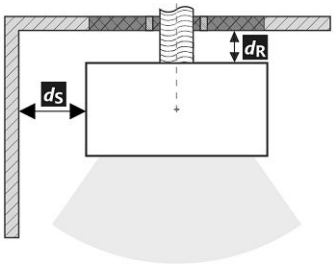

A füstcső áthaladása éghető anyagból készült falon

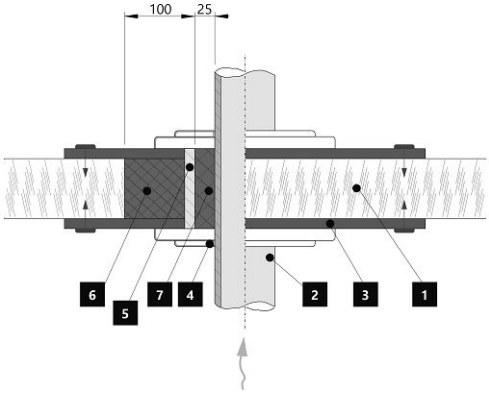

1. Fal
2. Kémény
3. Fedőlap (nem éghető, nem fémből)
4. Rózetta
5. Védőcső
6. Szigetelő töltőanyag (nem éghető, pl. üvegszál)
7. Szigetelőanyag (nem éghető, pl. kályhaagyag)

Távolság gyúlékony (nem gyúlékony) anyagoktól – hátsó füstcsőcsatlakozás (szigetelt)

Hátsó fal	d_R	---	mm
Oldalfal	d_S	---	mm

Hátsó kéménycsatlakozás (szigetelt)

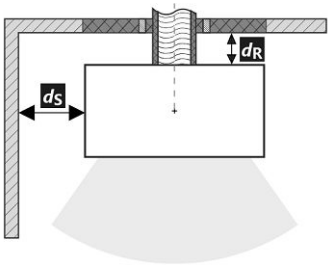

A füstcső áthaladása éghető anyagból készült falon

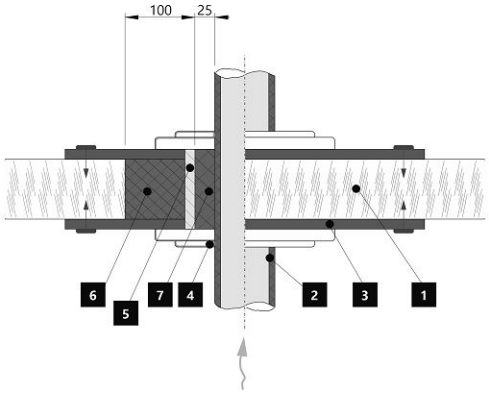

1. Fal
2. Szigetelt füstcső
3. Fedőlap (nem éghető, nem fémből)
4. Rózetta
5. Védőcső
6. Szigetelő töltőanyag (nem éghető, pl. üvegszál)
7. Szigetelőanyag (nem éghető, pl. kályhaagyag)

Figyelmeztetés

Amennyiben a termékeket olyan helyiségekben helyezik el, ahol a levegőt ventilátorok, elszívók, szellőző-, fűtő- vagy szellőztetőberendezések szívják el, elegendő levegőellátásról (KKL) kell gondoskodni. Termékünket nem ajánlott ilyen eszközökkel együtt használni.

A terméket megfelelő teherbírású padlóra kell telepíteni.

A termék, a füstelvezető és a kémény tisztításához és karbantartásához megfelelő hozzáférést kell biztosítani a telepítés során, kivéve, ha a termék tisztítása más helyről, például a tetőről vagy egy erre a célra kialakított ajtóból is elvégezhető.

A terméket és a füstgázcsatornákat rendszeresen és alaposan ellenőrizni és tisztítani kell a fűtési szezon előtt és után.

Olvassa el figyelmesen az általános utasításokat.

Rendszer határait

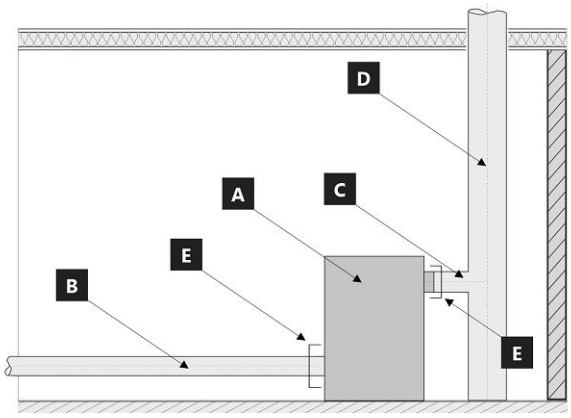

A készülék rendszer határai: EN 16510-1 ed. 2:2023

A Készülék
B Égési levegő cső
C Égéstermék csatlakozó cső
D Kémény
E Rendszer határait

POZÍCIÓ E

C Égéstermék csatlakozó cső

B Égési levegő cső

Típustábla

1. A gyártó neve vagy bejegyzett védjegye
2. A vállalat székhelye, honlapja
3. CE megfelelőségi jel, a szám a kiállításának évét jelzik
4. Típus, szám vagy modellmegjelölés a termék azonosítására
5. Termékleírás
6. Ajánlott üzemanyagok
7. Termékosztályozás
8. Alkalmazandó szabványok
9. Értéktáblázat
   nom – értékek a névleges hőteljesítményen
   part – értékek a részleges hőteljesítményen
   P – hőteljesítmény
   P_W – hőcserélő hőteljesítménye
   η – energetikai hatásfok
   CO – CO égéstermék-kibocsátás 13 % O_2 mellett
   NO_x – NO_x 13 % O_2 mellett
   OGC– OGC 13 % O_2 mellett
   PM – por 13 % O_2 mellett
   p – minimális kéményhuzat
   p_W – maximális üzemi víznyomás
   Távolság gyúlékony anyagoktól:
   d_R – hátsó fal
   d_S – oldalfal
   d_C – mennyezettől
   d_P – első
   d_F – első a padlóra
   d_L – oldalirányú sugárzás
   d_B – a padlóról
   Távolság nem gyúlékony anyagoktól:
   d_{Rnon} – hátsó fal
   d_{Snon} – oldalfal
   d_{S2non} – oldalfal (emélyedése)
   A termék jellemzői:
   W_{max} – maximális elektromos bemenet
   T_s – kimeneti égéstermékek hőmérséklete
   V_h – álló légveszteség
   d_{out} – a füstcsőcsonk átmérője
   H – magasság
   W – szélesség
   L – mélység
   NPD (No Performance Determined) – nemzetközi rövidítés, amely akkor használható, ha nincs tulajdonság vagy paraméter megadva. A jelölés megfelel a 305/2011/EU rendeletnek.
10. Teljesítménynyilatkozat dokumentum
11. Utasítások
12. Vonalkód | Gyártásiszám

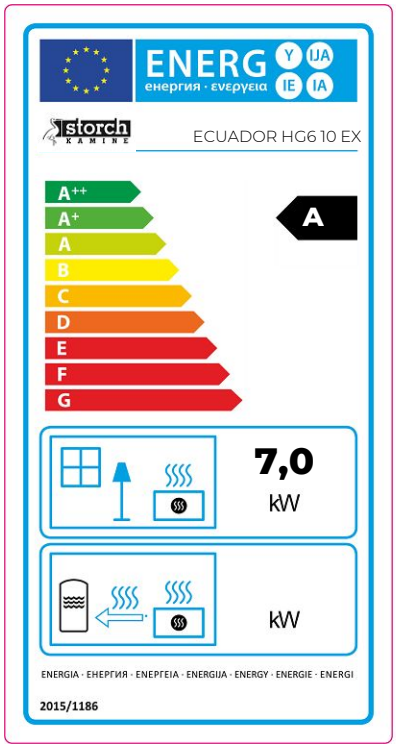

CZ Informační list výrobku dle nařízení EU 2015/1186

Název nebo ochranná známka dodavatele	**Storch Kamine GmbH**
Identifikační značka modelu používaná dodavatelem	**ECUADOR HG6 10 EX**
Třída energetické účinnosti modelu	**A**
Přímý tepelný výkon (kW)	**7,0**
Nepřímý tepelný výkon (kW)	**-**
Index energetické účinnosti EEI	**106**
Energetická účinnost u jmenovitého výkonu (%)	**80**
Energetická účinnost u minimálního zatížení (%)	**Pass**

Poznámky k instalaci a údržbě:
Přečtěte si všeobecný návod a dodržujte jej!
Dodržujte vzdálenosti od hořlavých materiálů a protipožární ochranu!
Výrobkem musí proudit dostatečné množství spalovacího vzduchu!
Výrobek s teplovodním výměníkem smí být uveden do provozu pouze tehdy, jsou-li všechna bezpečnostní zařízení funkční!

SK Informačný list výrobku podľa nariadenia EU 2015/1186

Meno dodávateľa alebo jeho ochranná známka	**Storch Kamine GmbH**
Identifikačný kód modelu dodávateľa	**ECUADOR HG6 10 EX**
Trieda energetickej účinnosti modelu	**A**
Priamy tepelný výkon (kW)	**7,0**
Nepriamy tepelný výkon (kW)	**-**
Index energetickej účinnosti EEI	**106**
Užitočná energetická účinnosť pri menovitom tepelnom výkone (%)	**80**
Užitočná energetická účinnosť pri minimálnom zaťažení (%)	**Pass**

Poznámky k inštalácii a údržbe:
Prečítajte si všeobecné pokyny a postupujte podľa nich!
Dodržujte vzdialenosti od horľavých materiálov a protipožiarnu ochranu!
Výrobkom musí prúdiť dostatočné množstvo spalovacieho vzduchu!
Výrobok s výmenníkom tepla sa môže uviesť do prevádzky len vtedy, ak sú všetky bezpečnostné zariadenia funkčné!

PL Karta produktu rozporządzenia EU 2015/1186

Nazwa dostawcy lub znak towarowy	**Storch Kamine GmbH**
Identyfikator modelu dostawcy	**ECUADOR HG6 10 EX**
Klasa efektywności energetycznej modelu	**A**
Bezpośrednia moc cieplna produktu (kW)	**7,0**
Pośrednia moc cieplna produktu (kW)	**-**
Współczynnik efektywności energetycznej EEI	**106**
Sprawność użytkowa przy nominalnej mocy cieplnej oraz (%)	**80**
Sprawność użytkowa przy minimalnym obciążeniu (%)	**Pass**

Uwagi dotyczące instalacji i konserwacji:
Przeczytaj i przestrzegaj ogólnych instrukcji!
Przestrzegać odległości od materiałów palnych i ochrony przeciwpożarowej!
Do produktu musi dopływać odpowiednia ilość powietrza do spalania!
Wymiennik ciepła ciepłej wody użytkowej można uruchomić tylko wtedy, gdy wszystkie urządzenia zabezpieczające są sprawne!

HU Termékinformációs adatlap a 2015/1186 EU rendelet szerint

A szállító neve vagy védjegye	**Storch Kamine GmbH**
Az eladó által használt modellazonosító	**ECUADOR HG6 10 EX**
Energiahatékonysági osztály	**A**
Közvetlen hőteljesítmény (kW)	**7,0**
Közvetett hőteljesítmény (kW)	**-**
Energiahatékonysági mutató EEI	**106**
Energiahatékonyság névleges teljesítményen (%)	**80**
Energiahatékonyság a minimális terhelésnél (%)	**Pass**

Telepítési és karbantartási utasítások:
Olvassa el az általános utasításokat, és kövesse azokat!
Tartsa be az éghető anyagoktól való távolságokat és a tűzvédelmet!
A termékbe elegendő égési levegőnek kell áramolnia!
A melegvíz-hőcserélővel ellátott terméket csak akkor szabad üzembe helyezni, ha minden biztonsági berendezés működik!

Dveře topeniště – Aretace 1 | Dvierka ohniska – Aretácia 1 | Drzwi paleniska – Mechaniczne blokowanie drzwi 1
Kandallóajtó – Záró mechanizmus 1

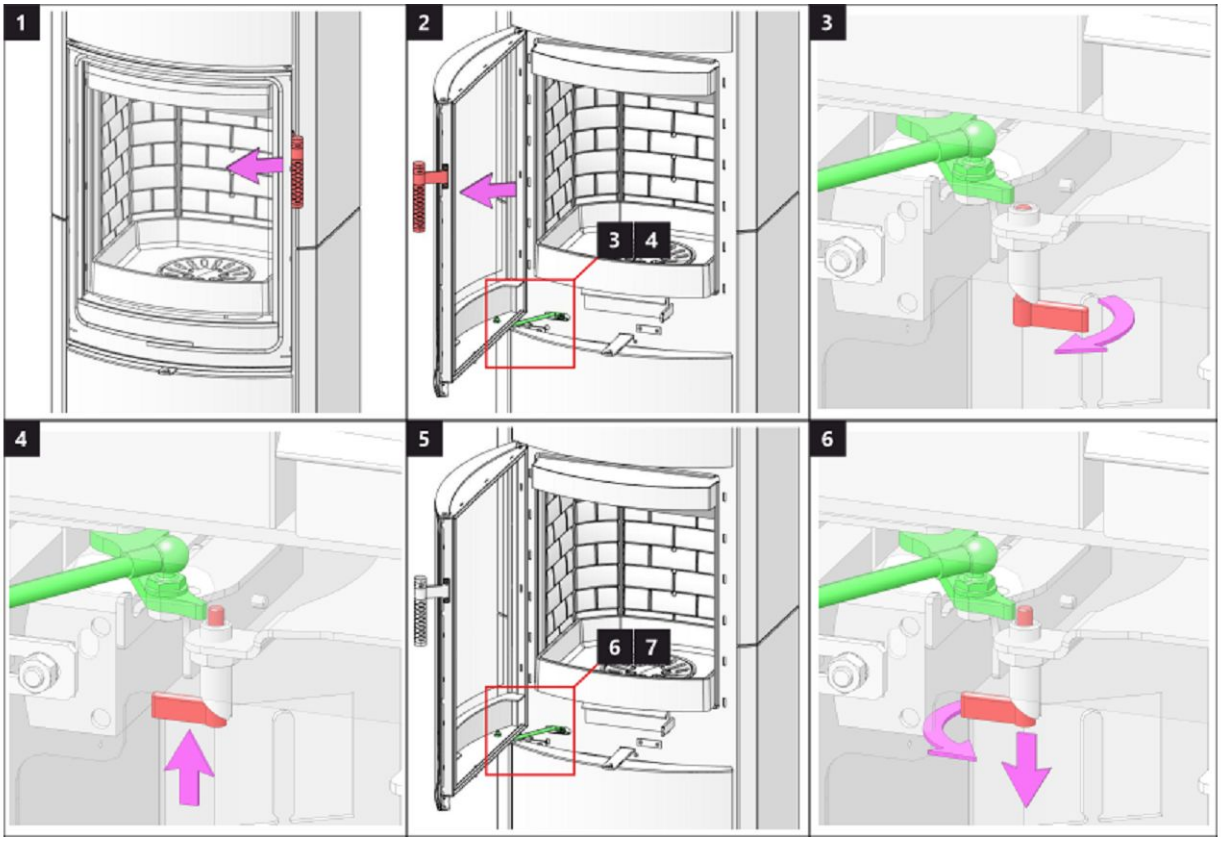

Dveře topeniště – Aretace 2 | Dvierka ohniska – Aretácia 2 | Drzwi paleniska – Mechaniczne blokowanie drzwi 2
Kandallóajtó – Záró mechanizmus 2

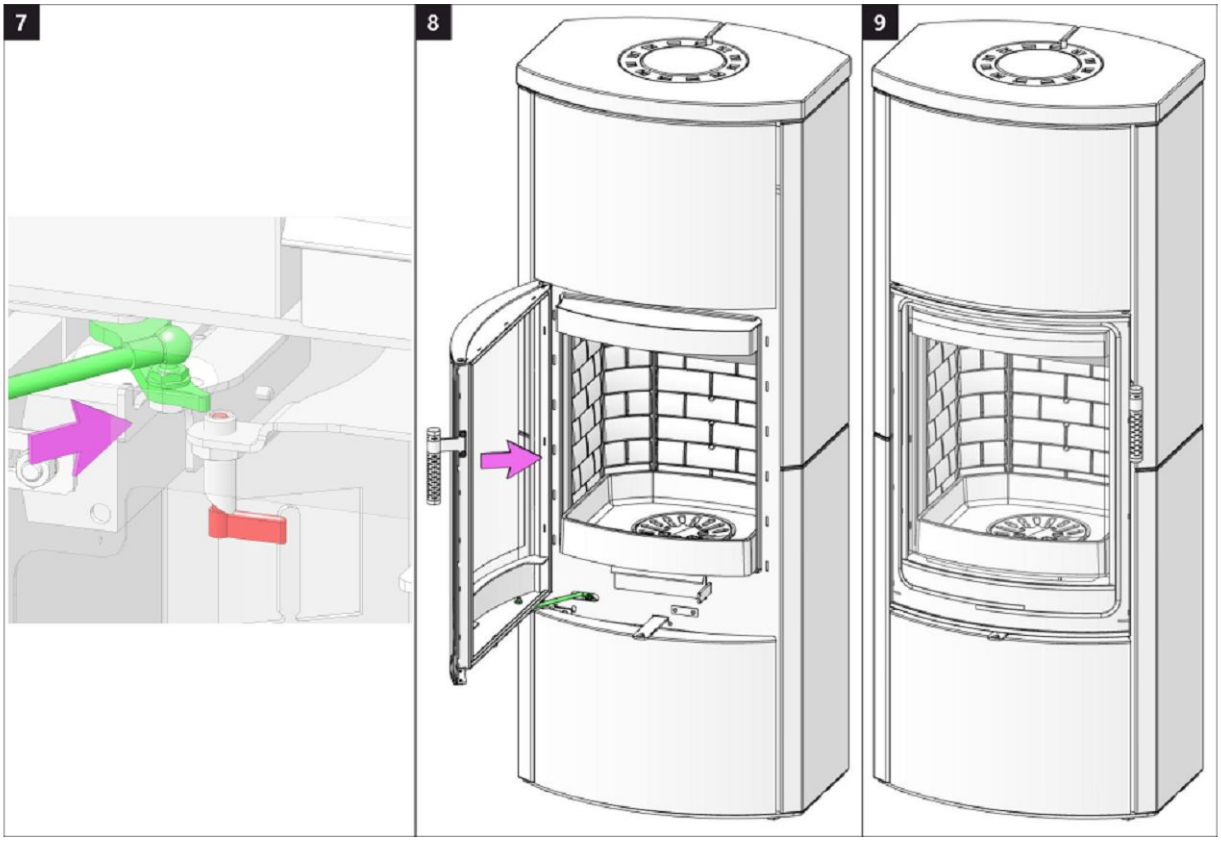

Dveře akumulace 1 | Dvere akumulácie 1 | Drzwicki akumulacji 1 | Akkumulátor rekesz ajtaja 1

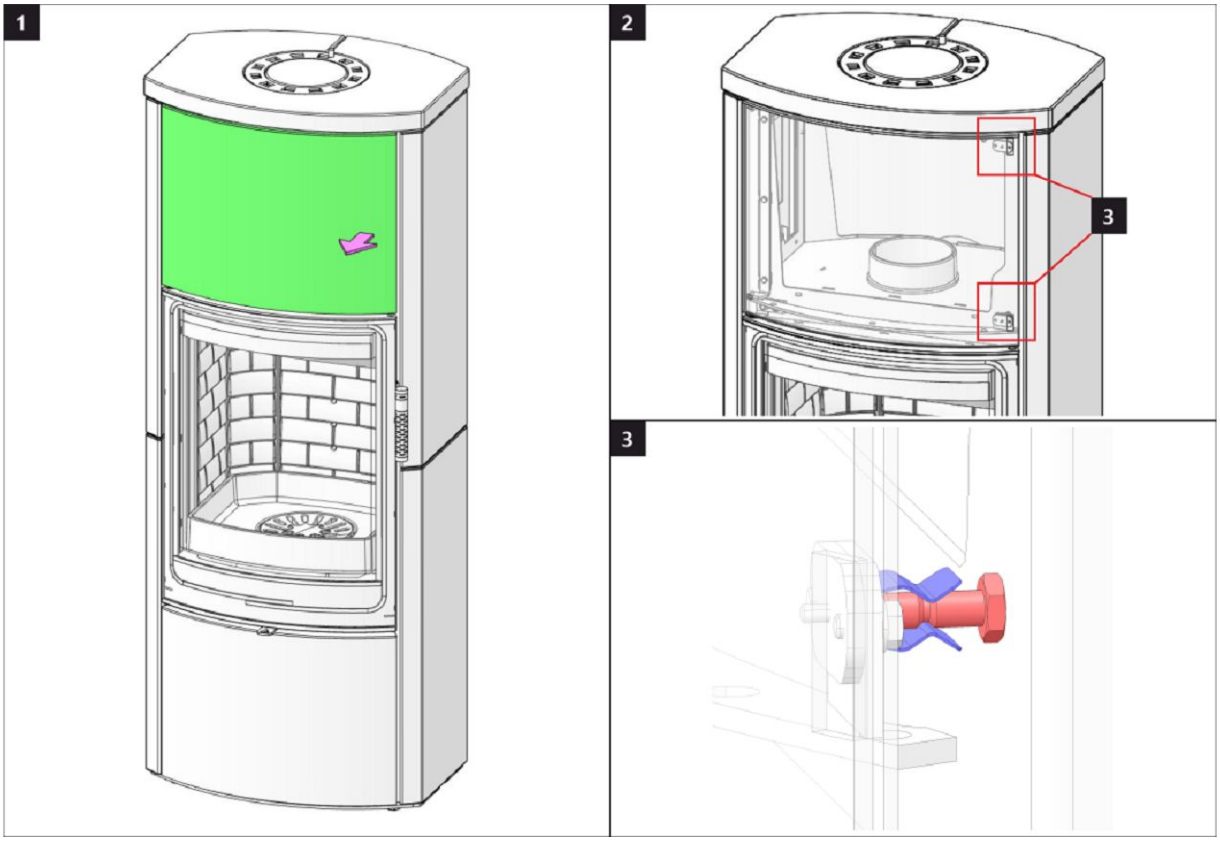

Dveře akumulace 2 | Dvere akumulácie 2 | Drzwicki akumulacji 2 | Akkumulátor rekesz ajtaja 2

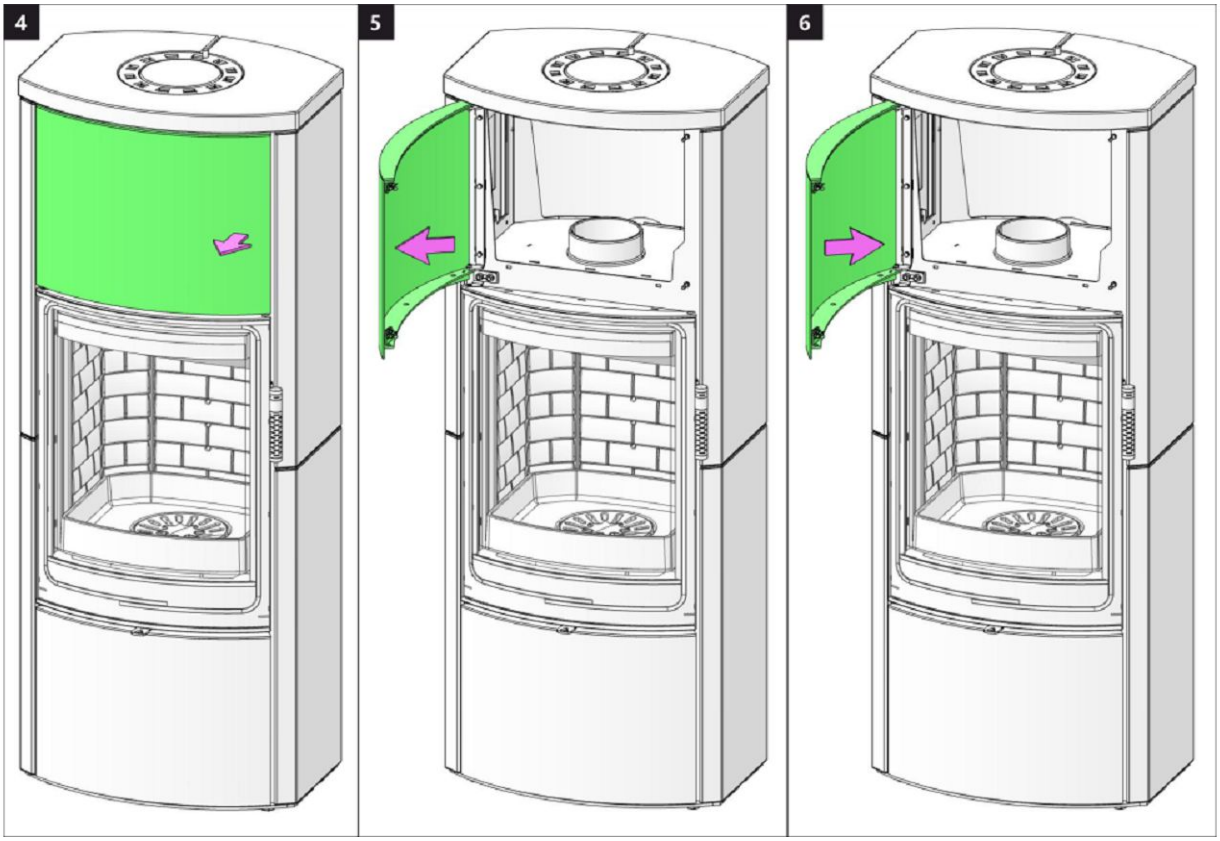

Dveře dřevníku 1 | Dvere drevníka 1 | Drzwiczki schowka na drewno 1 | Fatároló ajtó 1

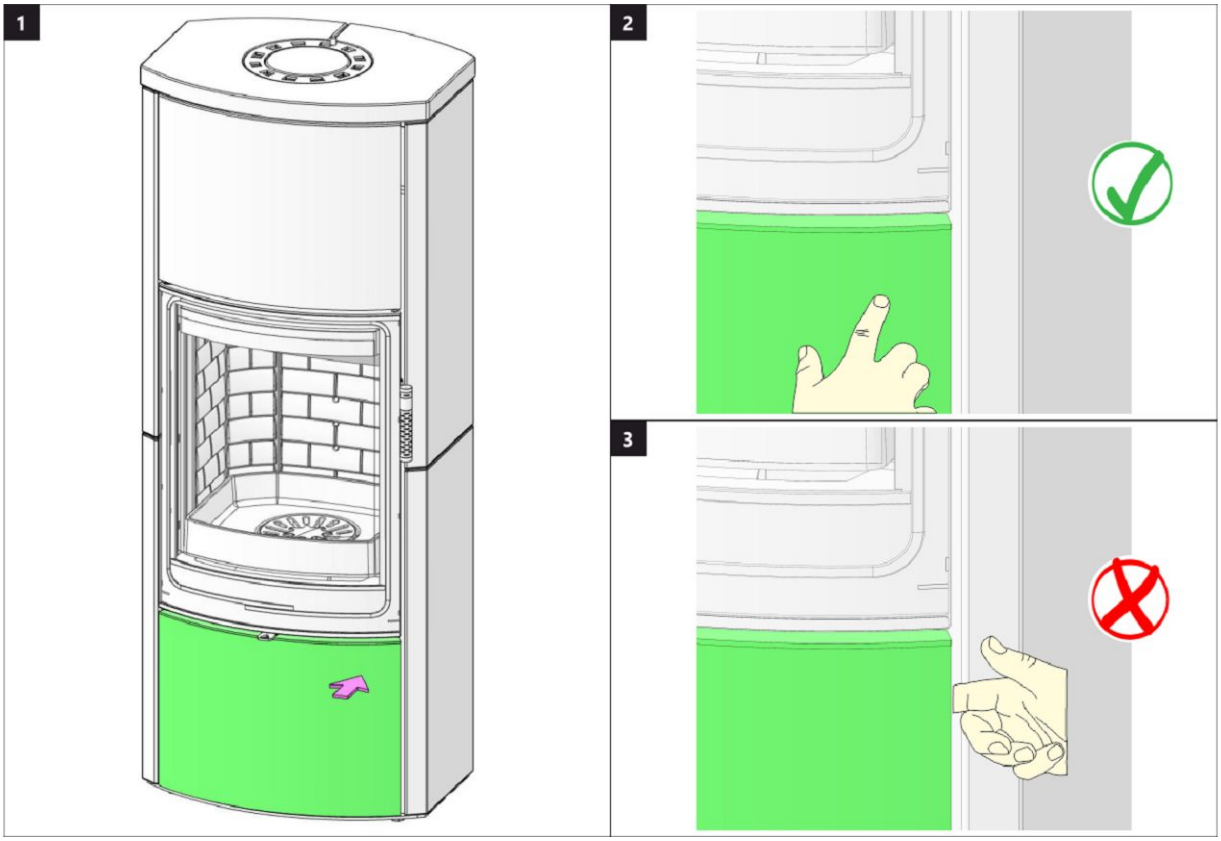

Dveře dřevníku 2 | Dvere drevníka 2 | Drzwiczki schowka na drewno 2 | Fatároló ajtó 2

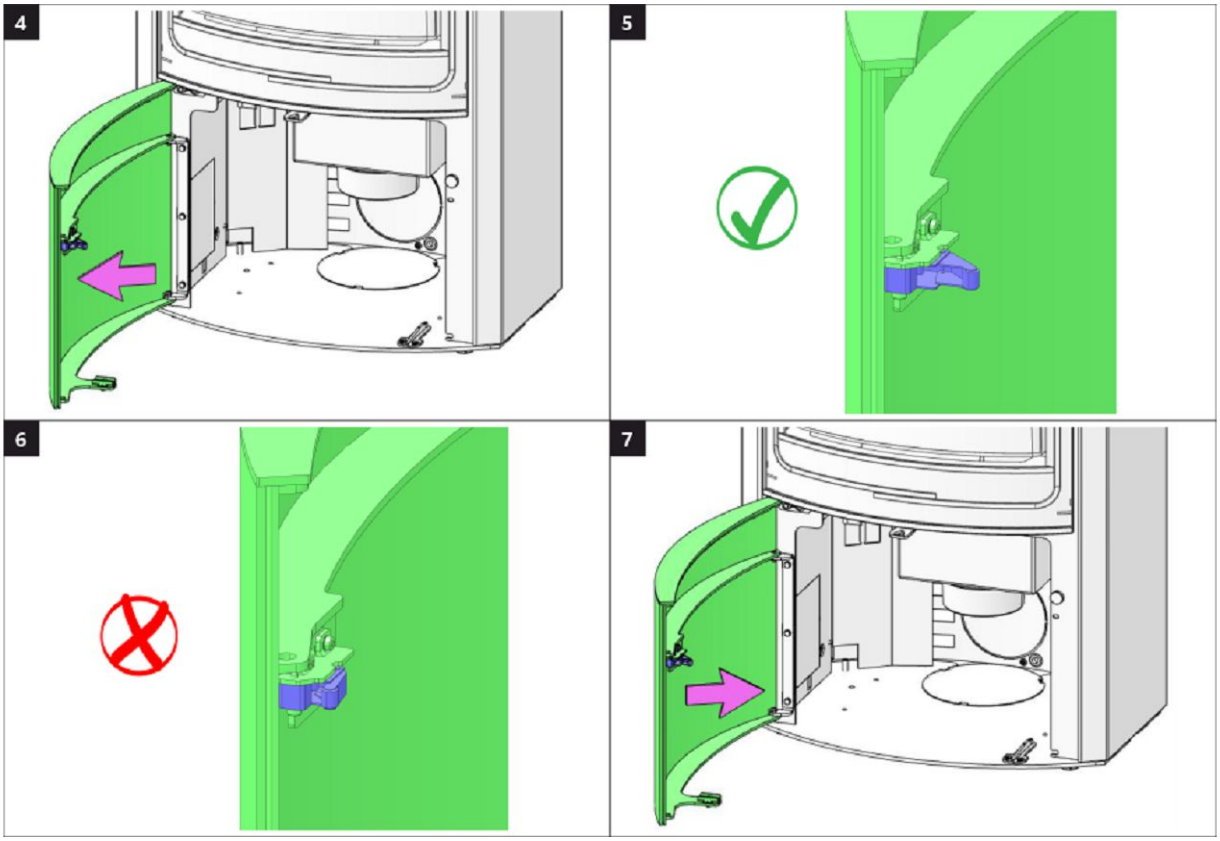

Spalovací komora 1 | Spal'ovacia komora 1 | Komora spalania 1 | Égőkamra 1

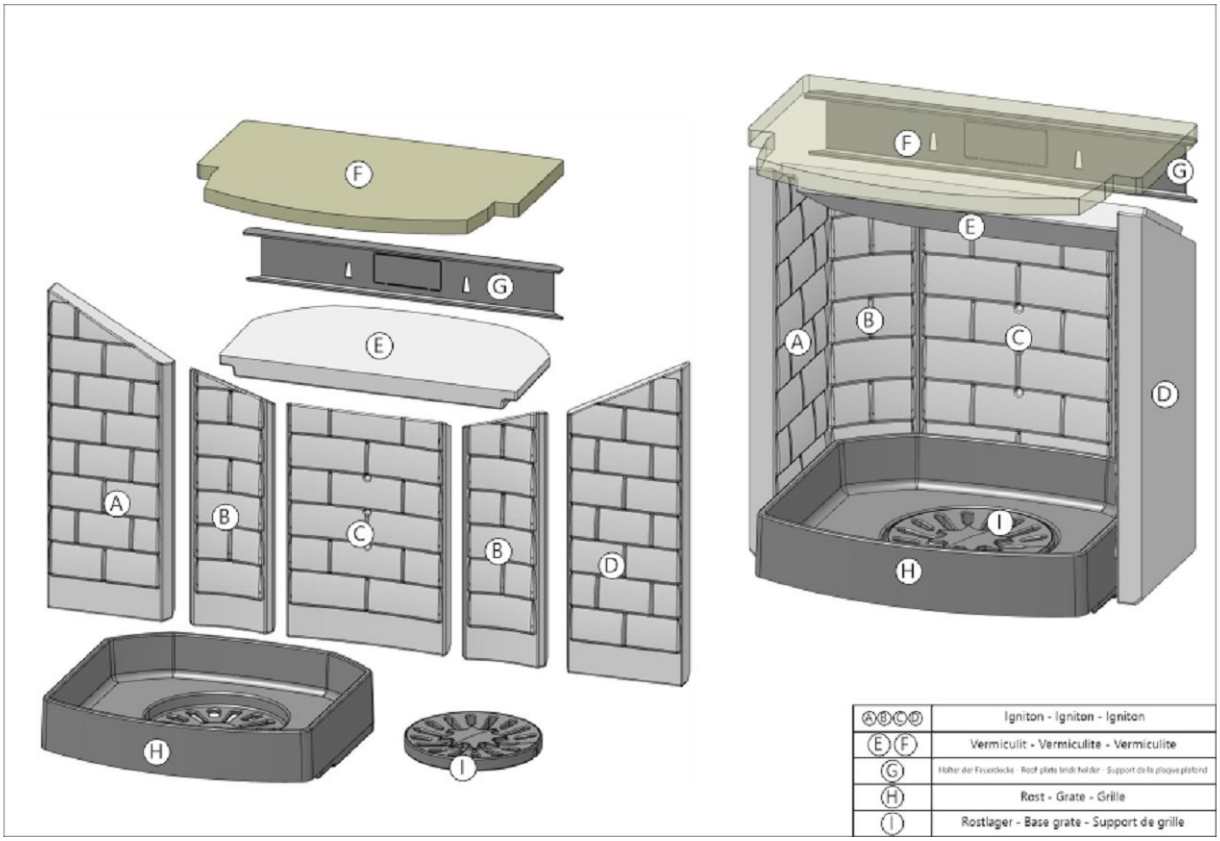

Spalovací komora 2 | Spal'ovacia komora 2 | Komora spalania 2 | Égőkamra 2

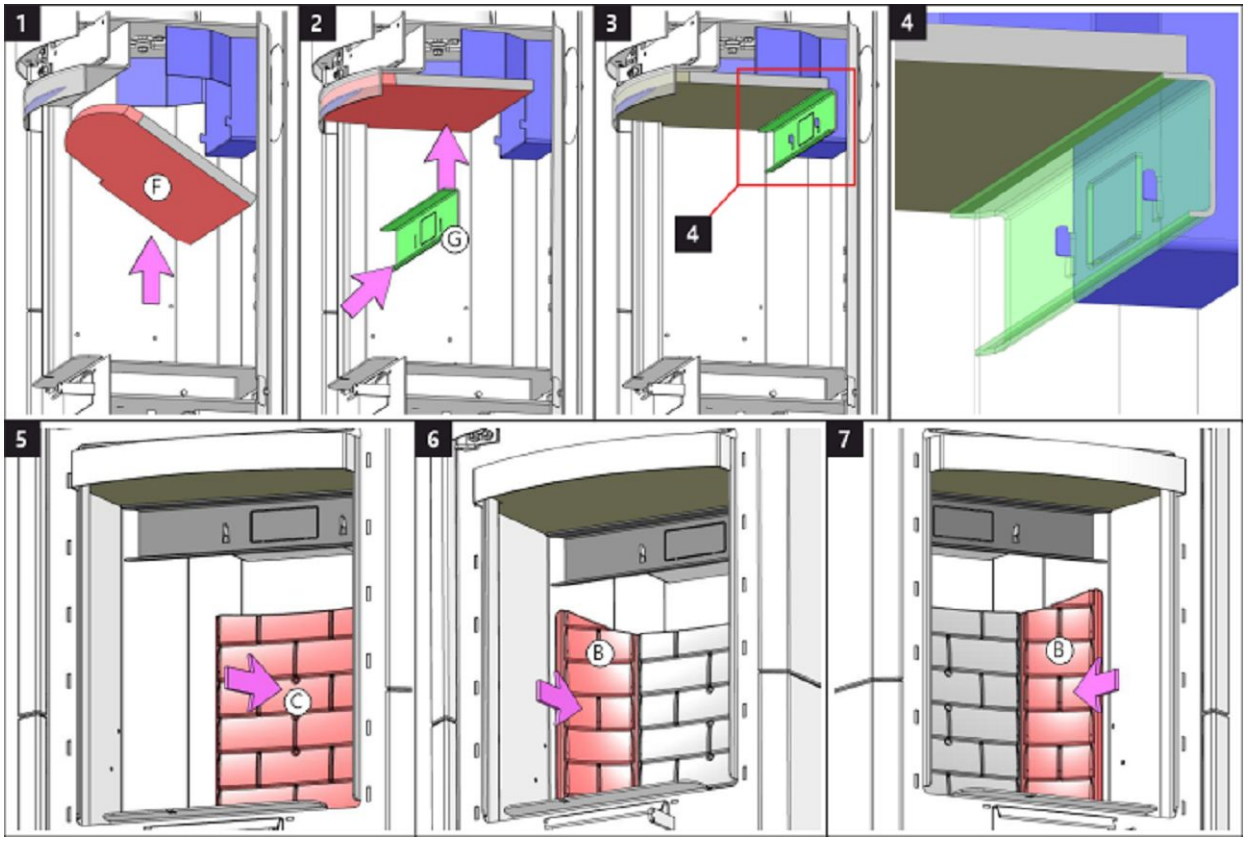

Spalovací komora 3 | Spal'ovacia komora 3 | Komora spalania 3 | Égőkamra 3

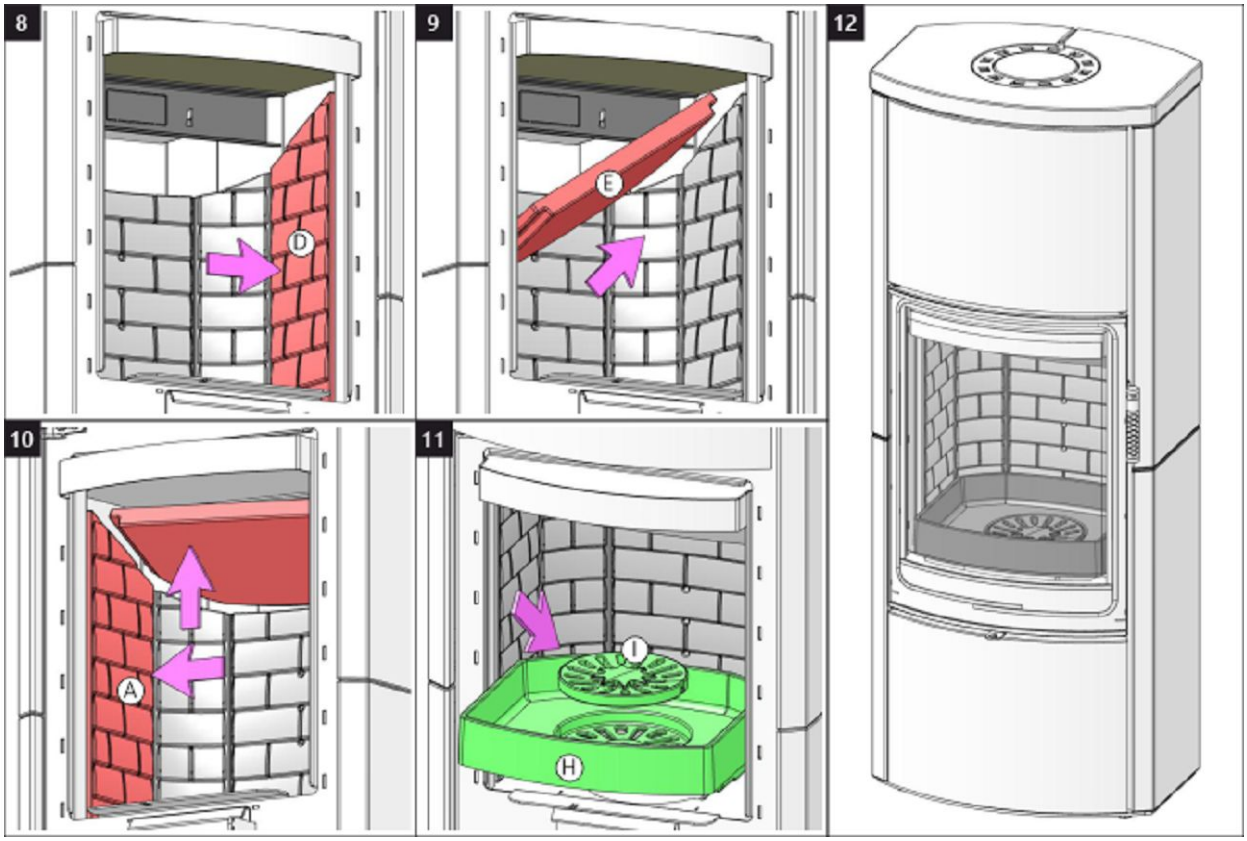

Storch Kamine GmbH

Mohnweg 1
90613 Großhabersdorf
Germany

www.storch-kamine.de

ECUX HG6 10 E

ECUADOR HG6 10 E EX

NÁVOD K INSTALACI CZ

NÁVOD NA INŠTALÁCIU SK

INSTRUKCJA MONTAŻU PL

TELEPÍTÉSI ÚTMUTATÓ HU

ECUADOR HG6 10 E EX

Při montáži výrobku musí být dodrženy všechny místní předpisy včetně těch, které se odkazují na národní a evropské normy. Montáž a instalace vámi vybraného výrobku musí být provedena pouze autorizovaným prodejcem **Storch Kamine GmbH** pro uznání záruky a bezvadné fungování výrobku. Tento výrobek není vhodný jako hlavní zdroj tepla k vytápění.

Návod k použití

Vezměte na vědomí informace a pokyny uvedené ve Všeobecném návodu.

Provozní tah komínu

Provozní tah 12 Pa. Maximální provozní tah 20 Pa. Tah měříme za plného provozu výrobku. Doporučujeme instalovat regulátor tahu, který je obzvláště nutný při instalaci automatické regulace hoření.

Schválené palivo

Suché kusové dřevo se zbytkovou vlhkostí do 20 %. Vždy musí být dodržena průměrná spotřeba paliva – 2,07 kg/h. Doporučená délka je cca 250-350 mm. Závisí na rozměru spalovací komory. Vždy použijte alespoň 2 ks dřeva.

Provozování výrobku

1 **Vypálení laku výrobku**

Proveďte první zátop s menším množstvím dřeva (cca ½ průměrné dávky). Nechejte pootevřená dvířka (cca 2 cm) tak, aby nedošlo k přilepení šňůry dvířek k laku a otevřete přívod vzduchu na maximum (Obr. C). Šetrným roztápěním zabráníte poškození laku a deformaci materiálů. Po vyhoření paliva na uhlíky můžete přistoupit k vypálení výrobku. Vyskládejte topeniště povolenou dávkou paliva. Nechejte lehce pootevřená dvířka (cca 2 cm). Musí dojít k dostatečnému vytvrzení laku pod dvířky. Až tato dávka vyhoří, proveďte další minimálně 2 až 3 přikládky povolenou dávkou paliva nyní již se zavřenými dvířky a otevřeným přívodem vzduchu na maximum (Obr. C). Vypalování laku je doprovázeno zápachem, který přetrvává po celou dobu vypálení laku, a proto tento proces provádějte pouze při dostatečném větrání místnosti.

2 **Zátop**

Ovladač přívodu vzduchu dejte do pozice otevření (Obr. C), není-li automatická regulace hoření. Otevřete litinový rošt, pokud je. Pro zátop použijte max. dvojnásobné množství průměrné dávky paliva. Vyložte na dno topeniště nejdříve větší polena a na ně pak navrstvěte jemnější polínka suchého kusového dřeva (Obr. 2) – zapalujte shora. K zapálení použijte podpalovač, jen pro to určený. Pokud je potřeba (oheň se po nějaké době nepodařilo rozhořet), nechejte dvířka na krátkou dobu otevřená (cca 2 cm), aby se k ohni dostalo dostatečné množství vzduchu. Následně při standardním topení nechejte dvířka vždy zavřená. Během zátopu nepřikládejte, dokud nezhasne plamen.

3 **Topení a přikládka**

Při přikládce pootevřete dvířka topeniště na cca 2 cm a vyčkejte přibližně 10 s, aby se vyrovnal tlak v místnosti. Zabráníte tak možnému úniku popela a kouře do místnosti. Přikládejte pouze takové množství dřeva, které je pro tento výrobek vhodné viz průměrná spotřeba paliva (Obr. 4). Po přiložení uzavřete dvířka topeniště. Doporučujeme nastavit ovladač vzduchu při jmenovitém výkonu do optimální pozice (Obr. B, B1). Nepřikládejte, dokud dřevo neshoří na uhlíky.

4 **Ukončení topení**

Po vyhoření topeniště uzavřete ovladače vzduchu. Uzavřením ovladače vzduchu zamezíte nežádoucímu úniku naakumulovaného tepla do komína (Obr. A).

1 příprava paliva na zátop
2 vyskládání dřeva v topeništi
3 zapálení dřeva od shora
4 přikládka

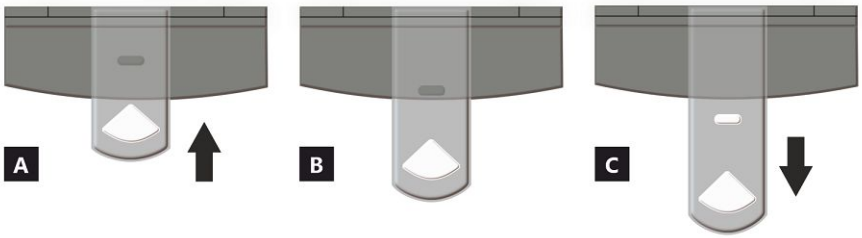

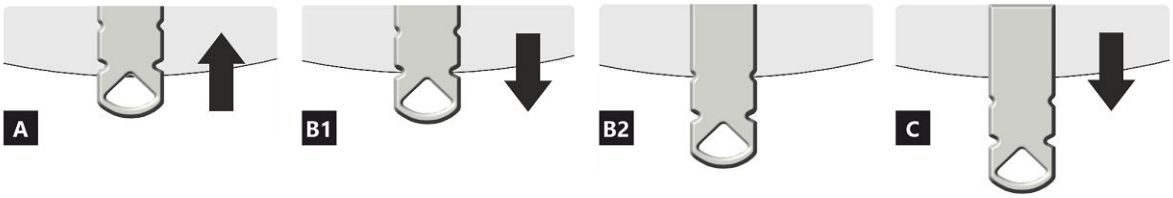

OVLADAČ PŘÍVODU VZDUCHU

A zavřen
B otevřen – topení na jmenovitý výkon (optimální provoz)
C otevřen – poloha při zatápění (uvedení do provozu)

A zavřen
B1 otevřen – topení na jmenovitý výkon (optimální provoz)
B2 otevřen – primární vzduch uzavřen
C otevřen – poloha při zatápění (uvedení do provozu)

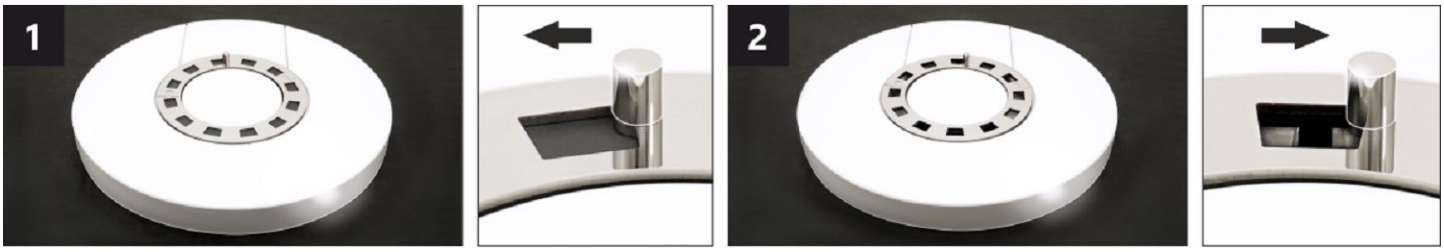

OVLADAČ KONVEKČNÍHO VZDUCHU *

Nastavením polohy ovladače lze částečně regulovat intenzitu proudění teplého vzduchu konvekcí.

1 zavřen – pomalé proudění teplého vzduchu do prostoru místnosti, ve které je výrobek instalován.
2 otevřen – rychlé proudění teplého vzuchu do prostoru místnosti, ve které je výrobek instalován.

Poznámka: Uzavřený ovladač konvekčního vzduchu nevede k nadměrnému přehřívání výrobkům nedochází k jeho poškození.

***** Tento ovladač je k dispozici pouze u některých produktů.

ECUADOR HG6 10 E EX

Deklarované vlastnosti výrobku

Harmonizovaná norma ✓ EN 16510-1 ed.2:2023 | EN 16510-2-1:2022 ✓ Ecodesign ✓ DIN+ ✓ BImSchV2 ✓ 15a B-VG 2015

Klasifikace výrobku		Type CA		
		Jmenovitý tepelný výkon (nom)	**Částečný tepelný výkon (part)**	
Energetická účinnost	η_{nom} | η_{part}	81	---	%
Sezónní účinnost při jmenovitém tepelném výkonu spotřebiče	ηs_{nom} | ηs_{part}	76	---	%
Index energetické účinnosti	EEI	112		
Energetický štítek		A+		
Palivo		Kusové dřevo (Palivové dřevo)		
Doporučená délka paliva		250-350		mm
Průměrná spotřeba paliva		2,07	---	kg/h
Povolená dávka paliva		2,7		kg/h
Interval dodávky paliva		1 hodina		
Množství spalovacího vzduchu		26,2		m^3/h
Jmenovitý tepelný výkon	P_{nom} | P_{part}	7,0	---	kW
Jmenovitý tepelný výkon teplovodního výměníku	P_{Wnom} | P_{Wpart}	---	---	kW
Maximální provozní tlak vody	p_W	---		bar
Hmotnostní průtok suchých spalin	$\Phi_{f,\,g\,nom}$ | $\Phi_{f,\,g\,part}$	8,0	---	g/s
Průměrná teplota spalin		265	---	°C
Výstupní teplota spalin	T_{snom} | T_{spart}	318	---	°C
Provozní tah	p_{nom} | p_{part}	12	---	Pa
Teplotní třída komína		T400		
Připojení na společný komín		Ano		
Ukládání paliva do prostoru dřevníku Maximální oteplení dřeva ve dřevníku		Ano 13		 °C
Prach O_2 = 13 %	PM_{nom} | PM_{part}	27	---	mg/Nm^3
Emise spalin (CO ve spalinách při O_2 = 13 %)	CO_{nom} | CO_{part}	0,0700 875	--- ---	% mg/Nm^3
OGC O_2 = 13 %	OGC_{nom} | OGC_{part}	65	---	mg/Nm^3
NOx O_2 = 13 %	NO_{xnom} | NO_{xpart}	96	---	mg/Nm^3
Automatická regulace hoření		EHC, Program 6	EHC, Program 6	
Spotřeba elektrické energie v pohotovostním režimu	el_{SB}	0,002		kW
Spotřeba elektrické energie	el_{max} | el_{min}	0,004	---	kW
Ztráta stojícího vzduchu	V_h	---		m^3/h
Přerušovaný provoz | Nepřetržitý provoz	INT | CON	INT		

Základní technické údaje

Rozměry (Výška | Šířka | Hloubka)	H | W | L	1497 | 598 | 463	mm
Rozměry spalovací komory (Výška | Šířka | Hloubka)	H | W | L	400 | 400 | 346	mm
Rozměry dveří topeniště (Výška | Šířka | Hloubka)	H | W | L	--- | --- | ---	mm
Výška osy zadního (bočního) vývodu		1021	mm
Objem teplovodního výměníku		---	l
Průměr kouřovodu		150	mm
Průměr kouřového hrdla	d_{out}	150	mm
Průměr centrálního přívodu vzduchu		125	mm
Max. délka centrálního přívodu vzduchu		5000	mm
Hmotnost	m	255	kg
Nosnost	m_{chim}	200	kg

ECUADOR HG6 10 E EX

Vytápěcí schopnost (výhřevnost)
minimální velikost místnosti pro instalaci výrobku

Izolace domu – velmi dobrá (20 W/m³)	např. nový, zateplený dům / trvale obyvatelný	240	m³
Izolace domu – dobrá (22,5 W/m³)		213	m³
Izolace domu – střední (32 W/m³)		150	m³
Izolace domu – špatná (45 W/m³)		107	m³
Izolace domu – velmi špatná (50 W/m³)	např. starý, nezateplený dům / chata / chalupa	96	m³

Vzdálenost od hořlavých materiálů
s neizolovaným kouřovodem (uvedeno na výrobním štítku) **Poznámka**

Zadní	d_R	200	mm
Čelní	d_P	1200	mm
Čelní k podlaze	d_F	450	mm
Boční	d_S	450	mm
Boční se sklem	d_{S1}	---	mm
Boční – výklenek	d_{S2}	350	mm
Boční – umístění 45°	d_{S3}	100	mm
Boční záření	d_L	300	mm
Od podlahy	d_B	10	mm
Od stropu	d_C	750	mm

Vzdálenost od hořlavých materiálů s izolovaným kouřovodem *

Zadní	d_R	---	mm
Boční	d_S	---	mm

Vzdálenost od hořlavých materiálů se závěsným plechem (stíněním)

Zadní	d_R	---	mm
Boční	d_S	---	mm

Vzdálenost od hořlavých materiálů s izolovaným kouřovodem a závěsným plechem (stíněním) *

Zadní	d_R	---	mm
Boční	d_S	---	mm

Vzdálenost od nehořlavých materiálů

Zadní	d_{Rnon}	80	mm
Boční	d_{Snon}	200	mm
Boční – výklenek	d_{S2non}	80	mm

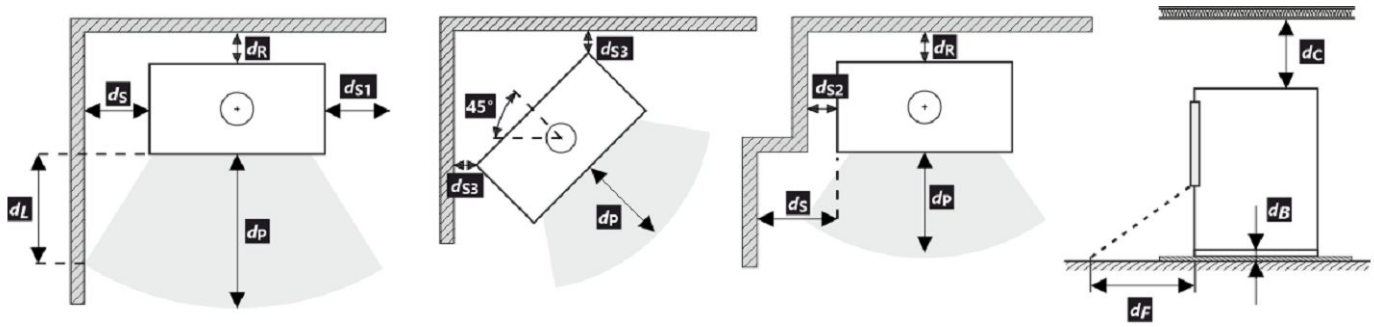

Při montáži a provozu výrobku musí být dodrženy všechny místní předpisy včetně předpisů, které se týkají národních a evropských norem.

V případě, že kvůli radiaci není hodnota 65 K na podlaze vpředu nebo na bočních stěnách překročena, d_F nebo d_L může být deklarováno 0 mm.

* Vzdálenost předpokládá použití izolovaného kouřovodu s izolací min. tl. 25 mm až po výrobek.

Vzdálenost od hořlavých (nehořlavých) materiálů – zadní napojení kouřovodu

Zadní	d_R	200	mm
Boční	d_S	450	mm

Zadní napojení kouřovodu

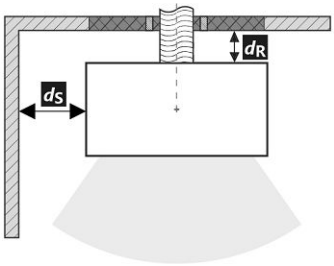

Prostup kouřovodu stěnou z hořlavé hmoty ČSN 06 1008

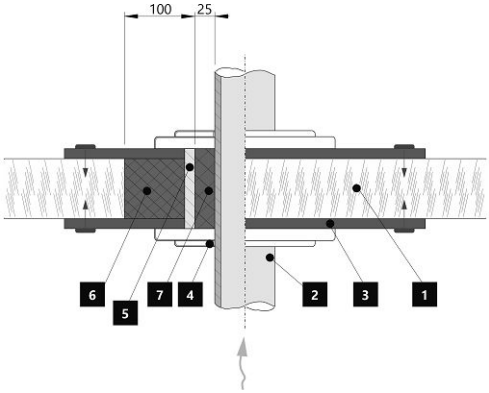

1. Stěna
2. Kouřovod
3. Krycí deska (nehořlavá, nekovová)
4. Růžice
5. Ochranná trubka
6. Izolační výplň (nehořlavá, např. skelná vlákna)
7. Izolační výplň (nehořlavá, např. kamnářská hlína)

Vzdálenost od hořlavých (nehořlavých) materiálů – zadní napojení izolovaného kouřovodu

Zadní	d_R	---	mm
Boční	d_S	---	mm

Zadní napojení izolovaného kouřovodu

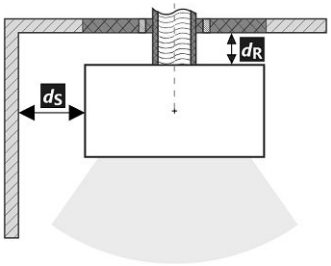

Prostup kouřovodu stěnou z hořlavé hmoty ČSN 06 1008

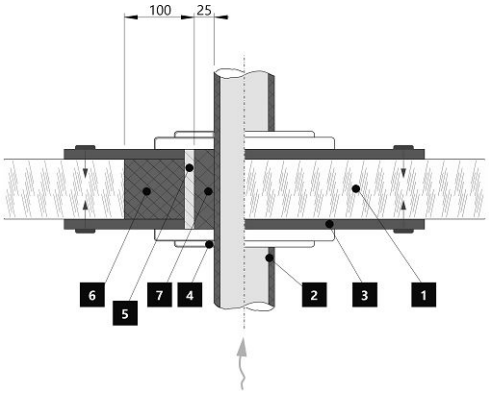

1. Stěna
2. Izolovaný kouřovod
3. Krycí deska (nehořlavá, nekovová)
4. Růžice
5. Ochranná trubka
6. Izolační výplň (nehořlavá, např. skelná vlákna)
7. Izolační výplň (nehořlavá, např. kamnářská hlína)

Upozornění

Pokud jsou výrobky instalovány v prostorech, kde je odsáván vzduch ventilátory, digestořemi, větracím, vytápěcím nebo odvětrávacím zařízením, je nutno zajistit dostatečný přísun vzduchu – centrální přívod vzduchu (CPV). Před plánovanou přikládkou vypněte veškerá odvětrávací zařízení ve vašem domě.

Výrobek musí být instalován na nehořlavých podlahách s přiměřenou nosností.

Již při samotné instalaci je nutno zajistit přiměřený přístup pro čištění a údržbu vašeho výrobku, kouřovodu a komína, pokud tento výrobek není možno čistit z jiného místa např. střechy nebo dvířek k tomu účelu určených.

Výrobek a jeho spalinové cesty je potřeba pravidelně a důkladně překontrolovat a čistit vždy před i po topné sezóně.

Přečtěte si pozorně všeobecný návod.

1 Uvedení do provozu (topení bez EHC)

Vypálení laku výrobku

Automatická regulace se stará o optimální průběh hoření v topeništi vašeho výrobku. Reguluje přívod vzduchu do topeniště v závislosti na teplotě spalin. Tím se dosáhne maximálního využití energie z paliva a současně neuniká přebytečná energie do komínu. Po ustavení a připojení výrobku na komín je třeba vypálit povrchové úpravy žáruvzdorného laku. To se provádí bez automatické regulace hoření EHC. Ještě, než se dostanete k prvnímu zátopu je potřeba deaktivovat servopohon EHC, a to tím, že na něj nasadíte magnetický klíč (viz obrázek).

V tuto chvíli můžete přejít k samotnému vypálení, a to dle kapitoly v tomto dokumentu: Provozování výrobku – 1. Vypálení laku výrobku. Mějte na paměti, že při vypalování laku je nutné zajistit řádné větrání místnosti, případně zabezpečit nepřítomnost zvířectva v prostoru obsahující výpary laku. Doporučuje se také, po tuto dobu, vypnout vzduchování akvárii. Po ukončení topení za účelem vytvrzení laku nechte výrobek vychladnout. Vyčistěte topeniště i popelník od popela. Páku ovládání klapky vzduchu přesuňte do polohy zavřeno. Sejměte magnetický klíč ze servopohonu.

Váš výrobek je nyní připraven k provozu s EHC.

2 Provoz (topení) s EHC

Zátop

Otevřete přikládací dvířka. V tuto chvíli se vám rozsvítí LED signalizace a hlavní obrazovka aplikace žlutě. Automatická regulace se postará o to, aby se ovladač přívodu vzduchu automaticky otevřel na maximum. Pro zátop použijte max. dvojnásobné množství průměrné dávky paliva. Vyložte na dno topeniště nejdříve větší polena a na ně pak navrstvěte jemnější polínka suchého kusového dřeva. K zapálení použijte podpalovač, jen pro to určený. Po vyhoření každé dávky paliva vás zvuková signalizace automatické regulace upozorní na nutnost přiložení. V tento moment bliká LED signalizace.

1 Třísky
2 Menší polínka
3 Větší polínka

První a další přikládka – topení na jmenovitý výkon

Pootevřete dvířka topeniště na cca 2 cm po dobu 10 s, aby se vyrovnal tlak v místnosti a spalovací komoře. LED signalizace a aplikace se rozsvítí žlutě. Nyní již přikládejte pouze takové množství dřeva, které je pro tento výrobek vhodné viz průměrná spotřeba paliva. Toto doporučené množství dodržujte. Poté zavřete dvířka topeniště. Během cyklu hoření se barvy na LED signalizaci i v aplikaci mění v závislosti na průběhu topení. Na konci každého cyklu zazní signalizace a LED signalizace bliká. Poté můžete provést další přikládku. Na konci topení automatická regulace zavře přísun vzduchu.

V případě potřeby okamžitého zvýšení výkonu lze vypnout automatickou regulaci. Tím umožníte otevření klapky CPV na 100 %. Tato možnost je z důvodu bezpečnosti časově omezena na cca 10 minut.

3 Ukončení provozu (topení) s EHC

Po vyhoření topeniště automatická regulace přejde do pohotovostního režimu (šedá barva aplikace) a LED signalizace zhasne.

Při výpadku elektrického proudu je možné přejít na ruční ovládání prostřednictvím magnetického klíče (servopohonu), aby bylo možné regulovat hoření manuálně pomocí páky ovládání přívodu vzduchu.
Mimo topné období doporučujeme regulaci odpojit od sítě el. napětí.
Pokud vaše kamna mají uzavíratelný rošt, ponechte jej otevřený.

Hranice systému

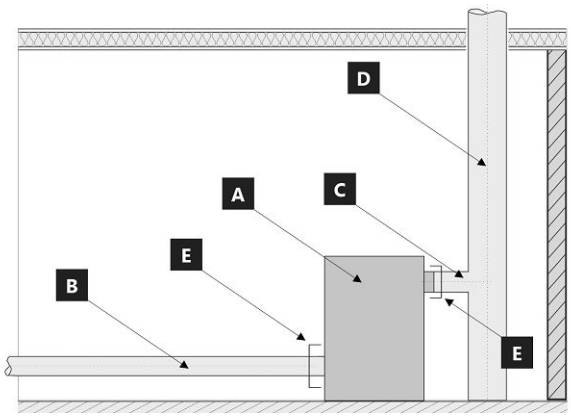

Hranice systému pro zařízení: ČSN EN 16510-1 ed. 2:2023

A Výrobek
B Potrubí spalovacího vzduchu (CPV)
C Spojovací potrubí kouřovodu
D Komín
E Hranice systému

POZICE E

C Spojovací potrubí kouřovodu

B Potrubí spalovacího vzduchu (CPV)

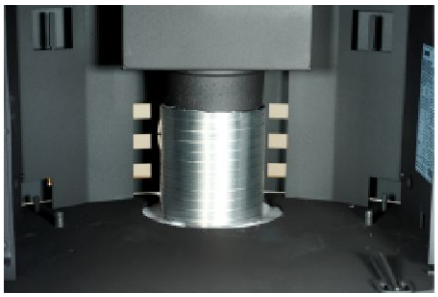

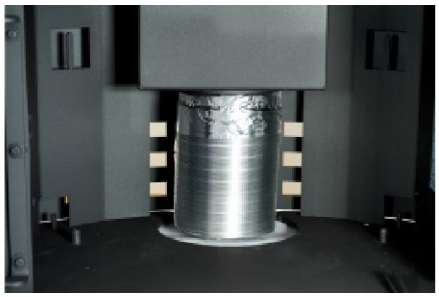

Výrobní štítek

1. Název výrobce nebo registrovaná ochranná známka
2. Sídlo společnosti, web
3. Značka shody CE, číslice znamenají rok vydání certifikátu
4. Typ, číslo nebo označení modelu pro identifikaci výrobku
5. Specifikace výrobku
6. Doporučené palivo
7. Klasifikace výrobku
8. Platné normy
9. Tabulka hodnot
   nom – hodnoty při jmenovitém tepelném výkonu
   part – hodnoty při částečném tepelném výkonu
   P – tepelný výkon
   P_W – tepelný výkon teplovodního výměníku
   η – energetická účinnost
   CO – CO emise při 13 % O_2
   NO_x – NO_x při 13 % O_2
   OGC– OGC při 13 % O_2
   PM – prach při 13 % O_2
   p – minimální tah komínu
   p_W – maximální provozní tlak
   Bezpečnostní vzdálenosti od hořlavých materiálů:
   d_R – zadní
   d_S – boční
   d_C – od stropu
   d_P – čelní
   d_F – čelní k podlaze
   d_L – boční záření
   d_B – od podlahy
   Bezpečnostní vzdálenosti od nehořlavých materiálů:
   d_{Rnon} – zadní
   d_{Snon} – boční
   d_{S2non} – boční (výklenek)
   Vlastnosti výrobku:
   W_{max} – maximální elektrický příkon
   T_s – výstupní teplota spalin
   V_h – stálá ztráta vzduchu
   d_{out} – průměr kouřového hrdla
   H – výška
   W – šířka
   L – hloubka
   NPD (No Performance Determined) – mezinárodní zkratka, kterou lze použít, pokud není uvedena žádná vlastnost či parametr. Označení je v souladu s nařízením EU č. 305/2011.
10. Dokument: Prohlášení o vlastnostech
11. Instrukce
12. Čárový kód | Výrobní číslo

ECUADOR HG6 10 E EX

Pri montáži výrobku musia byť dodržané všetky miestne predpisy, vrátane tých, ktoré odkazujú na národné a európske normy. Montáž a inštalácia vami vybraného výrobku musí byť vykonaná iba autorizovaným predajcom **Storch Kamine GmbH**, na uznanie záruky a bezchybné fungovanie výrobku. Tento výrobok nie je vhodný ako hlavný zdroj tepla na vykurovanie.

Návod na použitie

Vezmite na vedomie informácie a pokyny uvedené vo všeobecných pokynoch.

Prevádzkový ťah komína

Prevádzkový ťah 12 Pa. Maximálny prevádzkový ťah 20 Pa. Ťah sa meria, keď je výrobok v plnej prevádzke. Odporúčame nainštalovať regulátor ťahu, ktorý je potrebný najmä pri inštalácii automatickej regulácie spaľovania.

Prípustné palivá

Suché kusové drevo so zvyškovou vlhkosťou do 20 %. Priemerná spotreba paliva – 2,07 kg/h musí byť vždy dodržaná. Odporúčaná dĺžka je približne 250-350 mm. Závisí to od veľkosti spaľovacej komory. Vždy používajte aspoň 2 ks dreva.

Prevádzka výrobku

1 Vypaľovanie laku výrobku

Prvé zakúrení vykonajte s menším množstvom menšieho dreva (približne ½ priemernej dávky). Dvere nechajte pootvorené (približne 2 cm), aby sa šnúra dverí neprilepila na lak, a otvorte prívod vzduchu na maximum (Obr. C). Šetrné zakúrenie zabráni poškodeniu laku a deformácii materiálov. Keď sa palivo vyhorí na uhlíky, môžete pristúpiť k vypaľovaní výrobku. Do ohniska vložte povolené množstvo paliva, menšie drevo. Dvere nechajte mierne pootvorené (asi 2 cm). Lak pod dverami sa musí nechať dostatočne vytvrdnúť. Keď táto dávka vyhorí, vykonajte aspoň 2 alebo 3 ďalšie priloženie s povolenou dávkou paliva, teraz so zatvorenými dvierkami a s otvoreným prívodom vzduchu na maximum (Obr. C). Vypaľovanie farby je sprevádzané zápachom, ktorý pretrváva počas celého vypaľovania, preto tento proces vykonávajte len vtedy, keď je miestnosť dostatočne vetraná.

2 Rozkúrenie

Ovládač prívodu vzduchu dajte do polohy otvorenie (Obr. C), okrem prípadov, keď je k dispozícii automatická regulácia spaľovania. Otvorte liatinový rošt, ak je. Použite max. dvojnásobok priemerného množstva paliva pre oheň. Na dno ohniska položte väčšie polená a potom na ne navrstvite jemnejšie polená zo suchého kusového dreva (Obr. 2). Na zapálenie ohňa použite podpaľovač určený len na tento účel. Ak je to potrebné (oheň sa po určitom čase nerozhorí), nechajte dvierka na krátky čas otvorené (asi 2 cm), aby sa k ohňu dostal dostatok vzduchu. Pri štandardnom vykurovaní nechajte dvere vždy zatvorené. Počas ohňa nepridávajte palivo, kým plameň nezhasne.

3 Vykurovanie a prikladanie paliva

Pri prikladaní otvorte dvierka ohniska približne na 2 cm a počkajte približne 10 sekúnd, aby sa vyrovnal tlak v miestnosti. Tým sa zabráni možnému úniku popola a dymu do miestnosti. Pridajte len také množstvo dreva, ktoré je vhodné pre tento výrobok, pozri priemernú spotrebu paliva (Obr. 4). Po pridaní zatvorte dvierka ohniska. Odporúča sa nastaviť reguláciu vzduchu do optimálnej polohy pri menovitom výkone (Obr. B, B1). Drevo nepridávajte, kým sa nerozhorí na uhlíky.

4 Ukončenie vykurovania

Po vyhorení ohniska zatvorte regulátory vzduchu. Uzavretím regulácie vzduchu sa zabráni nežiaducemu úniku nahromadeného tepla do komína (obr. A).

1 príprava paliva na rozkúrenie
2 poukladanie dreva v ohnisku
3 zapálenie dreva zhora
4 prikladanie

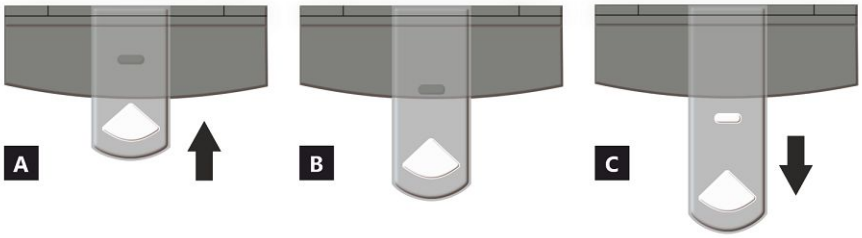

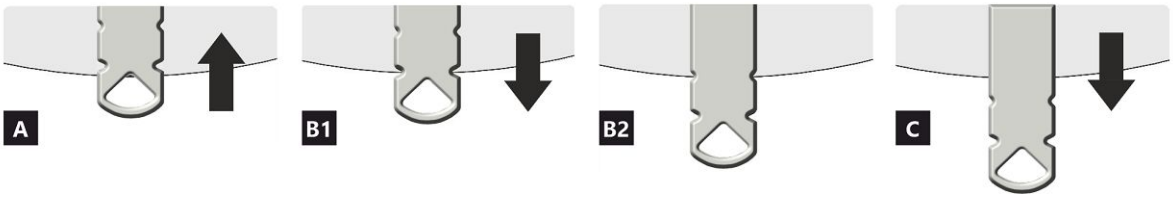

REGULÁTOR PRÍVODU VZDUCHU

A uzavretý
B otvorený – vykurovanie pri menovitom výkone (optimálna prevádzka)
C otvorený – poloha pri spustení vykurovania (uvedenie výrobku do prevádzky)

A uzavretý
B1 otvorený – vykurovanie pri menovitom výkone (optimálna prevádzka)
B2 otvorený – primárny vzduch uzavretý
C otvorený – poloha pri spustení vykurovania (uvedenie výrobku do prevádzky)

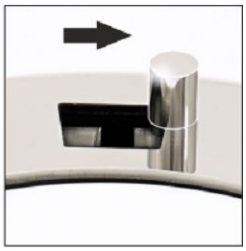

REGULÁTOR KONVEKČNÉHO VZDUCHU *

Nastavením polohy regulátora je možné čiastočne regulovať intenzitu prúdenia teplého vzduchu konvekciou.

1 uzavretý – pomalé prúdenie teplého vzduchu do priestoru miestnosti, v ktorej je výrobok inštalovaný.
2 otvorený – rýchle prúdenie teplého vzduchu do priestoru miestnosti, v ktorej je výrobok inštalovaný.

Poznámka: Uzavretý regulátor konvekčného vzduchu nevedie k nadmernému prehrievaniu výrobku, nedochádza k jeho poškodeniu.

***** Tento regulátor je k dispozícii iba pri niektorých produktoch.

ECUADOR HG6 10 E EX

Deklarované vlastnosti výrobku

Harmonizovaná norma ✓ EN 16510-1 ed.2:2023 | EN 16510-2-1:2022 ✓ Ecodesign ✓ DIN+ ✓ BImSchV2 ✓ 15a B-VG 2015

Klasifikácia výrobku		Type CA		
		Menovitý tepelný výkon (nom)	**Čiastočný tepelný výkon (part)**	
Energetická účinnosť	η_{nom} | η_{part}	81	---	%
Sezónna účinnosť pri menovitom tepelnom výkone spotrebiča	ηs_{nom} | ηs_{part}	76	---	%
Index energetickej účinnosti	EEI	112		
Energetický štítok		A+		
Palivo		Kusové drevo (Palivové drevo)		
Dĺžka paliva		250-350		mm
Priemerná spotreba paliva		2,07	---	kg/h
Povolená dávka paliva		2,7		kg/h
Interval dodávky paliva		1 hodina		
Množstvo spaľovacieho vzduchu		26,2		m^3/h
Menovitý tepelný výkon	P_{nom} | P_{part}	7,0	---	kW
Menovitý tepelný výkon teplovodného výmenníka	P_{Wnom} | P_{Wpart}	---	---	kW
Maximálny prevádzkový tlak vody	p_W	---		bar
Hmotnostný prietok suchých spalín	$\Phi_{f,\,g\,nom}$ | $\Phi_{f,\,g\,part}$	8,0	---	g/s
Priemerná teplota spalín		265	---	°C
Výstupná teplota spalín	T_{snom} | T_{spart}	318	---	°C
Prevádzkový ťah	p_{nom} | p_{part}	12	---	Pa
Teplotná trieda komína		T400		
Pripojenie na spoločný komín		Áno		
Skladovanie paliva v priestore kachlí na drevo Maximálne zohrievanie dreva v kachliach na drevo		Áno 13		 °C
Prach O_2 = 13 %	PM_{nom} | PM_{part}	27	---	mg/Nm^3
Emisie spalín (CO v spalinách pri O_2 = 13 %)	CO_{nom} | CO_{part}	0,0700 875	--- ---	% mg/Nm^3
OGC O_2 = 13 %	OGC_{nom} | OGC_{part}	65	---	mg/Nm^3
NOx O_2 = 13 %	NO_{xnom} | NO_{xpart}	96	---	mg/Nm^3
Automatická regulácia spaľovania		EHC, Program 6	EHC, Program 6	
Spotreba elektrickej energie v pohotovostnom režime	el_{SB}	0,002		kW
Spotreba elektrickej energie	el_{max} | el_{min}	0,004	---	kW
Strata stojaceho vzduchu	V_h	---		m^3/h
Prerušovaná prevádzka | Nepretržitá prevádzka	INT | CON	INT		

Základní technické údaje

Rozmery (Výška | Šírka | Hĺbka)	H | W | L	1497 | 598 | 463	mm
Rozmery spaľovacej komory (Výška | Šírka | Hĺbka)	H | W | L	400 | 400 | 346	mm
Rozmery dvierok ohniska (Výška | Šírka | Hĺbka)	H | W | L	--- | --- | ---	mm
Výška osi zadného (bočného) vývodu		1021	mm
Objem teplovodného výmenníka		---	l
Priemer dymovodu		150	mm
Priemer dymového hrdla	d_{out}	150	mm
Priemer centrálneho prívodu vzduchu		125	mm
Max. dĺžka (potrubie) centrálneho prívodu vzduchu		5000	mm
Hmotnosť	m	255	kg
Nosnosť	m_{chim}	200	kg

Vykurovacia schopnosť (výhrevnosť)
minimálna veľkosť miestnosti pre inštaláciu výrobku

Izolácia domu – veľmi dobrá (20 W/m³)	napr. nový, zateplený dom / trvalo obývateľný	240	m³
Izolácia domu – dobrá (22,5 W/m³)		213	m³
Izolácia domu – stredná (32 W/m³)		150	m³
Izolácia domu – zlá (45 W/m³)		107	m³
Izolácia domu – veľmi zlá (50 W/m³)	napr. starý, nezateplený dom / chata / chalupa	96	m³

Vzdialenosť od horľavých materiálov
s neizolovaným dymovodom (uvedené na výrobnom štítku) **Poznámka**

Zadná	d_R	200	mm
Čelná	d_P	1200	mm
Čelná k podlahe	d_F	450	mm
Bočná	d_S	450	mm
Bočná presklená stena	d_{S1}	---	mm
Bočná – výklenok	d_{S2}	350	mm
Bočná – umiestnenia 45°	d_{S3}	100	mm
Bočné žiarenie	d_L	300	mm
Od podlahy	d_B	10	mm
Od stropu	d_C	750	mm

Vzdialenosť od horľavých materiálov s izolovaným dymovodom *

Zadná	d_R	---	mm
Bočná	d_S	---	mm

Vzdialenosť od horľavých materiálov so závesným plechom (tienením)

Zadná	d_R	---	mm
Bočná	d_S	---	mm

Vzdialenosť od horľavých materiálov s izolovaným dymovodom a závesným plechom (tienením) *

Zadná	d_R	---	mm
Bočná	d_S	---	mm

Vzdialenosť od nehorľavých materiálov

Zadná	d_{Rnon}	80	mm
Bočná	d_{Snon}	200	mm
Bočná – výklenok	d_{S2non}	80	mm

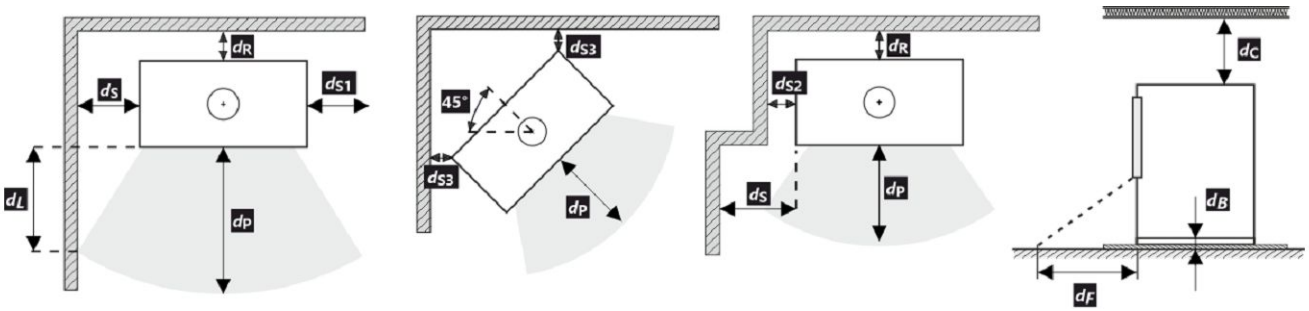

Pri montáži a prevádzke výrobku musia byť dodržané všetky miestne predpisy vrátane predpisov, ktoré sa týkajú národných a európskych noriem.

V prípade, že kvôli radiácii nie je hodnota 65 K na podlahe vpredu alebo na bočných stenách prekročená, d_F alebo d_L môže byť deklarované 0 mm.

* Vzdialenosť predpokladá použitie izolovaného dymovodu s minimálnou hrúbkou izolácie 25 mm až po výrobok.

Vzdialenosť od horľavých (nehorľavých) materiálov – pripojenie zadného dymovodu

Zadná	d_R	200	mm
Bočná	d_S	450	mm

Pripojenie zadného dymovodu

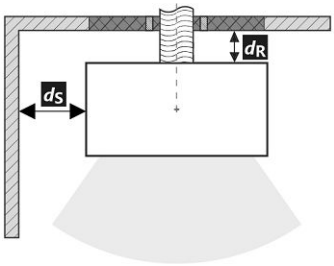

Prechod dymovodu cez stenu z horľavého materiálu

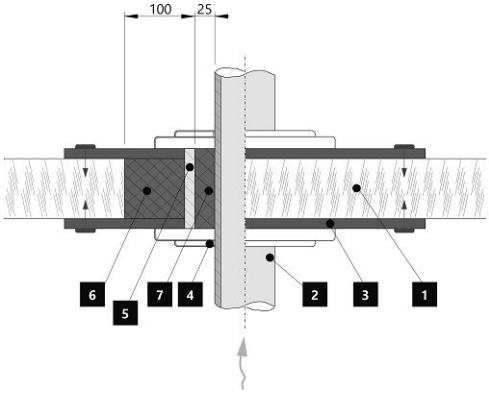

1. Stena
2. Dymovod
3. Krycia doska (nehorľavá, nekovová)
4. Krytka
5. Ochranná rúra
6. Izolačná výplň (nehorľavá, napr. skelná vlákna)
7. Izolačná výplň (nehorľavá, napr. kamnárska hlina)

Vzdialenosť od horľavých (nehorľavých) materiálov – pripojenie zadného izolovaného dymovodu

Zadná	d_R	---	mm
Bočná	d_S	---	mm

Pripojenie zadného dymovodu (izolované)

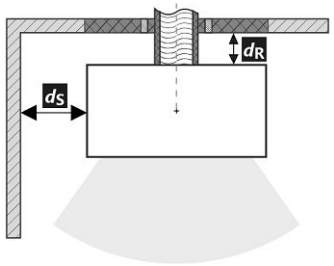

Prechod dymovodu cez stenu z horľavého materiálu

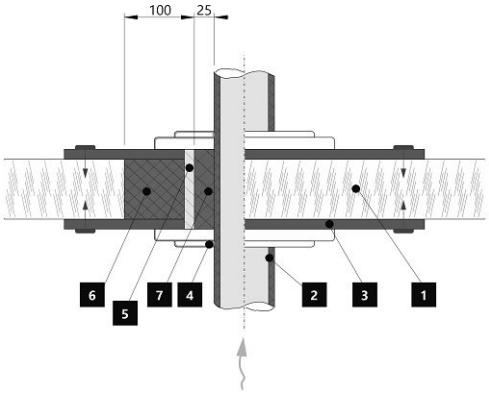

1. Stena
2. Izolovaný dymovod
3. Krycia doska (nehorľavá, nekovová)
4. Krytka
5. Ochranná rúra
6. Izolačná výplň (nehorľavá, napr. skelná vlákna)
7. Izolačná výplň (nehorľavá, napr. kamnárska hlina)

Upozornenie

Ak sú výrobky inštalované v priestoroch, kde sa vzduch odvádza pomocou ventilátorov, digestorov, vetracích, vykurovacích alebo ventilačných zariadení, musí byť zabezpečený dostatočný prívod vzduchu (CPV). Náš výrobok sa neodporúča používať v spojení s týmito zariadeniami.

Výrobok sa musí inštalovať na podlahy s primeranou nosnosťou.

Počas inštalácie musí byť zabezpečený primeraný prístup na čistenie a údržbu vášho výrobku, dymovodu a komína, pokiaľ sa výrobok nedá čistiť z iného miesta, napríklad zo strechy alebo dverí určených na tento účel.

Výrobok a jeho dymovod sa musia pravidelne a dôkladne kontrolovať a čistiť pred vykurovacou sezónou a po nej.

Pozorne si prečítajte všeobecné pokyny.

1 Uvedenie do prevádzky (vykurovanie bez EHC)

Vypaľovanie laku výrobku

Automatická regulácia zabezpečuje optimálne spaľovanie v ohnisku vášho výrobku. Reguluje prívod vzduchu do ohniska v závislosti od teploty spalín. Tým sa maximálne využije energia paliva a zároveň sa zabráni úniku prebytočnej energie do komína. Po nastavení výrobku a jeho pripojení ku komínu sa musí vypáliť povrchová úprava žiaruvzdorným náterom. Toto sa vykonáva bez automatickej regulácie spaľovania EHC. Predtým, ako sa dostanete k prvému zakúrení, musíte deaktivovať servopohon EHC tak, že naň nasadíte magnetický kľúč (pozri obrázok).

V tomto okamihu môžete pristúpiť k samotnému vypáleniu podľa kapitoly v tomto dokumente: Prevádzka výrobku – 1. Vypálenie laku výrobku. Majte na pamäti, že pri vypaľovaní laku je potrebné zabezpečiť správne vetranie miestnosti alebo zabezpečiť, aby sa v priestore s výparmi laku nenachádzali zvieratá, a tiež sa odporúča počas tohto obdobia vypnúť vetranie akvária. Po ukončení zahrievania na vytvrdnutie laku nechajte výrobok vychladnúť. Vyčistite ohnisko a popolník od popola. Presuňte ovládač prívodu vzduchu do polohy zatvoreno. Vyjmite magnetický kľúč z servopohonu.

Váš výrobok je teraz pripravený na prevádzku s EHC.

2 Prevádzka (vykurovanie) s EHC

Rozkúrenie

Otvorte dvere. V tomto okamihu sa rozsvieti žltě LED signalizácia a hlavná obrazovka aplikácie. Automatická regulácia zabezpečí, aby sa ovládač prívodu vzduchu automaticky otvoril na maximum. Použite max. dvojnásobok priemerného množstva paliva pre rozkúrenie. Na dno ohniska najprv položte väčšie polená a potom na ne navrstvite jemnejšie polená zo suchého kusového dreva. Na zapálenie ohňa použite podpaľovač určený len na tento účel. Keď sa každé palivo zhorí, automatické ovládanie vás zvukovým signálom upozorní na potrebu doplnenia paliva. V tomto okamihu signalizačná LED bliká.

1 Triesky
2 Menšie polienka
3 Väčšie polienka

Prvé a ďalšie prikladanie paliva – vykurovanie pri menovitom výkone

Aby sa vyrovnal tlak v miestnosti a v spaľovacej komore, otvorte dvierka ohniska na cca 2 cm na 10 s. LED signalizácia a aplikácia sa zmenia na ŽLTÚ. Teraz pridajte len také množstvo dreva, ktoré je vhodné pre tento výrobok, pozri priemernú spotrebu paliva. Dodržte toto odporúčané množstvo. Potom zatvorte dvierka ohniska. Počas cyklu horenia sa farby na signalizačnej LED dióde a v aplikácii menia v závislosti od procesu horenia. Na konci každého cyklu zaznie signál a LED bliká. Potom môžete pokračovať v ďalšom priložení. Na konci vykurovacieho cyklu automatická regulácia uzavrie prívod vzduchu.

Ak je potrebné okamžité zvýšenie výkonu, automatickú reguláciu možno vypnúť. To umožňuje otvoriť klapku CPV na 100 %. Z bezpečnostných dôvodov je táto možnosť časovo obmedzená na približne 10 minút.

3 Ukončenie prevádzky (vykurovanie) s EHC

Keď oheň v ohnisku dohorí, automatická regulácia prejde do pohotovostného režimu (sivá farba aplikácie) a signalizácia LED zhasne.

V prípade výpadku elektrického prúdu je možné prepnúť na ručné ovládanie pomocou magnetického kľúča (servopohon), aby bolo možné spaľovanie ovládať ručne pomocou ovládače prívodu vzduchu.
Mimo obdobia vykurovania odporúčame odpojiť regulátor od sieťového napätia.
Pokiaľ vaše kachle majú uzatvárateľný rošt, ponechajte ho otvorený.

Hranica systému

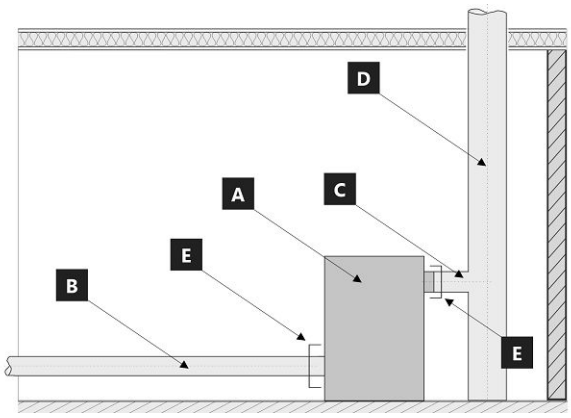

Hranice systému pre zariadenie: EN 16510-1 ed. 2:2023

A Výrobok
B Potrubie spaľovacieho vzduchu
C Spojovacie potrubie dymovodu
D Komín
E Hranica systému

POZÍCIE E

C Spojovacie potrubie dymovodu

B Potrubie spaľovacieho vzduchu

Výrobný štítok

1. Názov výrobcu alebo registrovaná ochranná známka
2. Sídlo spoločnosti, webová stránka
3. Označenie zhody, číslice označujú rok vydania osvedčenia
4. Typ, číslo či označenie modelu na indentifikáciu výrobku
5. Špecifikácia výrobku
6. Odporúčané palivo
7. Klasifikácia výrobku
8. Platné normy
9. Tabuľka hodnôt
   nom – hodnoty pri menovitom tepelnom výkone
   part – hodnoty pri čiastočnom tepelnom výkone
   P – tepelný výkon
   P_W – tepelný výkon teplovodného výmennika
   η – energetická účinnosť
   CO – CO emisie pri 13 % O_2
   NO_x – NO_x pri 13 % O_2
   OGC– OGC pri 13 % O_2
   PM – prach pri 13 % O_2
   p – minimálny ťah komína
   p_W – maximálny prevádzkový tlak
   Bezpečnostné vzdialenosti od horľavých materiálov:
   d_R – zadná
   d_S – bočná
   d_C – od stropu
   d_P – čelná
   d_F – čelná k podlahe
   d_L – bočné žiarenie
   d_B – od podlahy
   Bezpečnostné vzdialenosti od od nehorľavých materiálo
   d_{Rnon} – zadná
   d_{Snon} – bočná
   d_{S2non} – bočná (výklenok)
   Vlastnosti výrobku:
   W_{max} – maximálny elektrický príkon
   T_s – výstupná teplota spalín
   V_h – strata stojaceho vzduchu
   d_{out} – priemer dymového hrdla
   H – výška
   W – šírka
   L – hĺbka
   NPD (No Performance Determined) – medzinárodná skratka, ktorú možno použiť, ak nie je špecifikovaná žiadna funkcia alebo parameter. Označenie je v súlade s nariadením EÚ 305/2011.
10. Dokument: Vyhlásenie o vlastnostiach
11. Inštrukcie
12. Čiarový kód | výrobné číslo

ECUADOR HG6 10 E EX

Podczas montażu muszą być dotrzymane wszystkie miejscowe przepisy, łącznie z tymi, które odnoszą się do norm narodowych i UE. Montaż i instalacja modelu który zakupiliście musi być wykonany przez autoryzowanego sprzedawcę marki **Storch Kamine GmbH**, dla uznania gwarancji i bezawaryjnego funkcjonowania produktu. Ten produkt nie jest do zastosowań jako jedyne źródło ogrzewania.

Instrukcja użytkowania

Zapoznajcie się z informacjami i wytycznymi zawartymi w ogólnych instrukcjach.

Ciąg kominowy

Optymalny ciąg kominowy 12 Pa. Maksymalny ciąg kominowy 20 Pa. Ciąg mierzymy podczas pełnej pracy paleniska. Sugerujemy instalowania regulatora ciągu kominowego, zwłaszcza gdy proces palenia jest sterowany automatyczną regulacją.

Zalecany opał

Suche, kawałkowe drewno o wilgotności max. 20 %. Zawsze musi być dotrzymana średnia dawka opału – 2,07 kg/h. Sugerowana długość polan 250-350 mm. Zależy to od wielkości komory spalania. Zawsze używaj co najmniej 2 kawałków drewna.

Działanie produktu

1 **Utwardzanie lakieru**

Pierwsze palenie przeprowadźcie przy połowie zalecanej dawki drewna (ok. ½ średnie dawki). Pozostawcie uchylone drzwiczki (ok. 2 cm) tak aby niedoszło do przylepienia się sznura do farby na korpusie, dolot powietrza do komory spalania musi być całkowicie otwarty (Rys. C). Zredukowanym rozpalaniem zapobiegniecie pękaniu szamotu, na czas transportu jest on przyklejany do korpusu, dodatkowo ułatwi to prawidłowe utwardzanie / wypalanie lakieru. Po spaleniu pierwszej ½ dawki opału, można przystąpić do finalnego utwardzenia lakieru. Załaduj palenisko dopuszczalnej ilością paliwa używając drobnego drewna. Zostawcie lekko uchylone drzwiczki (ok. 2 cm). Musi dojść do dostatecznego utwardzenia się lakieru pod drzwiczkami. Po spaleniu tej dawki, kolejne minimum 2–3 palenia powinny odbywać się przy dopuszczalnej ilością paliwa, jednak też już przy zamkniętych drzwiczkach i maksymalnie otwarty dolotem powietrza do komory paleniska (Rys. C). Wypalaniu towarzyszy zapach, który trwa przez cały czas utwardzania lakieru, dlatego podczas tego procesu należy zapewnić prawidłowe wietrzenie pomieszczeń.

2 **Rozpalanie**

Suwak regulacji dolotu powietrza ustawcie w pozycji otwartej (Rys. C), jeśli niema automatycznej regulacji palenia. Do rozpalenia użyjcie maks. podwójnej ilości średnie dawki drewna. Włóżcie na dno paleniska grube polana, na wierzch ułóżcie drobniejsze kawałki drewna (Rys. 2). Do rozpalania należy używać podpałkę przeznaczoną do tego celu. Jeżeli zachodzi potrzeba (ogień nie chce się rozpalić przez dłuższy czas). Dla zwiększenia ilości powietrza pozostawcie na chwilę lekko uchylone drzwiczki (ok. 2 cm). Przy normalnym paleniu drzwiczki powinny być zawsze zamknięte. Podczas rozpalania nie dokładajcie, dopóki drewno całkiem nie spali się na czerwone węgielki.

3 **Palenie i dokładanie**

Podczas dokładania na ok. 10 sek. Należy lekko uchylić drzwiczki aby wyrównać ciśnienie w palenisku. W ten sposób unikniecie wypadania popiołu i wydostawania się dymu do wnętrza. Dokładajcie zawsze taką ilość drewna, która jest dla danego modelu określona w tabeli jako dawka nominalna (Rys. 4). Po dołożeniu zamknijcie drzwiczki paleniska. Radzimy ustawić suwak sterowania powietrza dla uzyskania mocy nominalnej w optymalnej pozycji (Rys. B, B1). Nie dokładajcie dopóki drewno nie spali się na czerwone węgielki.

4 **Zakończenie palenia**

Po zakończonym paleniu zamknijcie suwak sterowania powietrzem. Zamknięciem suwaka zapobiegniecie niepotrzebnemu wychłodzeniu paleniska i ucieczce zakumulowanemu ciepła do komina (Rys. A).

1 przygotowanie paliwa do rozpalenia
2 ułożenie drewna w palenisku
3 zapalić drewno z góry
4 dokładka

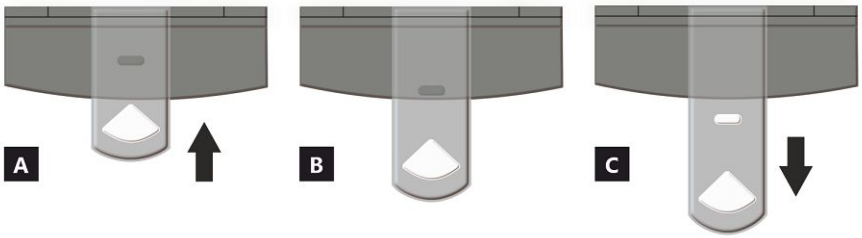

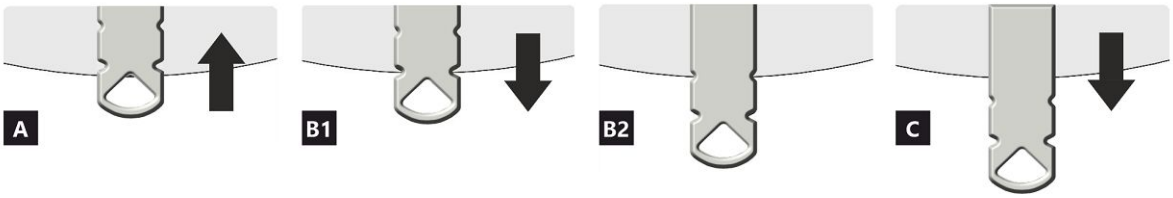

STEROWNIK NAWIEWU

A zamknięty
B otwarty – grzanie z mocą nominalną (praca optymalna)
C otwarty – pozycja na początku grzania (uruchomienie produktu)

A zamknięty
B1 otwarty – grzanie z mocą nominalną (praca optymalna)
B2 otwarty – powietrze pierwotne zamknięte
C otwarty – pozycja na początku grzania (uruchomienie produktu)

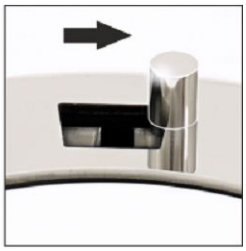

STEROWNIK POWIETRZA KONWEKCYJNEGO *

Poprzez zmianę położenia sterownika można częściowo regulować intensywność przepływu ciepłego powietrza konwekcyjnego.

1 zamknięty – powolny napływ ciepłego powietrza do pomieszczenia, w którym zainstalowany jest produkt.
2 otwarty – szybki napływ ciepłego powietrza do pomieszczenia, w którym zainstalowany jest produkt.

Uwaga: Zamknięta konwekcyjna regulacja powietrza nie powoduje nadmiernego przegrzania produktu, ani nie powoduje jego uszkodzenia.

* Ten sterownik jest dostępny tylko w niektórych produktach.

ECUADOR HG6 10 E EX

Deklarowane właściwości produktu

Powiązana specyfikacja techniczna	✓ EN 16510-1 ed.2:2023 | EN 16510-2-1:2022 ✓ Ecodesign ✓ DIN+ ✓ BImSchV2 ✓ 15a B-VG 2015			
Klasyfikacja produktu		Type CA		
		Nominalna moc cieplna (nom)	**Częściowa moc cieplna (part)**	
Efektywność energetyczna	η_{nom} | η_{part}	81	---	%
Sezonowa efektywność energetyczna ogrzewania pomieszczeń	ηs_{nom} | ηs_{part}	76	---	%
Współczynnik efektywności energetycznej	EEI	112		
Etykieta energetyczna		A+		
Opał		Kawałek drewna		
Długość polan		250-350		mm
Nominalna dawka opału		2,07	---	kg/h
Dopuszczalna dawka opału		2,7		kg/h
Interwał dokładania		1 godzina		
Ilość powietrza do spalania		26,2		m^3/h
Nominalna moc cieplna	P_{nom} | P_{part}	7,0	---	kW
Nominalna moc cieplna wymiennika ciepła	P_{Wnom} | P_{Wpart}	---	---	kW
Maksymalne ciśnienie robocze wody	p_W	---		bar
Masa cząstek stałych w spalinach	$\Phi_{f,\,g\,nom}$ | $\Phi_{f,\,g\,part}$	8,0	---	g/s
Średnia temperatura spalin		265	---	°C
Temperatura wyjściowa spalin	T_{snom} | T_{spart}	318	---	°C
Ciąg komin	p_{nom} | p_{part}	12	---	Pa
Klasa temperaturowa komina		T400		
Podłączenie do wspólnego komina		Tak		
Przechowywanie paliwa w obszarze schowka na drewno Maksymalne nagrzewanie drewna w schowku na drewno		Tak 13		 °C
Pył O_2 = 13 %	PM_{nom} | PM_{part}	27	---	mg/Nm^3
Emisja spalin (CO w gazach spalinowych przy O_2 = 13 %)	CO_{nom} | CO_{part}	0,0700 875	--- ---	% mg/Nm^3
OGC O_2 = 13 %	OGC_{nom} | OGC_{part}	65	---	mg/Nm^3
NOx O_2 = 13 %	NO_{xnom} | NO_{xpart}	96	---	mg/Nm^3
Automatyczna regulacja spalania		EHC, Program 6	EHC, Program 6	
Zużycie energii elektrycznej w trybie czuwania	el_{SB}	0,002		kW
Zużycie energii elektrycznej	el_{max} | el_{min}	0,004	---	kW
Utrata zastoju powietrza	V_h	---		m^3/h
Praca przerywana | Praca ciągła	INT | CON	INT		

Podstawowe dane techniczne

Wymiary podstawowe (Wysokość | Szerokość | Głębokość)	H | W | L	1497 | 598 | 463	mm
Wymiary komory spalania (Wys. | Szer. | Głęb.)	H | W | L	400 | 400 | 346	mm
Wymiary drzwiczek paleniska (Wys. | Szer. | Głęb.)	H | W | L	--- | --- | ---	mm
Wysokość osi tylnego (bocznego) wylotu spalin		1021	mm
Pojemność płaszcza wodnego		---	l
Średnica komina		150	mm
Średnica wylotu spalin	d_{out}	150	mm
Średnica CDP – centralnego doprowadzenia powietrza		125	mm
Maks. długość (rura) centralnego dopływu powietrza		5000	mm
Waga	m	255	kg
Nośność	m_{chim}	200	kg

ECUADOR HG6 10 E EX

Moc grzewcza (wartość opałowa)
minimalna wielkość pomieszczenia do zainstalowania produktu

Izolacja domu – bardzo dobry (20 W/m³)	np. nowy, ocieplony dom / stałego mieszkalny	240	m³
Izolacja domu – dobra (22,5 W/m³)		213	m³
Izolacja domu – średni (32 W/m³)		150	m³
Izolacja domu – zły (45 W/m³)		107	m³
Izolacja domu – bardzo źle (50 W/m³)	np. stary, nieocieplony dom / domek / domek letniskowy	96	m³

Odległość od materiałów palnych
z nieizolowaną rurą dymową (podane na etykiecie produkcyjnej)

		Wskazówki	
Tylna	d_R	200	mm
Czołowa	d_P	1200	mm
Czołowa do podłogi	d_F	450	mm
Boczne	d_S	450	mm
Od strony szkła ścianki	d_{S1}	---	mm
Boczne – nisza	d_{S2}	350	mm
Boczne – lokalizacja 45°	d_{S3}	100	mm
Promieniowanie boczne	d_L	300	mm
Od podłogi	d_B	10	mm
Z sufitu	d_C	750	mm

Odległość od materiałów palnych z izolowaną rurą dymową *

Tylna	d_R	---	mm
Boczne	d_S	---	mm

Odległość od materiałów palnych z płytą do zawieszania (osłoną)

Tylna	d_R	---	mm
Boczne	d_S	---	mm

Odległość od materiałów palnych z izolowaną rurą dymową i płytą do zawieszania (osłoną) *

Tylna	d_R	---	mm
Boczne	d_S	---	mm

Odległość od materiałów niepalnych

Tylna	d_{Rnon}	80	mm
Boczne	d_{Snon}	200	mm
Boczne – nisza	d_{S2non}	80	mm

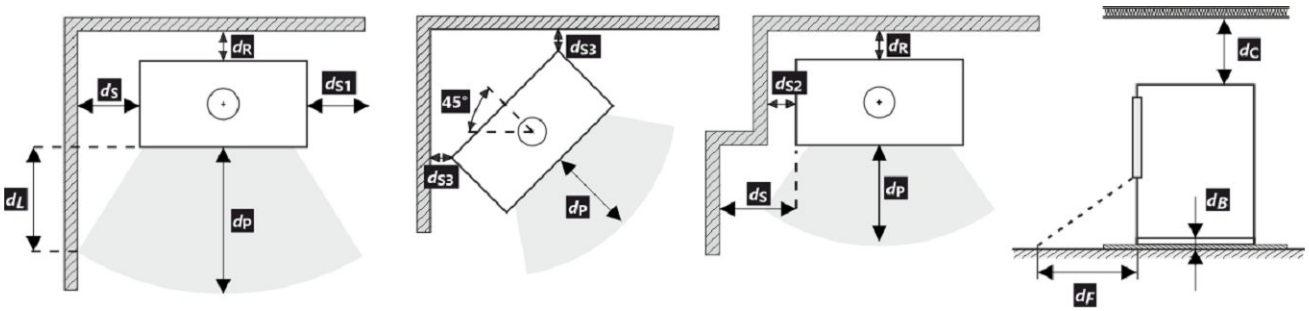

Podczas instalacji i eksploatacji produktu należy przestrzegać wszystkich lokalnych przepisów, w tym dotyczących norm krajowych i europejskich.

Jeżeli na skutek promieniowania na podłodze przed budynkiem lub na ścianach bocznych nie zostanie przekroczona wartość 65 K, wówczas d_F lub d_L można zadeklarować jako 0 mm.

* Odległość zakłada użycie izolowanej rury spalinowej o minimalnej grubości izolacji 25 mm aż do produktu.

Odległość od materiałów palnych (niepalnych) – tylne podłączenie przewodu kominowego

Tylna	d_R	200	mm
Boczne	d_S	450	mm

Tylne podłączenie przewodu kominowego

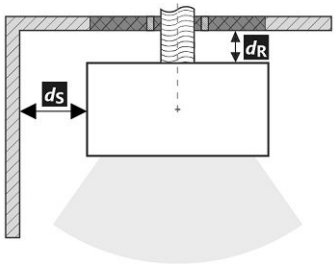

Przejście przewodu kominowego przez ścianę z materiału palnego

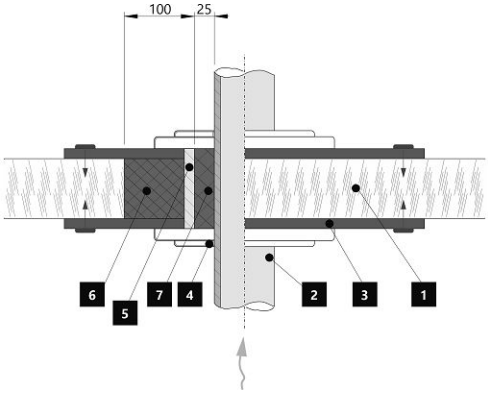

1. Ściana
2. Komin
3. Płyta pokrywy (niepalna, niemetalowa)
4. Rozeta
5. Rurka ochronna
6. Wypełnienie izolacji (niepalne, np. włókno szklane)
7. Wypełnienie izolacji (niepalna, np. glina)

Odległość od materiałów palnych (niepalnych) – tylne podłączenie izolowanego przewodu kominowego

Tylna	d_R	---	mm
Boczne	d_S	---	mm

Tylne przyłącze kominowe (izolowane)

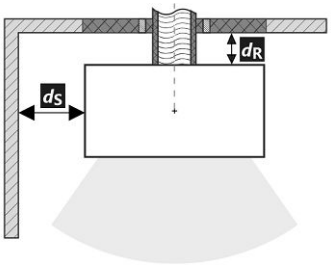

Przejście przewodu kominowego przez ścianę z materiału palnego

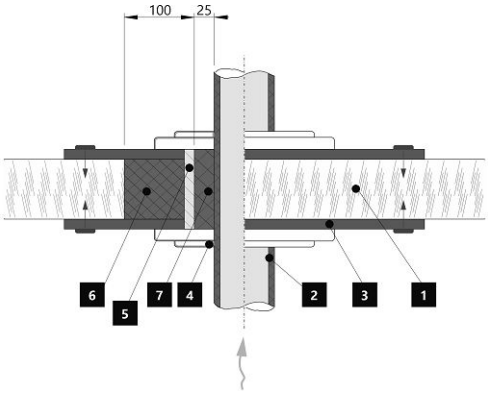

1. Ściana
2. Izolowany przewód kominowy
3. Płyta pokrywy (niepalna, niemetalowa)
4. Rozeta
5. Rurka ochronna
6. Wypełnienie izolacji (niepalne, np. włókno szklane)
7. Wypełnienie izolacji (niepalna, np. glina)

Uwaga

W przypadku gdy palenisko instalowane jest pomieszczeniach w których zamontowane są systemy wentylatorowe, wentylatory nawiewne, okapy, systemy wentylacji lub rekuperatory konieczne jest zapewnić dostateczny dostęp powietrza (CDP). Odradzamy instalowanie naszych palenisk w pomieszczeniach w których może występować podciśnienie.

Produkt musi być instalowany na podłogach odpowiedniej nośności.

Już podczas instalacji należy zapewnić odpowiedni dostęp do czyszczenia i konserwacji pieców kominkowych lub wkładów kominkowych, przewodu dymowego i komina, o ile produktu nie można czyścić z innego miejsca, takiego jak dach lub przez drzwiczki przeznaczone do tego celu.

Produkt i jego kanały spalinowe muszą być regularnie i dokładnie sprawdzane oraz czyszczone przed sezonem grzewczym i po nim.

Przeczytaj i postępuj zgodnie z ogólną instrukcją.

1 Przygotowanie do eksploatacji (bez EHC)

Utwardzenie lakieru

Automatyczna regulacja stara się o optymalny przebieg procesu spalania w waszym palenisku. Reguluje napływ powietrza do paleniska na podstawie pomiaru temperatury spalin. Tym sposobem osiąga się optymalne wykorzystanie energii z opału, równocześnie zapobiegając nadmiernej stracie ciepła do komina. Po ustawieniu i przyłączeniu produktu do komina należy utwardzić lakier żaroodporny na powierzchniach metalowych. Wykonuje się to bez automatycznej regulacji spalania EHC. Zanim nastąpi pierwsze rozpalenie, należy deaktywować serwonapęd EHC, wykonuje się to poprzez nałożenie na niego klucza magnetycznego (zobacz rysunek).

W tej chwili możecie przystąpić do wypalania, według instrukcji: Działanie produktu – 1. Utwardzanie lakieru. Należy pamiętać, że podczas wypalania lakieru należy intensywnie wietrzyć pomieszczenia. Zabezpieczyć zwierzęta które przebywają w pomieszczeniach, sugerujemy także aby wyłączyć także napowietrzanie akwarium. Po zakończonym wygrzewaniu należy wychłodzić palenisko. Należy wyczyścić palenisko z popiołu. Suwak sterujący powietrzem przesunąć do pozycji zamkniętej. Zdejmijcie magnetyczny klucz z serwonapędu.

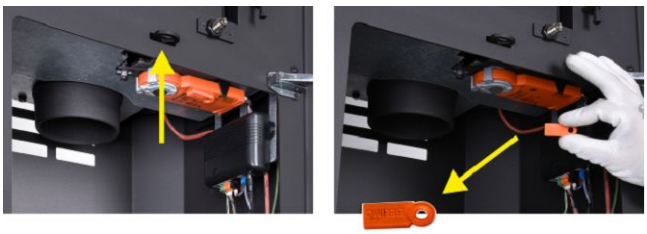

Wasze palenisko jest teraz przygotowane do pracy z automatyką EHC.

2 Obsługa (palenie) z EHC

Rozpalanie

Otworzyć drzwiczki paleniska. W tej chwili zapali się sygnalizacja Led i wyświetlacz aplikacji KOLOR ŻÓŁTY. Automatyka spowoduje otwarcie przepustnicy powietrza na maksimum. Po wypaleniu każdorazowej dawki paliwa automatyka przypomni o konieczności dokładania sygnalizacją dźwiękową. W takim przypadku Aplikacja i Led sygnalizuje błyskając. Do rozpalenia użyjcie maks. podwójnej ilości średnie dawki drewna. Na dno paleniska ułóżcie najgrubsze polana, następnie na wierzch drobne kawałki drewna. Do rozpalenia można użyć rozpałki, jedynie przeznaczonej do kominków. W trakcie palenia nie dokładajcie, dopóki drewno nie spali się na czerwone węgliki.

1 Drzazgi
2 Mniejsze kłody
3 Większe kłody

Pierwsze i dalsze dokładanie – palenie z mocą nominalną

Aby wyrównać ciśnienie w pomieszczeniu i komorze spalania uchylcie drzwiczki paleniska na ok. 2 cm na czas 10 sekund. Led sygnalizacja zaświeci się na żółto. Teraz należy dokładać takie dawki paliwa, które są odpowiednie do tego paleniska, opisane w instrukcji użytkowania. Należ dotrzymywać zalecanych dawek opału. Potem zamknijcie drzwiczki paleniska. W trakcie całego cyklu palenia kolor sygnalizacji Led i w aplikacji zmienia się zależnie od temperatury w palenisku. Na zakończenie każdego cyklu sygnalizacja i Led błyskają. Później możecie kontynuować palenie powtarzając powyższą procedurę. Na koniec palenia automatyczna regulacja zamknie całkowicie dolot powietrza do spalania.

W przypadku nagłej potrzeby zwiększenia mocy można na krótki okres automatykę deaktywować. Deaktywacja spowoduje otwarcie dolotu powietrza na 100 %. Taka deaktywacja jest ograniczona czasowo (kilka minut), równie szybko można ponownie aktywować automatykę.

3 Zakończeni użytkowania z EHC

Po zakończonym paleniu automatyczna regulacja przejdzie w tryb czuwania (szara barwa aplikacji) a sygnalizacja Led zgaśnie.

Przy braku zasilania elektrycznego lub odłączenia od instalacji elektrycznej natychmiast przyłóżcie magnetyczny klucz do Serwonapędu, aby było możliwe manualne regulowanie palenia za pomocą suwaka.
W okresach gdy długo nie palimy zalecamy odłączenie regulacji od napięcia w sieci elektrycznej.
Jeżeli piec posiada zamykany ruszt, pozostaw go otwartym.

Granice systemu

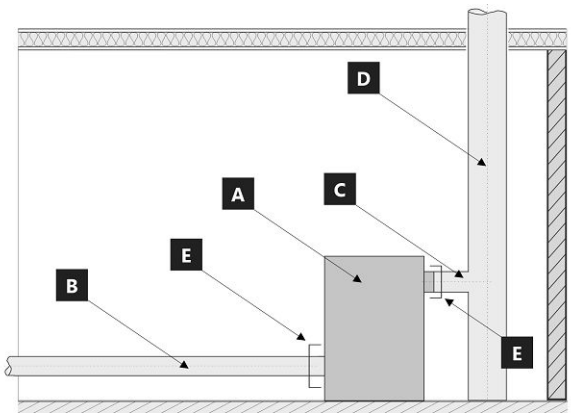

Granice systemu dla urządzenie: EN 16510-1 ed. 2:2023

A Granice systemu
B Rura powietrza do spalania
C Rura przyłączeniowa komina
D Komin
E Granice systemu

POZYCJA E

C Rura przyłączeniowa komina

B Rura powietrza do spalania

Etykieta produkcyjna

1. Nazwa producenta lub zastrzeżony znak towarowy
2. Siedziba firmy, strona internetowa
3. Oznaczenie CE, cyfry oznaczają rok wydania certyfikatu
4. Typ, numer lub ozn. modelu służące do identyfikacji produktu
5. Specyfikacja produktu
6. Zalacene paliwo
7. Klasifikacja produktu
8. Obowiązujące normy
9. Tabela wartości
   nom – wartości przy nominalnej mocy cieplnej
   part – wartości przy częściowej mocy cieplnej
   P – moc cieplna
   P_W – moc cieplna wymiennika ciepła
   ŋ – sprawność energetyczna
   CO – CO emisja przy 13 % O_2
   NO_x – NO_x przy 13 % O_2
   OGC– OGC przy 13 % O_2
   PM – pył przy 13 % O_2
   p – minimalny ciąg komina
   p_W – maksymalne ciśnienie robocze
   Odległość od materiałów palnych:
   d_R – tylna
   d_S – boczne
   d_C – z sufitu
   d_P – czołowa
   d_F – czołowa do podłogi
   d_L – promieniowanie boczne
   d_B – od podłogi
   Odległość od materiałów niepalnych:
   d_{Rnon} – tylna
   d_{Snon} – boczne
   d_{S2non} – boczne (nisza)
   Właściwości produktu:
   W_{max} – maksymalny pobór prądu
   T_s – temperatura wyjściowa spalin
   V_h – utrata zastoju powietrza
   d_{out} – średnica wylotu spalin
   H – wysokość
   W – szerokość
   L – głębokość
   NPD (No Performance Determined) – międzynarodowy skrót, który może być użyty, gdy nie określono właściwości lub parametrów. Oznaczenie jest zgodne z rozporządzeniem UE 305/2011.
10. Dokument: Deklaracja właściwości użytkowych
11. Instrukcje
12. Kod kreskow | Numer fabryczny (seryjny)

ECUADOR HG6 10 E EX

A termék üzembe helyezésekor be kell tartani minden helyi előírást, beleértve a nemzetközi és európai szabványokra vonatkozókat is. A kiválasztott termék összeszerelését és beszerelését csak a hivatalos márkakereskedője végezheti vállalat **Storch Kamine GmbH**. Ez szükséges a garancia elfogadásához és a termék megfelelő működéséhez. Ez a termék nem alkalmas elsődleges hőforrásnak.

Használati utasítás

Kérjük, figyelmesen olvassa el a használati útmutatóban található információkat és utasításokat.

Üzemi kéményhuzat

Üzemi huzat 12 Pa. A maximális üzemi kéményhuzat 20 Pa. Ezt a termék működése közben kell mérni. Javasoljuk a huzatszabályozó felszerelését, különösen akkor, ha a készülék fel van szerelve automatikus égéslevegő szabályzó egységgel.

Engedélyezett üzemanyag

Száraz, csomós fa, ami legfeljebb 20%-os nedvesség tartalmú. A megadott átlagos üzemanyag-fogyasztást mindig be kell tartani – 2,07 kg/óra. Az ajánlott rönkhossz kb. 250-350 mm. Ez az égéstér méretétől függ. Mindig legalább 2 fadarabot használjon.

A termék működése

1 **A festék megkeményedése**

A termékkel történő első begyújtást korlátozott mennyiségű kisebb fadarabbal kell elvégezni (az Átlagos üzemanyag dózis kb. ½-ével). Hagyja nyitva az ajtót (kb. 2 cm-es rés), hogy az ajtózsinór ne tapadjon a festékhez. A levegő szabályzókart állítsa maximálisan nyitott állapotba (C ábra). A lassú felmelegedési folyamat megakadályozza a samott téglák repedését, a festék sérülését és az anyagok deformálódását. A fa izzó szénné való elégetése után folytathatja a festék megkeményedésének folyamatát. Töltse be a tűztérbe a megengedett mennyiségű tüzelőanyagot, kisebb rönkök és darabok felhasználásával. Hagyja nyitva az ajtót (kb. 2 cm-re). Az ajtó alatti festéknek kellően meg kell keményednie. Amikor ez az adag leég, végezzen legalább 2–3 további periódust a megengedett mennyiséggel, most zárt ajtóval és maximálisan nyitott levegőellátással (C ábra). A festék megkeményedését olyan szag okozza, amely a teljes időtartamig fennmarad, ezért a leírt műveleteket csak megfelelő helyiségszellőztetés mellett szabad elvégezni.

2 **Begyújtás**

Állítsa a levegőszabályzó kart nyitott helyzetbe (C ábra), ha nincs aktív égésszabályozás. Ha a termék öntöttvas rácsot tartalmaz, nyissa ki. Az átlagos üzemanyagmennyiség max. kétszeresét használja a gyújtáshoz. Először helyezzen nagyobb rönköket a égéstér aljára, majd rétegezzen rájuk finomabb, száraz fadarabokat (2. ábra). Használjon kifejezetten erre a célra kialakított gyújtóst. Ha szükséges (a tűz egy idő után sem gyulladt be), hagyja nyitva az ajtót egy ideig (kb. 2 cm), hogy további szükséges levegőt biztosítson. Ezután normál fűtés közben mindig tartsa zárva az ajtót. Ne helyezzen be új adag fát, amíg az előző adag teljesen izzó szénné égett, és csak parázs van az égéstérben, látható lángok nélkül.

3 **Fűtés és újabb fa behelyezése**

A helyiségben és az égéstérben uralkodó nyomás kiegyenlítéséhez kissé nyissa ki az ajtót, kb. 2 cm-es rés 10 másodpercig minden újra töltés előtt. Ez megakadályozza a hamu és füst esetleges kijutását a helyiségbe. Helyezze be az égéstérbe a megfelelő mennyiségű tűzifát, lásd az átlagos tűzifa-fogyasztást (4. ábra). A fa visszarakása után mindig zárja be megfelelően az ajtót. Javasoljuk, hogy a levegőszabályzó kart állítsa az optimális helyzetbe névleges teljesítményen (B, B1 ábra). Ne töltsön be új adagot, amíg a fa izzó szénné nem ég.

4 **A fűtési folyamat befejezése**

Miután a kamrában lévő fa le égett, állítsa a levegőellátó kart zárt helyzetbe. Ez megakadályozza a felgyülemlett hő nem kívánt szivárgását a kéménybe / külső térbe (A ábra).

1 tüzelőanyag előkészítése a begyújtáshoz
2 fa szétrakása a tűztérben
3 gyújtsa meg a fa a tetejéről
4 tüzelőfa rárakása

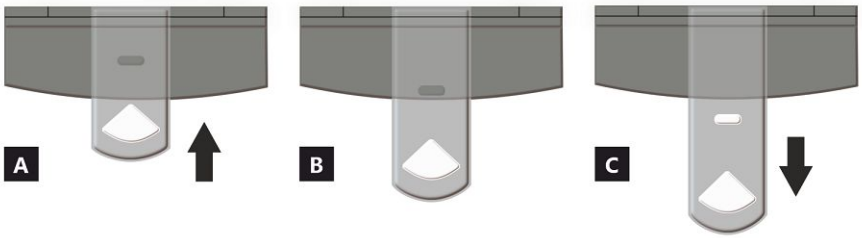

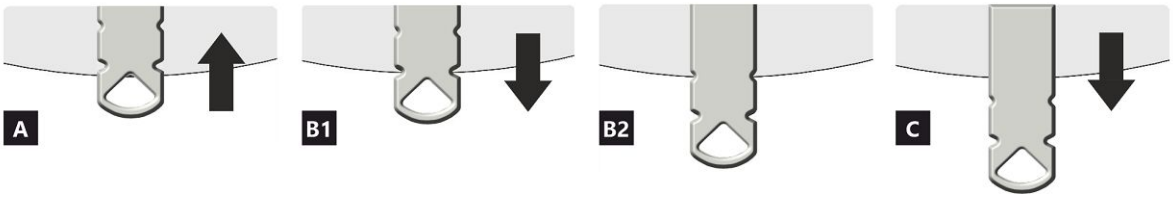

LEVEGŐELLÁTÁS SZABÁLYOZÓ

A zárva
B nyitva – fűtés névleges teljesítményen (optimális működés)
C nyitva – pozíció a befűtésnél (termék üzembe helyezése)

A zárva
B1 nyitva – fűtés névleges teljesítményen (optimális működés)
B2 nyitva – primer levegő bezárása
C nyitva – pozíció a befűtésnél (termék üzembe helyezése)

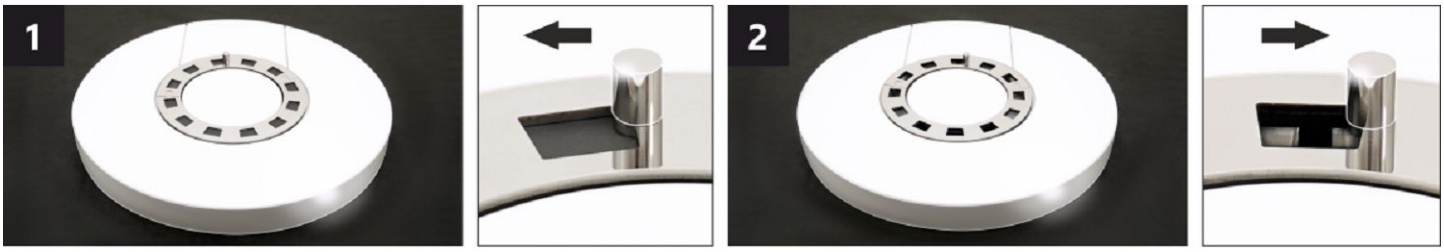

KONVEKCIÓS LEVEGŐ SZABÁLYOZÓ *

A szabályozó helyzetének beállításával részben szabályozható a konvekción keresztül áramló meleg levegő intenzitása.

1 zárva – a meleg levegő lassú áramlása abba a helyiségbe, amelybe a terméket telepítik.
2 nyitva – a meleg levegő gyors áramlása abba a helyiségbe, amelyben a termék fel van szerelve.

Megjegyzés: A zárt konvekciós levegőszabályozás nem vezet a termék túlzott túlmelegedéséhez, és nem okoz kárt.

* Ez a konvekciós levegőszabályozás csak néhány terméknél érhető el.

ECUADOR HG6 10 E EX

A termék deklarált jellemzői

Harmonizált műszaki előírások ✓ EN 16510-1 ed.2:2023 | EN 16510-2-1:2022 ✓ Ecodesign ✓ DIN+ ✓ BImSchV2 ✓ 15a B-VG 2015

Termékosztályozás		Type CA		
		Névleges hőteljesítmény (nom)	**Részlegesen hőteljesítmény (part)**	
Energetikai hatásfok	η_{nom} | η_{part}	81	---	%
Szezonális helyiségfűtési hatásfok	ηs_{nom} | ηs_{part}	76	---	%
Energiahatékonysági mutató	EEI	112		
Energia címke		A+		
Üzemanyag		Darabos fa		
Üzemanyag hossza		250-350		mm
Átlagos üzemanyag – fogyasztás		2,07	---	kg/h
Megengedett üzemanyag mennyiség		2,7		kg/h
Üzemanyag – ellátási intervallum		1 óra		
Az égési levegő mennyisége		26,2		m^3/h
Névleges hőteljesítmény	P_{nom} | P_{part}	7,0	---	kW
A hőcserélő névleges hőteljesítménye	P_{Wnom} | P_{Wpart}	---	---	kW
Maximális üzemi víznyomás	p_W	---		bar
Száraz füstgáz tömegáram	$\Phi_{f,\,g\,nom}$ | $\Phi_{f,\,g\,part}$	8,0	---	g/s
Átlagos füstgáz hőmérséklet		265	---	°C
Füstgáz kimeneti hőmérséklet	T_{snom} | T_{spart}	318	---	°C
Huzatigény	p_{nom} | p_{part}	12	---	Pa
A kémény hőmérsékleti osztálya		T400		
Csatlakozás a közös kéményhez		Igen		
Tüzelőanyag tárolása a fatüzelésű kályhák területén A fa maximális felmelegedése a kályhában		Igen 13		 °C
Por O_2 = 13 %	PM_{nom} | PM_{part}	27	---	mg/Nm^3
Égéstermék-kibocsátás (CO a füstgázban O_2 = 13 %)	CO_{nom} | CO_{part}	0,0700 875	--- ---	% mg/Nm^3
OGC O_2 = 13 %	OGC_{nom} | OGC_{part}	65	---	mg/Nm^3
NOx O_2 = 13 %	NO_{xnom} | NO_{xpart}	96	---	mg/Nm^3
Automatikus égésszabályozás		EHC, Program 6	EHC, Program 6	
Villamosenergia-fogyasztás a készenléti üzemmódban	el_{SB}	0,002		kW
Villamosenergia-fogyasztás	el_{max} | el_{min}	0,004	---	kW
Álló légveszteség	V_h	---		m^3/h
Szakaszos működésre | Folytonos működésre	INT | CON	INT		

Alapvető műszaki adatok

Fő méretek (Magasság | Szélesség | Mélység)	H | W | L	1497 | 598 | 463	mm
Az égéstér méretei (Magasság | Szélesség | Mélység)	H | W | L	400 | 400 | 346	mm
Kandalló ajtó méretei (Magasság | Szélesség | Mélység)	H | W | L	--- | --- | ---	mm
A hátsó (oldalsó) bekötés tengelymagassága		1021	mm
A melegvíz-cserélő térfogata		---	l
A füstcső átmérője		150	mm
A füstcsőcsonk átmérője	d_{out}	150	mm
A külső levegő csatlakozás átmérője		125	mm
A központi külső levegőellátás maximális hossza (cső)		5000	mm
Súly	m	255	kg
Teherbírása	m_{chim}	200	kg

Fűtési teljesítmény (fűtőérték)
minimális helyiségméret a termék beépítéséhez

Ház szigetelés – nagyon jó (20 W/m³)	pl. új, szigetelt ház / tartósan lakható	240	m³
Ház szigetelés – jó (22,5 W/m³)		213	m³
Ház szigetelés – közepes (32 W/m³)		150	m³
Ház szigetelés – rossz (45 W/m³)		107	m³
Ház szigetelés – nagyon rossz (50 W/m³)	pl. egy régi, szigeteletlen ház / házikó / kunyhó	96	m³

Távolság gyúlékony anyagoktól
nem szigetelt égéstermék-elvezetővel (a Típustáblán feltüntetett)

		Megjegyzés	
Hátsó fal	d_R	200	mm
Első	d_P	1200	mm
Első a padlóra	d_F	450	mm
Oldalfal	d_S	450	mm
Oldalfal üveggel	d_{S1}	---	mm
Oldalfal – bemélyedése	d_{S2}	350	mm
Oldalfal – elhelyezése 45°	d_{S3}	100	mm
Oldalirányú sugárzás	d_L	300	mm
A padlóról	d_B	10	mm
Mennyezettől	d_C	750	mm

Távolság gyúlékony anyagoktól szigetelt füstcsővel *

Hátsó fal	d_R	---	mm
Oldalfal	d_S	---	mm

Távolság gyúlékony anyagoktól függőlemezzel (árnyékolás)

Hátsó fal	d_R	---	mm
Oldalfal	d_S	---	mm

Távolság gyúlékony anyagoktól szigetelt füstcsővel és függőlemezzel (árnyékolás) *

Hátsó fal	d_R	---	mm
Oldalfal	d_S	---	mm

Távolság nem gyúlékony anyagoktól

Hátsó fal	d_{Rnon}	80	mm
Oldalfal	d_{Snon}	200	mm
Oldalfal – bemélyedése	d_{S2non}	80	mm

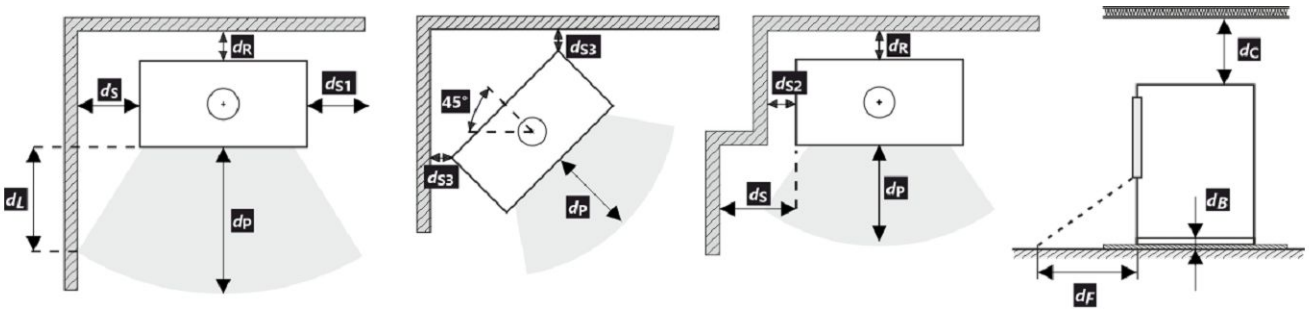

A termék telepítése és üzemeltetése során be kell tartani minden helyi előírást, beleértve a nemzeti és európai szabványokat érintő előírásokat is.

Ha a sugárzás miatt nem lépi túl a 65 K értéket a padlón elöl vagy az oldalfalakon, akkor a d_F vagy d_L 0 mm-nek mondható.

* A távolság feltételezi, hogy a termékig legalább 25 mm vastagságú szigetelt füstcsövet használnak.

Távolság gyúlékony (nem gyúlékony) anyagoktól – hátsó füstcsőcsatlakozás

Hátsó fal	d_R	200	mm
Oldalfal	d_S	450	mm

Hátsó kéménycsatlakozás

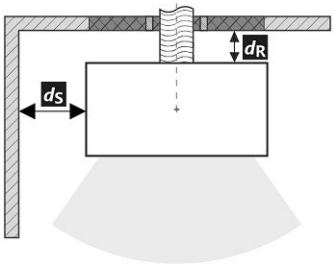

A füstcső áthaladása éghető anyagból készült falon

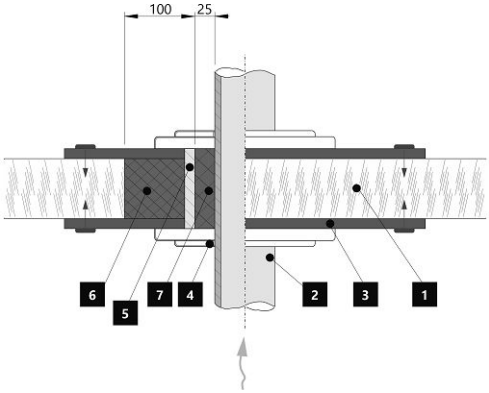

1. Fal
2. Kémény
3. Fedőlap (nem éghető, nem fémből)
4. Rózetta
5. Védőcső
6. Szigetelő töltőanyag (nem éghető, pl. üvegszál)
7. Szigetelőanyag (nem éghető, pl. kályhaagyag)

Távolság gyúlékony (nem gyúlékony) anyagoktól – hátsó füstcsőcsatlakozás (szigetelt)

Hátsó fal	d_R	---	mm
Oldalfal	d_S	---	mm

Hátsó kéménycsatlakozás (szigetelt)

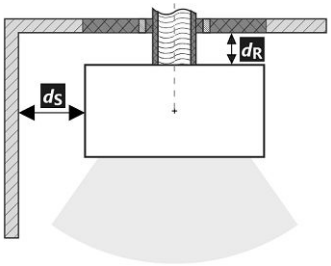

A füstcső áthaladása éghető anyagból készült falon

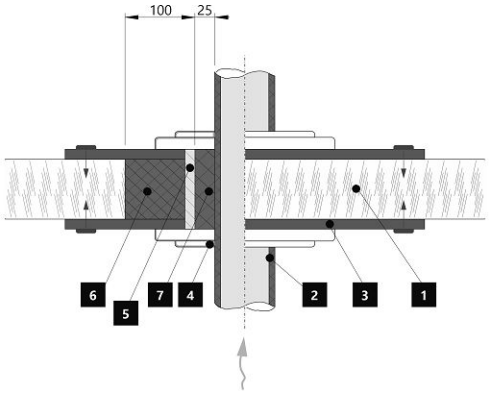

1. Fal
2. Szigetelt füstcső
3. Fedőlap (nem éghető, nem fémből)
4. Rózetta
5. Védőcső
6. Szigetelő töltőanyag (nem éghető, pl. üvegszál)
7. Szigetelőanyag (nem éghető, pl. kályhaagyag)

Figyelmeztetés

Amennyiben a termékeket olyan helyiségekben helyezik el, ahol a levegőt ventilátorok, elszívók, szellőző-, fűtő- vagy szellőztetőberendezések szívják el, elegendő levegőellátásról (KKL) kell gondoskodni. Termékünket nem ajánlott ilyen eszközökkel együtt használni.

A terméket megfelelő teherbírású padlóra kell telepíteni.

A termék, a füstelvezető és a kémény tisztításához és karbantartásához megfelelő hozzáférést kell biztosítani a telepítés során, kivéve, ha a termék tisztítása más helyről, például a tetőről vagy egy erre a célra kialakított ajtóból is elvégezhető.

A terméket és a füstgázcsatornákat rendszeresen és alaposan ellenőrizni és tisztítani kell a fűtési szezon előtt és után.

Olvassa el figyelmesen az általános utasításokat.

1 Üzembe helyezés (EHC nélkül)

A festék megkeményedése

Az automatikus szabályozás biztosítja az optimális égést a termék égőterében. Szabályozza az égőtér levegőellátását a füstgáz hőmérsékletétől függően. Ezzel a tüzelőanyagból kinyerhető maximális energiafelhasználást érünk el, ugyanakkor nem távozik felesleges energia a kéménybe. A termék felszerelése és a kéményhez való csatlakoztatása után a felületen ki kell égetni / meg kell keményíteni a hőálló festéket. Ezt az EHC automatikus égésszabályozás aktív működése nélkül kell megtenni. Mielőtt folytatná az első begyújtást, deaktiválnia kell az EHC-t működtető egységet egy mágneses kulcs behelyezésével (lásd az ábrát).

Ezen a ponton folytathatja magát az égetést a jelen dokumentumban található fejezet szerint: A termék használata – 1. A festék megkeményedése. Ne feledje, hogy a festék kiégetésekor gondoskodni kell a helyiség megfelelő szellőztetéséről, illetve gondoskodni kell arról, hogy a festékgőzt tartalmazó területen ne tartózkodjanak állatok. Ezen idő alatt javasolt az akvárium levegőztetésének kikapcsolása is. A hevítés ezen szakasza után, hogy a festék megkeményedjen, hagyja lehűlni a terméket. Tisztítsa meg a kamrát és a hamutartót a hamutól és a maradványoktól. Állítsa a levegőszabályzó kart zárt helyzetbe. Távolítsa el a mágneses kulcsot a működtető szerkezetről.

Terméke most készen áll az aktív EHC szabályozással történő használatra.

2 Üzemeltetés és fűtés EHC-vel

Begyújtás

Nyissa ki a tüzelőberendezés ajtaját. Ekkor a LED jelzés és az alkalmazás főképernyője SÁRGA színben világít. Az automatikus szabályozás biztosítja, hogy a levegőbefúvó kar teljesen automatikusan kinyíljon. Az átlagos üzemanyagmennyiség max. kétszeresét használja a gyújtáshoz. Először helyezzen nagyobb rönköket a kamra aljára, majd rétegezzen rájuk finomabb, száraz fadarabokat. Használjon kifejezetten erre a célra kialakított gyújtóst. Ne adjon hozzá több fát hevítés közben, amíg a fa teljesen izzó szénné égett. Minden tűzifa adag leégése után az automatikus szabályozás hangjelzése figyelmezteti Önt az újratöltés szükségességére. Ekkor az alkalmazás és a LED-ek is villognak.

1 Szálkák
2 Kisebb rönkök
3 Nagyobb rönkök

Első és következő töltés – fűtés névleges teljesítménnyel

A helyiségben és az égéstérben uralkodó nyomás kiegyenlítéséhez kissé nyissa ki az ajtót, kb. 2 cm-es rés 10 másodpercig. A LED jelzőfény és az alkalmazás világít – SÁRGA. Ezentúl csak annyi fát adjon hozzá, amennyi ehhez a termékhez megfelelő, lásd az átlagos üzemanyagfogyasztást. Kövesse ezt az ajánlott mennyiséget. Ezután csukja be az ajtót. Az égési ciklus során a LED jelzésen és az alkalmazásban a színek az égéstől és a kamra hőmérsékletétől függően változnak. Minden ciklus végén hangjelzés hallható, és a LED villogása emlékezteti az újratöltésre. Ha nem akarja befejezni a fűtési ciklust, ismét hozzáadhat egy új adag fát. A fűtési folyamat végén az automatikus szabályozás lezárja a levegőellátást, így a fűtési hatásfok a helyiségre is kiterjeszthető.

Ha azonnali teljesítménynövelésre van szükség, az automatikus szabályozás rövid időre kikapcsolható. A deaktiválás 100 %-ra nyitja meg a levegőellátást. Ez a deaktiválás időben korlátozott (percek nagyságrendjében), de azonnal törölhető (aktiválás / deaktiválás).

3 A fűtés leállítása és befejezése EHC-vel

A kamrában lévő fa kiégése után az automatikus szabályozás készenléti üzemmódba kapcsol (az alkalmazás szürke színe), és a LED jelzés kialszik.

Fűtés (üzemelés) közbeni áramkimaradás vagy a hálózatról való lekapcsolás esetén mindig azonnal helyezze a mágneskulcsot a működtetőre, hogy az égést a levegőbefúvó kar segítségével kézzel szabályozni lehessen.
Javasoljuk, hogy a fűtési szezonon kívül kapcsolja le az automatikus szabályozást a hálózatról.
Ha a tűzhelyen zárható rács van, hagyja nyitva.

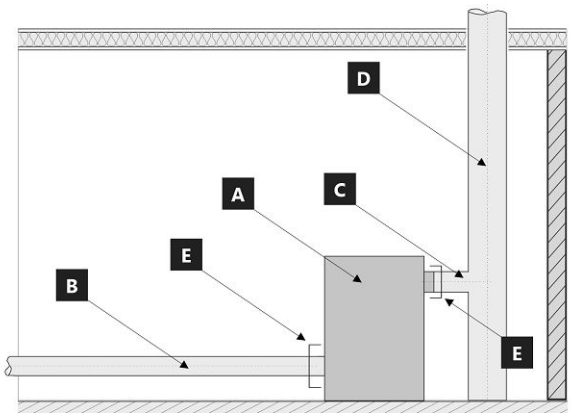

A készülék rendszer határai: EN 16510-1 ed. 2:2023

A Készülék
B Égési levegő cső
C Égéstermék csatlakozó cső
D Kémény
E Rendszer határait

POZÍCIÓ E

C Égéstermék csatlakozó cső

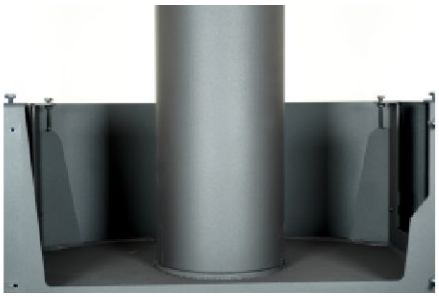

B Égési levegő cső

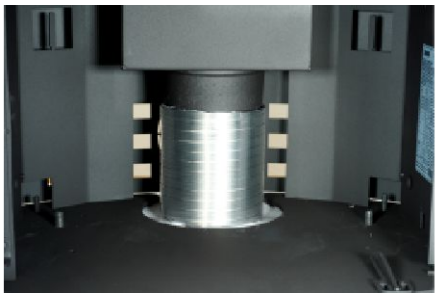

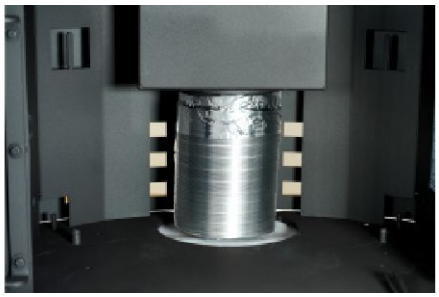

Típustábla

1. A gyártó neve vagy bejegyzett védjegye
2. A vállalat székhelye, honlapja
3. CE megfelelőségi jel, a szám a kiállításának évét jelzik
4. Típus, szám vagy modellmegjelölés a termék azonosítására
5. Termékleírás
6. Ajánlott üzemanyagok
7. Termékosztályozás
8. Alkalmazandó szabványok
9. Értéktáblázat
   nom – értékek a névleges hőteljesítményen
   part – értékek a részleges hőteljesítményen
   P – hőteljesítmény
   P_W – hőcserélő hőteljesítménye
   η – energetikai hatásfok
   CO – CO égéstermék-kibocsátás 13 % O_2 mellett
   NO_x – NO_x 13 % O_2 mellett
   OGC– OGC 13 % O_2 mellett
   PM – por 13 % O_2 mellett
   p – minimális kéményhuzat
   p_W – maximális üzemi víznyomás
   Távolság gyúlékony anyagoktól:
   d_R – hátsó fal
   d_S – oldalfal
   d_C – mennyezettől
   d_P – első
   d_F – első a padlóra
   d_L – oldalirányú sugárzás
   d_B – a padlóról
   Távolság nem gyúlékony anyagoktól:
   d_{Rnon} – hátsó fal
   d_{Snon} – oldalfal
   d_{S2non} – oldalfal (emélyedése)
   A termék jellemzői:
   W_{max} – maximális elektromos bemenet
   T_s – kimeneti égéstermékek hőmérséklete
   V_h – álló légveszteség
   d_{out} – a füstcsőcsonk átmérője
   H – magasság
   W – szélesség
   L – mélység
   NPD (No Performance Determined) – nemzetközi rövidítés, amely akkor használható, ha nincs tulajdonság vagy paraméter megadva. A jelölés megfelel a 305/2011/EU rendeletnek.
10. Teljesítménynyilatkozat dokumentum
11. Utasítások
12. Vonalkód | Gyártásiszám

ECUADOR HG6 10 E EX

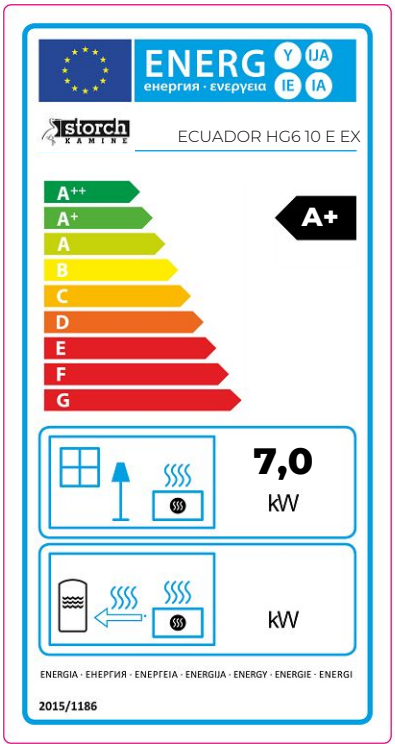

CZ Informační list výrobku dle nařízení EU 2015/1186

Název nebo ochranná známka dodavatele	**Storch Kamine GmbH**
Identifikační značka modelu používaná dodavatelem	**ECUADOR HG6 10 E EX**
Třída energetické účinnosti modelu	**A+**
Přímý tepelný výkon (kW)	**7,0**
Nepřímý tepelný výkon (kW)	**-**
Index energetické účinnosti EEI	**112**
Energetická účinnost u jmenovitého výkonu (%)	**81**
Energetická účinnost u minimálního zatížení (%)	**Pass**

Poznámky k instalaci a údržbě:
Přečtěte si všeobecný návod a dodržujte jej!
Dodržujte vzdálenosti od hořlavých materiálů a protipožární ochranu!
Výrobkem musí proudit dostatečné množství spalovacího vzduchu!
Výrobek s teplovodním výměníkem smí být uveden do provozu pouze tehdy, jsou-li všechna bezpečnostní zařízení funkční!

SK Informačný list výrobku podľa nariadenia EU 2015/1186

Meno dodávateľa alebo jeho ochranná známka	**Storch Kamine GmbH**
Identifikačný kód modelu dodávateľa	**ECUADOR HG6 10 E EX**
Trieda energetickej účinnosti modelu	**A+**
Priamy tepelný výkon (kW)	**7,0**
Nepriamy tepelný výkon (kW)	**-**
Index energetickej účinnosti EEI	**112**
Užitočná energetická účinnosť pri menovitom tepelnom výkone (%)	**81**
Užitočná energetická účinnosť pri minimálnom zaťažení (%)	**Pass**

Poznámky k inštalácii a údržbe:
Prečítajte si všeobecné pokyny a postupujte podľa nich!
Dodržujte vzdialenosti od horľavých materiálov a protipožiarnu ochranu!
Výrobkom musí prúdiť dostatočné množstvo spalovacieho vzduchu!
Výrobok s výmenníkom tepla sa môže uviesť do prevádzky len vtedy, ak sú všetky bezpečnostné zariadenia funkčné!

PL Karta produktu rozporządzenia EU 2015/1186

Nazwa dostawcy lub znak towarowy	**Storch Kamine GmbH**
Identyfikator modelu dostawcy	**ECUADOR HG6 10 E EX**
Klasa efektywności energetycznej modelu	**A+**
Bezpośrednia moc cieplna produktu (kW)	**7,0**
Pośrednia moc cieplna produktu (kW)	**-**
Współczynnik efektywności energetycznej EEI	**112**
Sprawność użytkowa przy nominalnej mocy cieplnej oraz (%)	**81**
Sprawność użytkowa przy minimalnym obciążeniu (%)	**Pass**

Uwagi dotyczące instalacji i konserwacji:
Przeczytaj i przestrzegaj ogólnych instrukcji!
Przestrzegać odległości od materiałów palnych i ochrony przeciwpożarowej!
Do produktu musi dopływać odpowiednia ilość powietrza do spalania!
Wymiennik ciepła ciepłej wody użytkowej można uruchomić tylko wtedy, gdy wszystkie urządzenia zabezpieczające są sprawne!

HU Termékinformációs adatlap a 2015/1186 EU rendelet szerint

A szállító neve vagy védjegye	**Storch Kamine GmbH**
Az eladó által használt modellazonosító	**ECUADOR HG6 10 E EX**
Energiahatékonysági osztály	**A+**
Közvetlen hőteljesítmény (kW)	**7,0**
Közvetett hőteljesítmény (kW)	**-**
Energiahatékonysági mutató EEI	**112**
Energiahatékonyság névleges teljesítményen (%)	**81**
Energiahatékonyság a minimális terhelésnél (%)	**Pass**

Telepítési és karbantartási utasítások:
Olvassa el az általános utasításokat, és kövesse azokat!
Tartsa be az éghető anyagoktól való távolságokat és a tűzvédelmet!
A termékbe elegendő égési levegőnek kell áramolnia!
A melegvíz-hőcserélővel ellátott terméket csak akkor szabad üzembe helyezni, ha minden biztonsági berendezés működik!

Dveře topeniště – Aretace 1 | Dvierka ohniska – Aretácia 1 | Drzwi paleniska – Mechaniczne blokowanie drzwi 1
Kandallóajtó – Záró mechanizmus 1

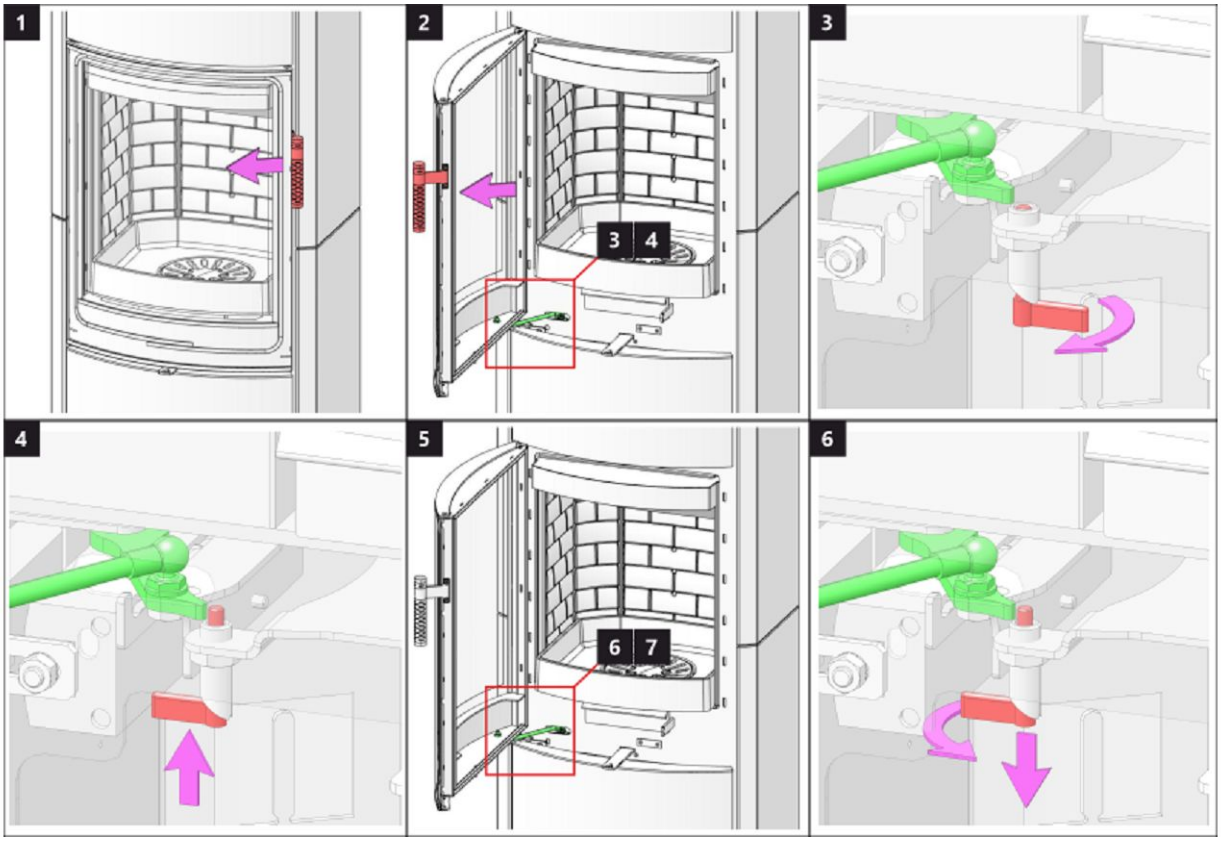

Dveře topeniště – Aretace 2 | Dvierka ohniska – Aretácia 2 | Drzwi paleniska – Mechaniczne blokowanie drzwi 2
Kandallóajtó – Záró mechanizmus 2

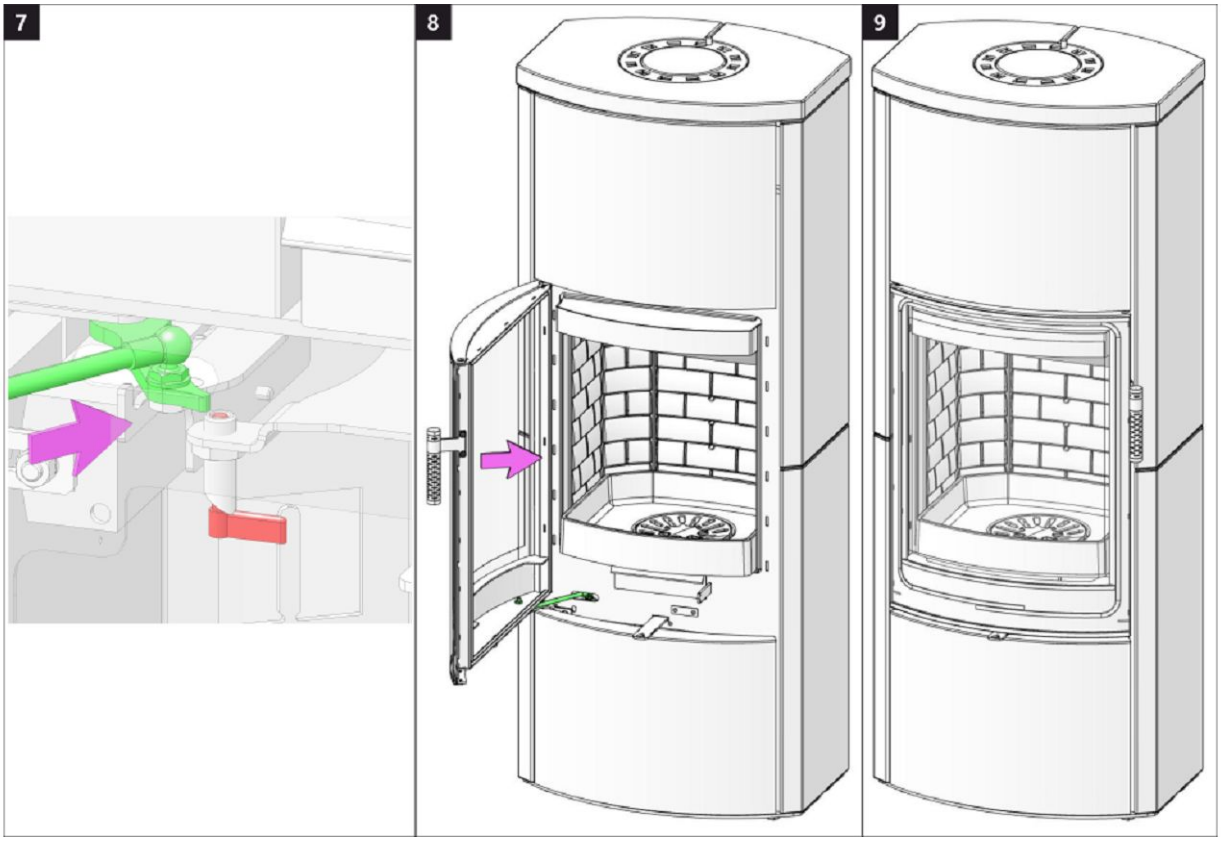

Dveře akumulace 1 | Dvere akumulácie 1 | Drzwicki akumulacji 1 | Akkumulátor rekesz ajtaja 1

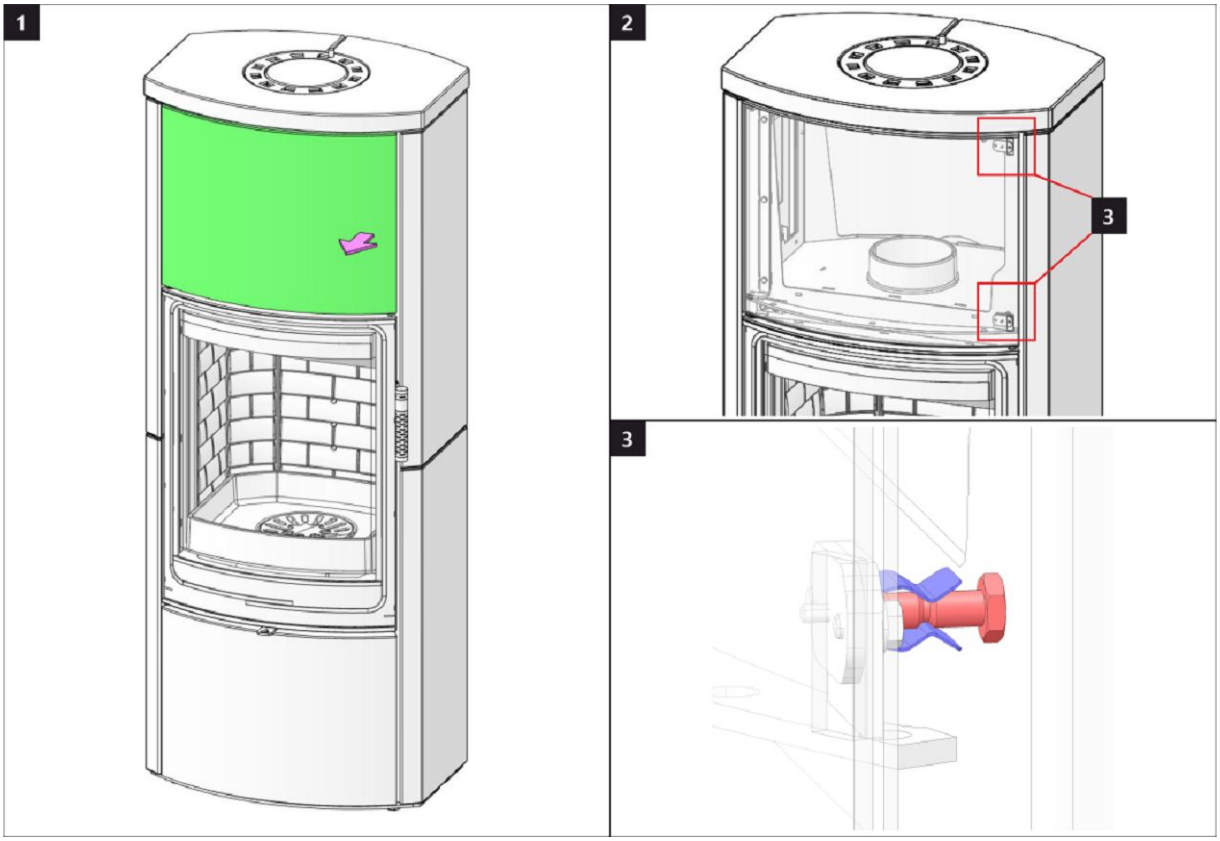

Dveře akumulace 2 | Dvere akumulácie 2 | Drzwicki akumulacji 2 | Akkumulátor rekesz ajtaja 2

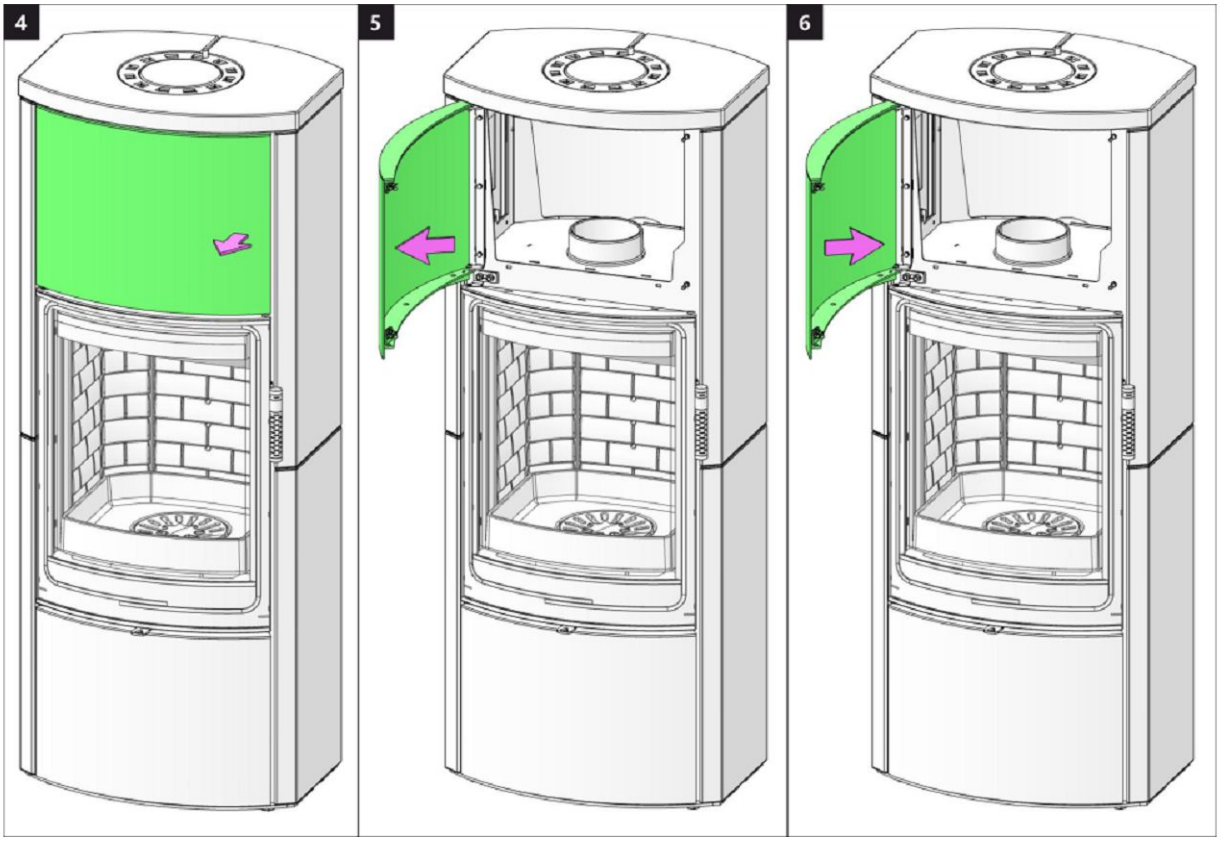

Dveře dřevníku 1 | Dvere drevníka 1 | Drzwiczki schowka na drewno 1 | Fatároló ajtó 1

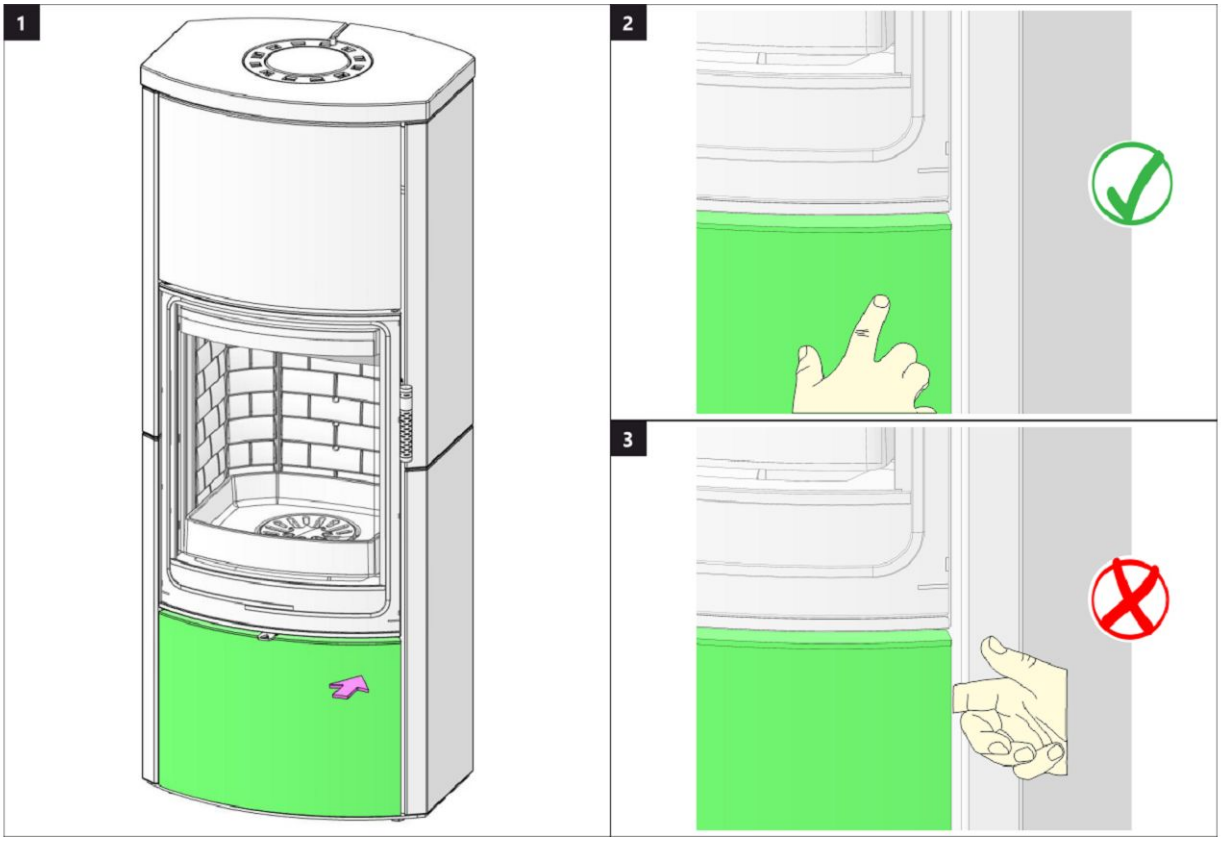

Dveře dřevníku 2 | Dvere drevníka 2 | Drzwiczki schowka na drewno 2 | Fatároló ajtó 2

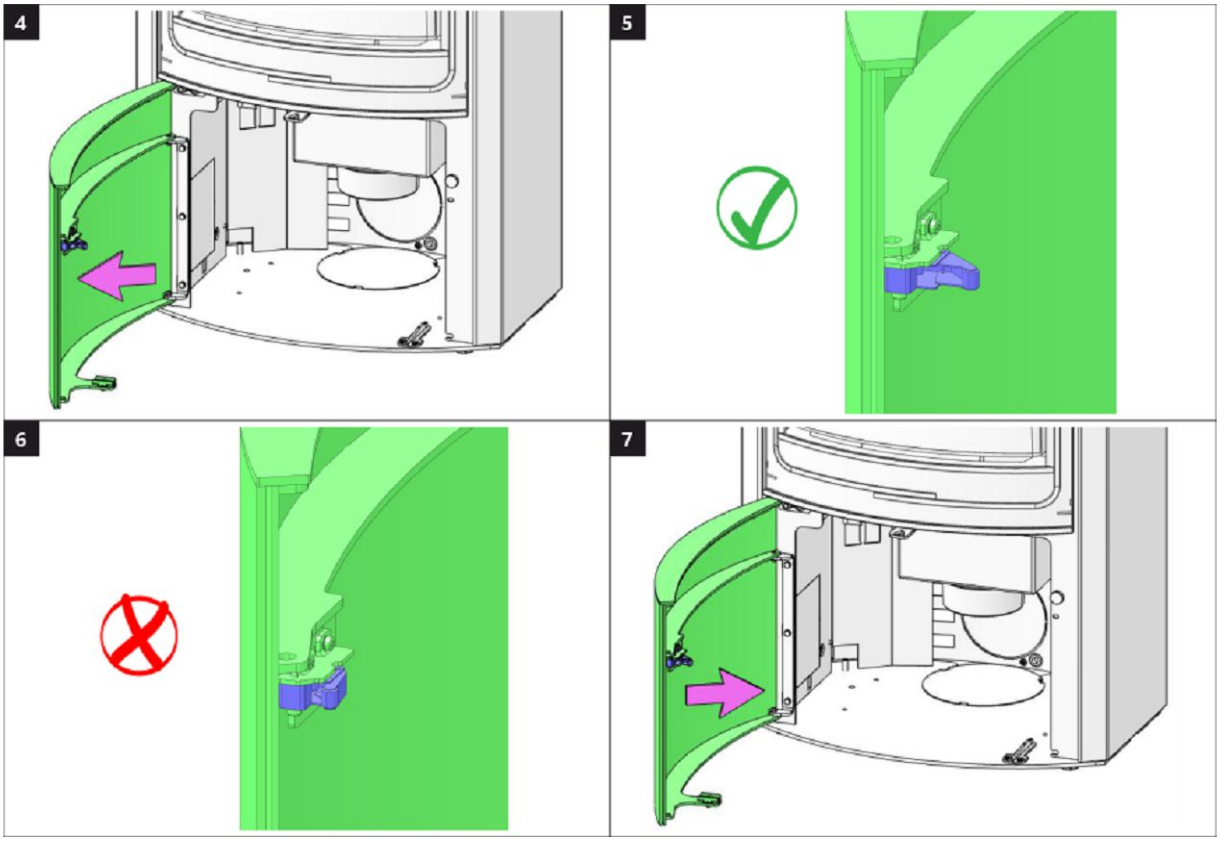

Spalovací komora 1 | Spal'ovacia komora 1 | Komora spalania 1 | Égőkamra 1

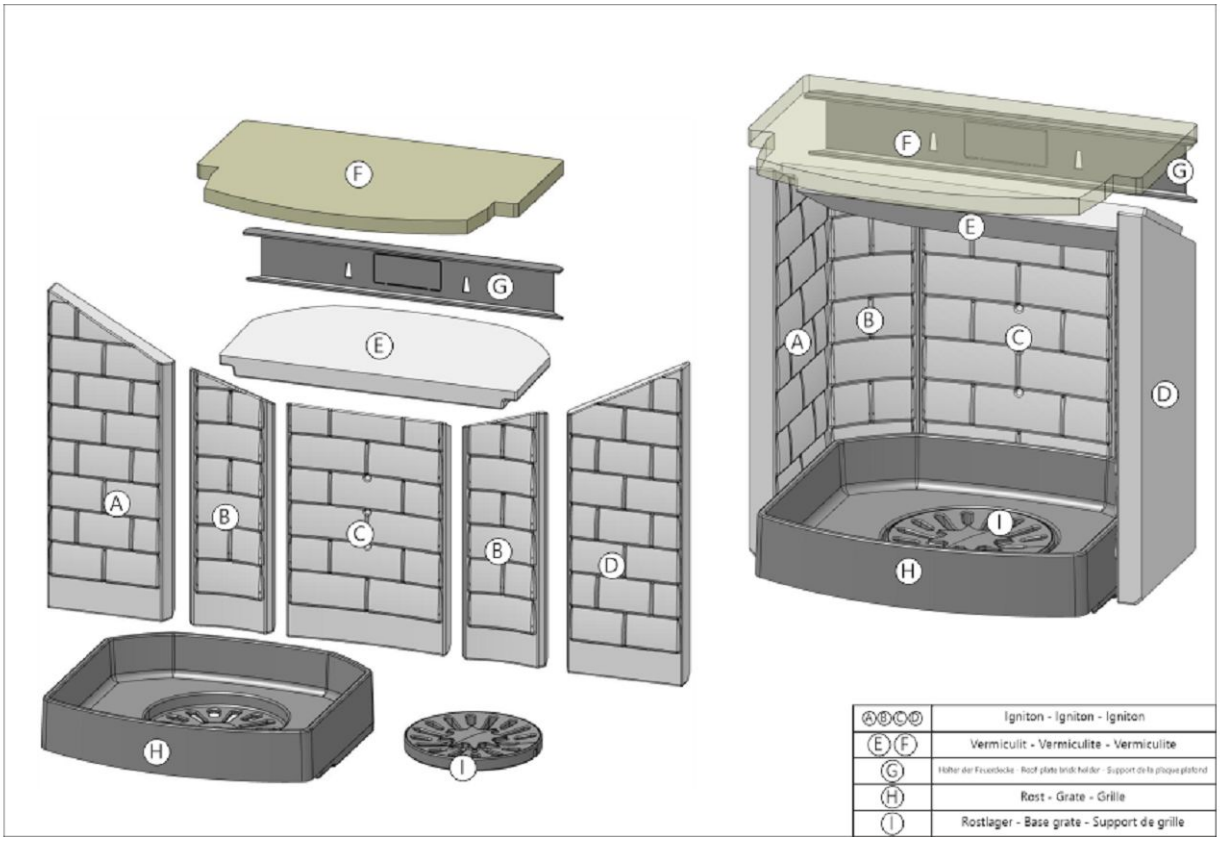

Spalovací komora 2 | Spal'ovacia komora 2 | Komora spalania 2 | Égőkamra 2

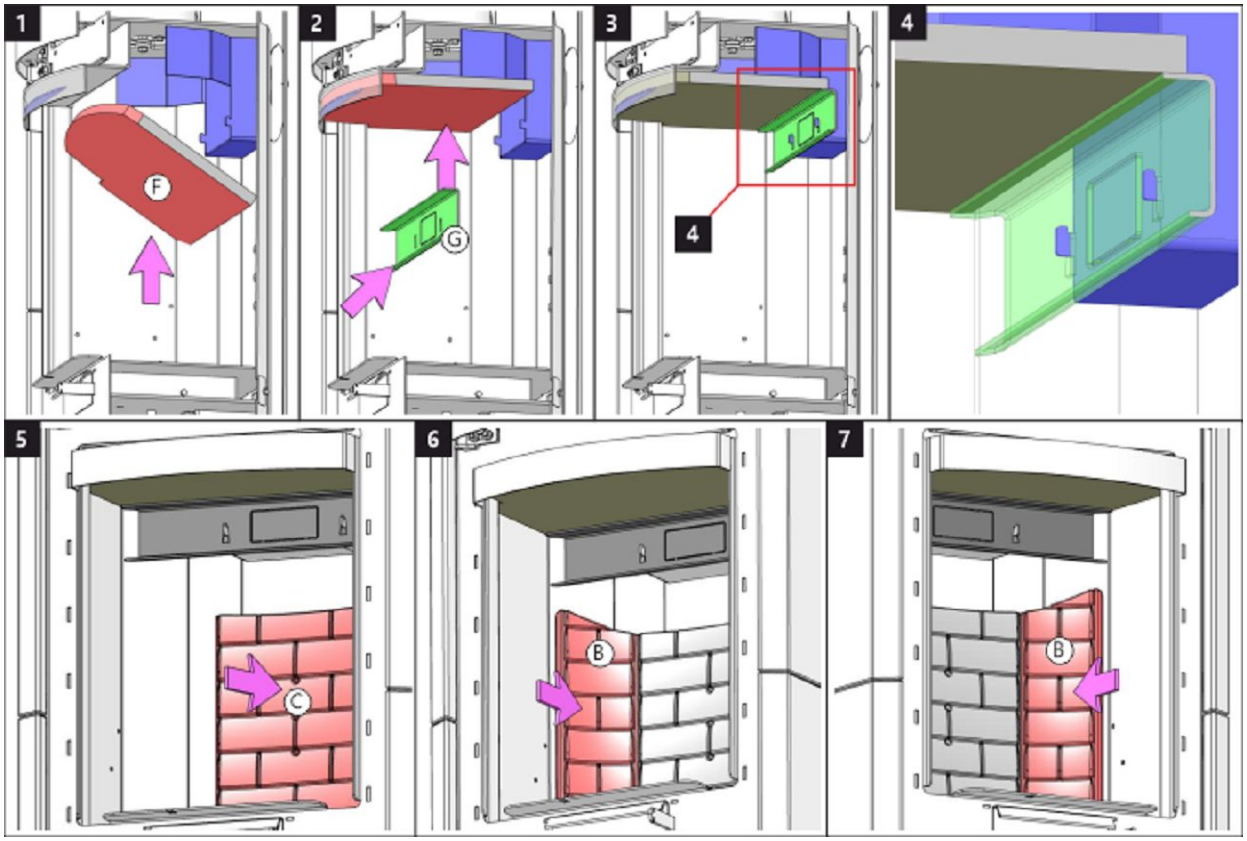

Spalovací komora 3 | Spal'ovacia komora 3 | Komora spalania 3 | Égőkamra 3

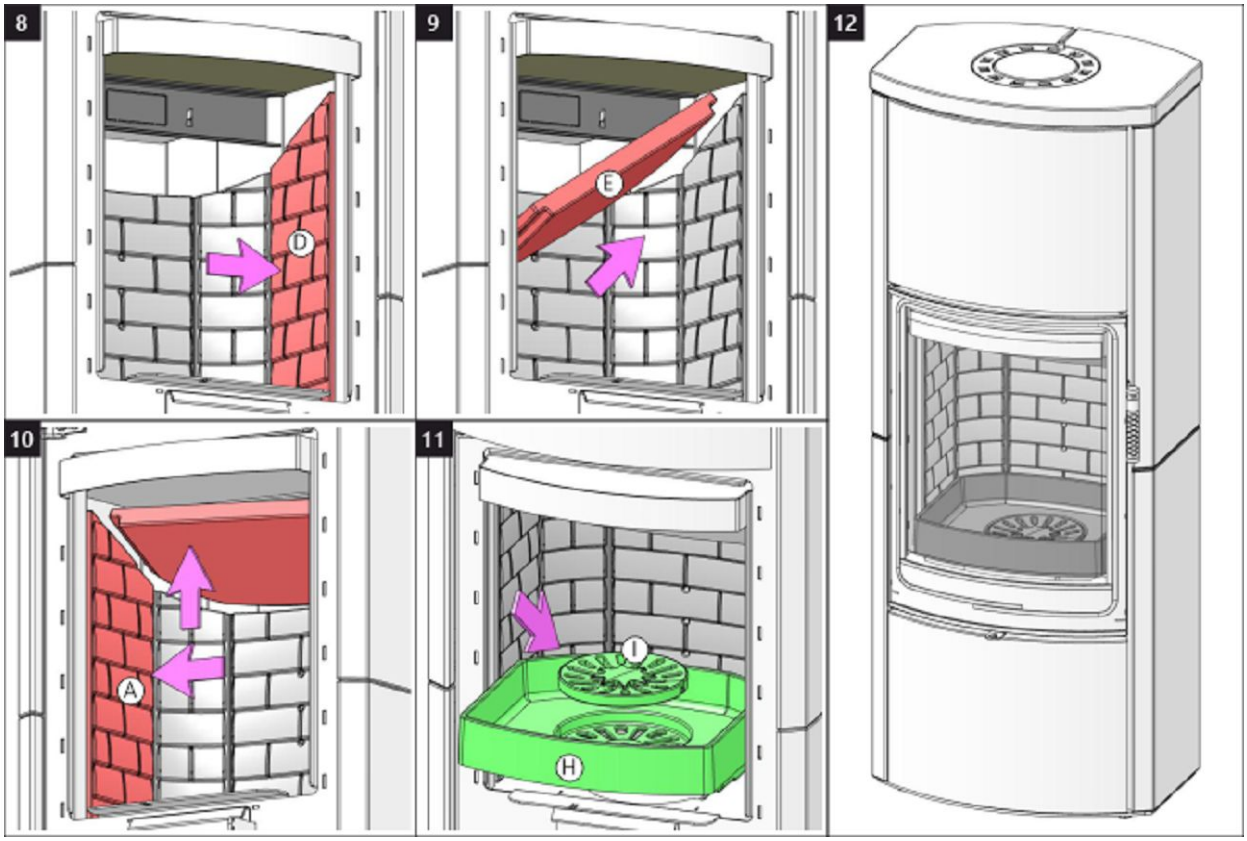

Storch Kamine GmbH

Mohnweg 1
90613 Großhabersdorf
Germany

www.storch-kamine.de

ECUX HG6 20

storch KAMINE

ECUADOR HG6 20 EX

NÁVOD K INSTALACI CZ

NÁVOD NA INŠTALÁCIU SK

INSTRUKCJA MONTAŻU PL

TELEPÍTÉSI ÚTMUTATÓ HU

ECUADOR HG6 20 EX

Při montáži výrobku musí být dodrženy všechny místní předpisy včetně těch, které se odkazují na národní a evropské normy. Montáž a instalace vámi vybraného výrobku musí být provedena pouze autorizovaným prodejcem **Storch Kamine GmbH** pro uznání záruky a bezvadné fungování výrobku. Tento výrobek není vhodný jako hlavní zdroj tepla k vytápění.

Návod k použití

Vezměte na vědomí informace a pokyny uvedené ve Všeobecném návodu.

Provozní tah komínu

Provozní tah 12 Pa. Maximální provozní tah 20 Pa. Tah měříme za plného provozu výrobku. Doporučujeme instalovat regulátor tahu, který je obzvláště nutný při instalaci automatické regulace hoření.

Schválené palivo

Suché kusové dřevo se zbytkovou vlhkostí do 20 %. Vždy musí být dodržena průměrná spotřeba paliva – 2,04 kg/h. Doporučená délka je cca 250-350 mm. Závisí na rozměru spalovací komory. Vždy použijte alespoň 2 ks dřeva.

Provozování výrobku

1 Vypálení laku výrobku

Proveďte první zátop s menším množstvím dřeva (cca ½ průměrné dávky). Nechejte pootevřená dvířka (cca 2 cm) tak, aby nedošlo k přilepení šňůry dvířek k laku a otevřete přívod vzduchu na maximum (Obr. C). Šetrným roztápěním zabráníte poškození laku a deformaci materiálů. Po vyhoření paliva na uhlíky můžete přistoupit k vypálení výrobku. Vyskládejte topeniště povolenou dávkou paliva. Nechejte lehce pootevřená dvířka (cca 2 cm). Musí dojít k dostatečnému vytvrzení laku pod dvířky. Až tato dávka vyhoří, proveďte další minimálně 2 až 3 přikládky povolenou dávkou paliva nyní již se zavřenými dvířky a otevřeným přívodem vzduchu na maximum (Obr. C). Vypalování laku je doprovázeno zápachem, který přetrvává po celou dobu vypálení laku, a proto tento proces provádějte pouze při dostatečném větrání místnosti.

2 Zátop

Ovladač přívodu vzduchu dejte do pozice otevření (Obr. C), není-li automatická regulace hoření. Otevřete litinový rošt, pokud je. Pro zátop použijte max. dvojnásobné množství průměrné dávky paliva. Vyložte na dno topeniště nejdříve větší polena a na ně pak navrstvěte jemnější polínka suchého kusového dřeva (Obr. 2) – zapalujte shora. K zapálení použijte podpalovač, jen pro to určený. Pokud je potřeba (oheň se po nějaké době nepodařilo rozhořet), nechejte dvířka na krátkou dobu otevřená (cca 2 cm), aby se k ohni dostalo dostatečné množství vzduchu. Následně při standardním topení nechejte dvířka vždy zavřená. Během zátopu nepřikládejte, dokud nezhasne plamen.

3 Topení a přikládka

Při přikládce pootevřete dvířka topeniště na cca 2 cm a vyčkejte přibližně 10 s, aby se vyrovnal tlak v místnosti. Zabráníte tak možnému úniku popela a kouře do místnosti. Přikládejte pouze takové množství dřeva, které je pro tento výrobek vhodné viz průměrná spotřeba paliva (Obr. 4). Po přiložení uzavřete dvířka topeniště. Doporučujeme nastavit ovladač vzduchu při jmenovitém výkonu do optimální pozice (Obr. B, B1). Nepřikládejte, dokud dřevo neshoří na uhlíky.

4 Ukončení topení

Po vyhoření topeniště uzavřete ovladače vzduchu. Uzavřením ovladače vzduchu zamezíte nežádoucímu úniku naakumulovaného tepla do komína (Obr. A).

1 příprava paliva na zátop
2 vyskládání dřeva v topeništi
3 zapálení dřeva od shora
4 přikládka

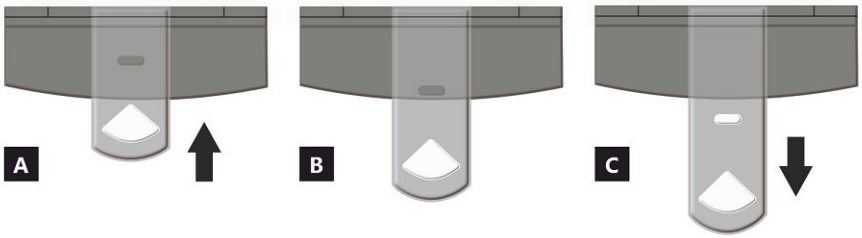

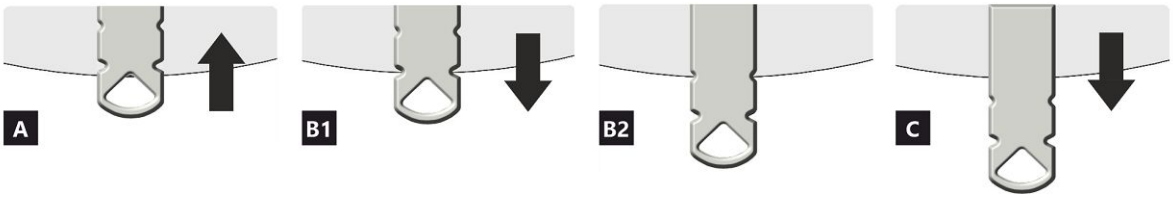

OVLADAČ PŘÍVODU VZDUCHU

A zavřen
B otevřen – topení na jmenovitý výkon (optimální provoz)
C otevřen – poloha při zatápění (uvedení do provozu)

A zavřen
B1 otevřen – topení na jmenovitý výkon (optimální provoz)
B2 otevřen – primární vzduch uzavřen
C otevřen – poloha při zatápění (uvedení do provozu)

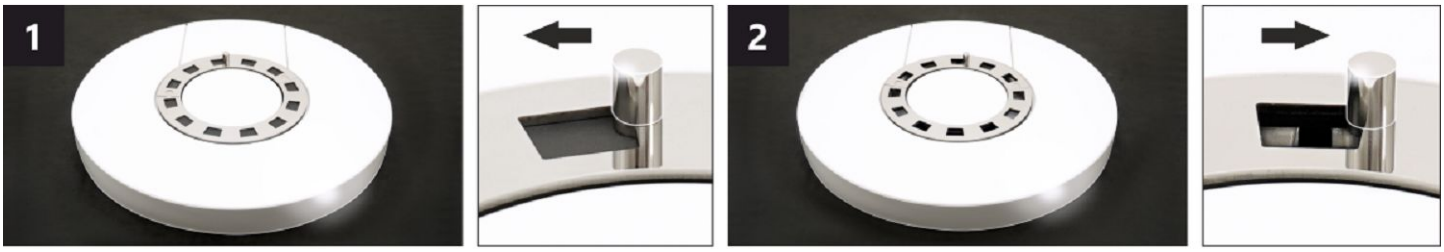

OVLADAČ KONVEKČNÍHO VZDUCHU *

Nastavením polohy ovladače lze částečně regulovat intenzitu proudění teplého vzduchu konvekcí.

1 zavřen – pomalé proudění teplého vzduchu do prostoru místnosti, ve které je výrobek instalován.
2 otevřen – rychlé proudění teplého vzuchu do prostoru místnosti, ve které je výrobek instalován.

Poznámka: Uzavřený ovladač konvekčního vzduchu nevede k nadměrnému přehřívání výrobkům nedochází k jeho poškození.

***** Tento ovladač je k dispozici pouze u některých produktů.

ECUADOR HG6 20 EX

Deklarované vlastnosti výrobku

Harmonizovaná norma ✓ EN 16510-1 ed.2:2023 | EN 16510-2-1:2022 ✓ Ecodesign ✓ DIN+ ✓ BImSchV2 ✓ 15a B-VG 2015

Klasifikace výrobku		Type CA		
		Jmenovitý tepelný výkon (nom)	**Částečný tepelný výkon (part)**	
Energetická účinnost	η_{nom} | η_{part}	80	---	%
Sezónní účinnost při jmenovitém tepelném výkonu spotřebiče	ηs_{nom} | ηs_{part}	70	---	%
Index energetické účinnosti	EEI	106		
Energetický štítek		A		
Palivo		Kusové dřevo (Palivové dřevo)		
Doporučená délka paliva		250-350		mm
Průměrná spotřeba paliva		2,04	---	kg/h
Povolená dávka paliva		2,7		kg/h
Interval dodávky paliva		1 hodina		
Množství spalovacího vzduchu		25,9		m^3/h
Jmenovitý tepelný výkon	P_{nom} | P_{part}	7,0	---	kW
Jmenovitý tepelný výkon teplovodního výměníku	P_{Wnom} | P_{Wpart}	---	---	kW
Maximální provozní tlak vody	p_W	---		bar
Hmotnostní průtok suchých spalin	$\Phi_{f,\,g\,nom}$ | $\Phi_{f,\,g\,part}$	8,6	---	g/s
Průměrná teplota spalin		247	---	°C
Výstupní teplota spalin	T_{snom} | T_{spart}	296	---	°C
Provozní tah	p_{nom} | p_{part}	12	---	Pa
Teplotní třída komína		T400		
Připojení na společný komín		Ano		
Ukládání paliva do prostoru dřevníku Maximální oteplení dřeva ve dřevníku		Ano 13		 °C
Prach O_2 = 13 %	PM_{nom} | PM_{part}	26	---	mg/Nm^3
Emise spalin (CO ve spalinách při O_2 = 13 %)	CO_{nom} | CO_{part}	0,0638 797	--- ---	% mg/Nm^3
OGC O_2 = 13 %	OGC_{nom} | OGC_{part}	43	---	mg/Nm^3
NOx O_2 = 13 %	NO_{xnom} | NO_{xpart}	83	---	mg/Nm^3
Automatická regulace hoření		---	---	
Spotřeba elektrické energie v pohotovostním režimu	el_{SB}	---		kW
Spotřeba elektrické energie	el_{max} | el_{min}	---	---	kW
Ztráta stojícího vzduchu	V_h	---		m^3/h
Přerušovaný provoz | Nepřetržitý provoz	INT | CON	INT		

Základní technické údaje

Rozměry (Výška | Šířka | Hloubka)	H | W | L	1497 | 598 | 463	mm
Rozměry spalovací komory (Výška | Šířka | Hloubka)	H | W | L	400 | 400 | 346	mm
Rozměry dveří topeniště (Výška | Šířka | Hloubka)	H | W | L	--- | --- | ---	mm
Výška osy zadního (bočního) vývodu		1021	mm
Objem teplovodního výměníku		---	l
Průměr kouřovodu		150	mm
Průměr kouřového hrdla	d_{out}	150	mm
Průměr centrálního přívodu vzduchu		125	mm
Max. délka centrálního přívodu vzduchu		5000	mm
Hmotnost	m	277	kg
Nosnost	m_{chim}	200	kg

Vytápěcí schopnost (výhřevnost)
minimální velikost místnosti pro instalaci výrobku

Izolace domu – velmi dobrá (20 W/m³)	např. nový, zateplený dům / trvale obyvatelný	240	m³
Izolace domu – dobrá (22,5 W/m³)		213	m³
Izolace domu – střední (32 W/m³)		150	m³
Izolace domu – špatná (45 W/m³)		107	m³
Izolace domu – velmi špatná (50 W/m³)	např. starý, nezateplený dům / chata / chalupa	96	m³

Vzdálenost od hořlavých materiálů
s neizolovaným kouřovodem (uvedeno na výrobním štítku) **Poznámka**

Zadní	d_R	200	mm
Čelní	d_P	1200	mm
Čelní k podlaze	d_F	450	mm
Boční	d_S	450	mm
Boční se sklem	d_{S1}	---	mm
Boční – výklenek	d_{S2}	350	mm
Boční – umístění 45°	d_{S3}	100	mm
Boční záření	d_L	300	mm
Od podlahy	d_B	10	mm
Od stropu	d_C	750	mm

Vzdálenost od hořlavých materiálů s izolovaným kouřovodem *

Zadní	d_R	---	mm
Boční	d_S	---	mm

Vzdálenost od hořlavých materiálů se závěsným plechem (stíněním)

Zadní	d_R	---	mm
Boční	d_S	---	mm

Vzdálenost od hořlavých materiálů s izolovaným kouřovodem a závěsným plechem (stíněním) *

Zadní	d_R	---	mm
Boční	d_S	---	mm

Vzdálenost od nehořlavých materiálů

Zadní	d_{Rnon}	80	mm
Boční	d_{Snon}	200	mm
Boční – výklenek	d_{S2non}	80	mm

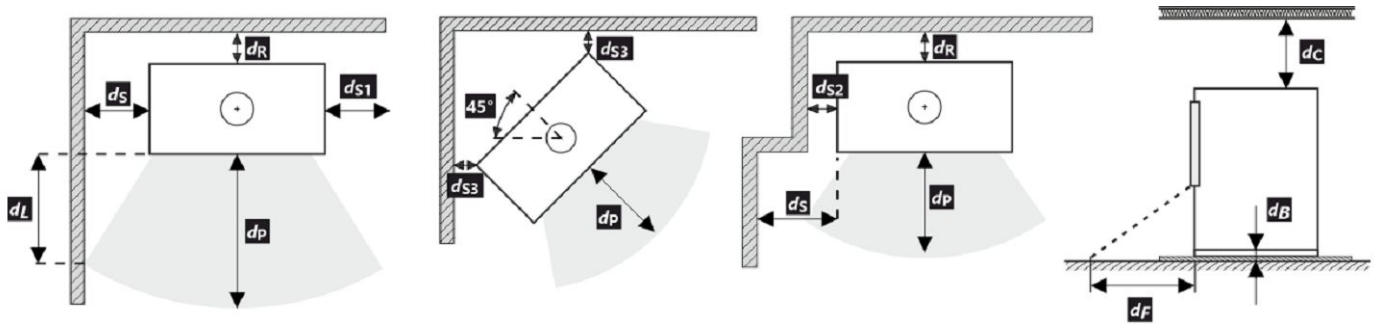

Při montáži a provozu výrobku musí být dodrženy všechny místní předpisy včetně předpisů, které se týkají národních a evropských norem.

V případě, že kvůli radiaci není hodnota 65 K na podlaze vpředu nebo na bočních stěnách překročena, d_F nebo d_L může být deklarováno 0 mm.

* Vzdálenost předpokládá použití izolovaného kouřovodu s izolací min. tl. 25 mm až po výrobek.

Vzdálenost od hořlavých (nehořlavých) materiálů – zadní napojení kouřovodu

Zadní	d_R	200	mm
Boční	d_S	450	mm

Zadní napojení kouřovodu

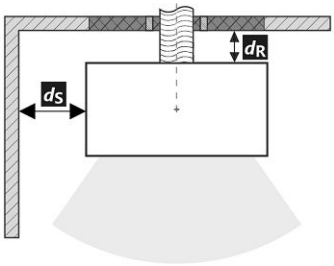

Prostup kouřovodu stěnou z hořlavé hmoty ČSN 06 1008

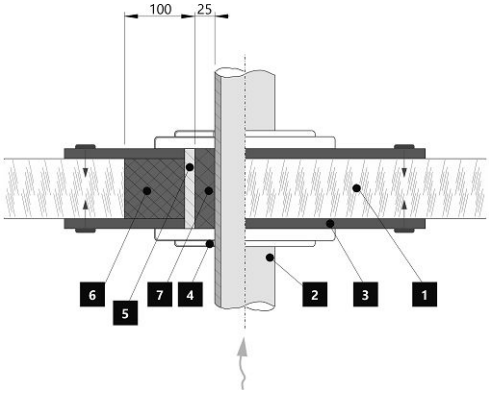

1. Stěna
2. Kouřovod
3. Krycí deska (nehořlavá, nekovová)
4. Růžice
5. Ochranná trubka
6. Izolační výplň (nehořlavá, např. skelná vlákna)
7. Izolační výplň (nehořlavá, např. kamnářská hlína)

Vzdálenost od hořlavých (nehořlavých) materiálů – zadní napojení izolovaného kouřovodu

Zadní	d_R	---	mm
Boční	d_S	---	mm

Zadní napojení izolovaného kouřovodu

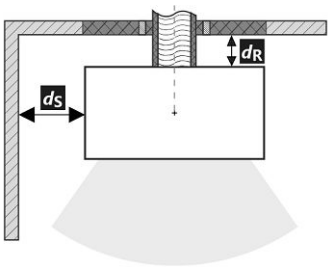

Prostup kouřovodu stěnou z hořlavé hmoty ČSN 06 1008

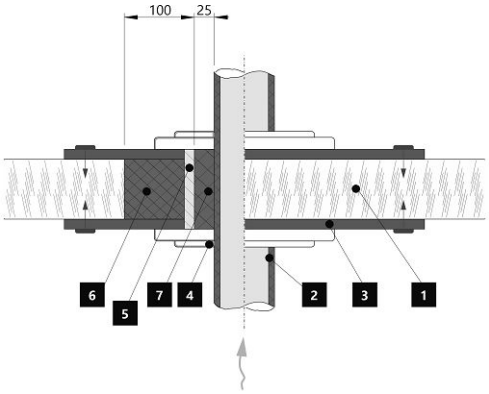

1. Stěna
2. Izolovaný kouřovod
3. Krycí deska (nehořlavá, nekovová)
4. Růžice
5. Ochranná trubka
6. Izolační výplň (nehořlavá, např. skelná vlákna)
7. Izolační výplň (nehořlavá, např. kamnářská hlína)

Upozornění

Pokud jsou výrobky instalovány v prostorech, kde je odsáván vzduch ventilátory, digestořemi, větracím, vytápěcím nebo odvětrávacím zařízením, je nutno zajistit dostatečný přísun vzduchu – centrální přívod vzduchu (CPV). Před plánovanou přikládkou vypněte veškerá odvětrávací zařízení ve vašem domě.

Výrobek musí být instalován na nehořlavých podlahách s přiměřenou nosností.

Již při samotné instalaci je nutno zajistit přiměřený přístup pro čištění a údržbu vašeho výrobku, kouřovodu a komína, pokud tento výrobek není možno čistit z jiného místa např. střechy nebo dvířek k tomu účelu určených.

Výrobek a jeho spalinové cesty je potřeba pravidelně a důkladně překontrolovat a čistit vždy před i po topné sezóně.

Přečtěte si pozorně všeobecný návod.

Hranice systému

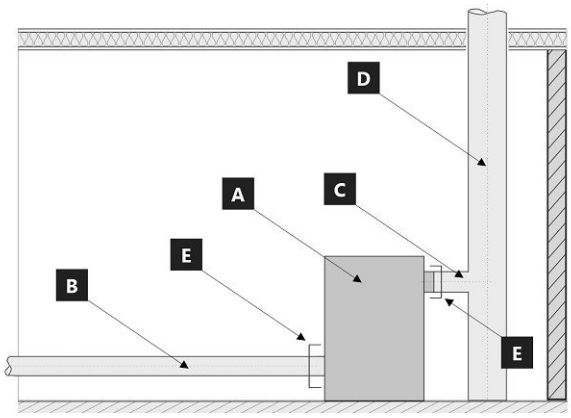

Hranice systému pro zařízení: ČSN EN 16510-1 ed. 2:2023

A Výrobek
B Potrubí spalovacího vzduchu (CPV)
C Spojovací potrubí kouřovodu
D Komín
E Hranice systému

POZICE E

C Spojovací potrubí kouřovodu

B Potrubí spalovacího vzduchu (CPV)

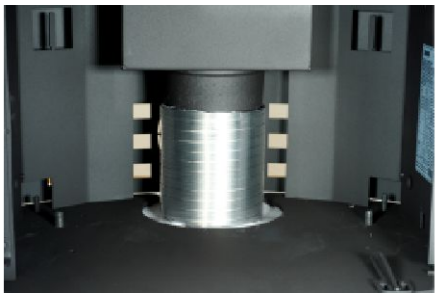

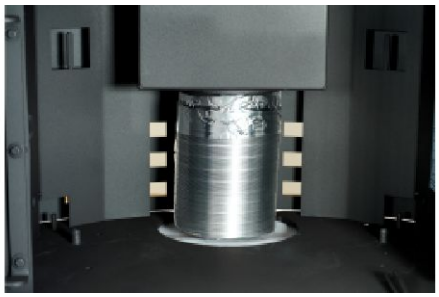

Výrobní štítek

1. Název výrobce nebo registrovaná ochranná známka
2. Sídlo společnosti, web
3. Značka shody CE, číslice znamenají rok vydání certifikátu
4. Typ, číslo nebo označení modelu pro identifikaci výrobku
5. Specifikace výrobku
6. Doporučené palivo
7. Klasifikace výrobku
8. Platné normy
9. Tabulka hodnot
   nom – hodnoty při jmenovitém tepelném výkonu
   part – hodnoty při částečném tepelném výkonu
   P – tepelný výkon
   P_W – tepelný výkon teplovodního výměníku
   η – energetická účinnost
   CO – CO emise při 13 % O_2
   NO_x – NO_x při 13 % O_2
   OGC– OGC při 13 % O_2
   PM – prach při 13 % O_2
   p – minimální tah komínu
   p_W – maximální provozní tlak
   Bezpečnostní vzdálenosti od hořlavých materiálů:
   d_R – zadní
   d_S – boční
   d_C – od stropu
   d_P – čelní
   d_F – čelní k podlaze
   d_L – boční záření
   d_B – od podlahy
   Bezpečnostní vzdálenosti od nehořlavých materiálů:
   d_{Rnon} – zadní
   d_{Snon} – boční
   d_{S2non} – boční (výklenek)
   Vlastnosti výrobku:
   W_{max} – maximální elektrický příkon
   T_s – výstupní teplota spalin
   V_h – stálá ztráta vzduchu
   d_{out} – průměr kouřového hrdla
   H – výška
   W – šířka
   L – hloubka
   NPD (No Performance Determined) – mezinárodní zkratka, kterou lze použít, pokud není uvedena žádná vlastnost či parametr. Označení je v souladu s nařízením EU č. 305/2011.
10. Dokument: Prohlášení o vlastnostech
11. Instrukce
12. Čárový kód | Výrobní číslo

ECUADOR HG6 20 EX

Pri montáži výrobku musia byť dodržané všetky miestne predpisy, vrátane tých, ktoré odkazujú na národné a európske normy. Montáž a inštalácia vami vybraného výrobku musí byť vykonaná iba autorizovaným predajcom **Storch Kamine GmbH**, na uznanie záruky a bezchybné fungovanie výrobku. Tento výrobok nie je vhodný ako hlavný zdroj tepla na vykurovanie.

Návod na použitie

Vezmite na vedomie informácie a pokyny uvedené vo všeobecných pokynoch.

Prevádzkový ťah komína

Prevádzkový ťah 12 Pa. Maximálny prevádzkový ťah 20 Pa. Ťah sa meria, keď je výrobok v plnej prevádzke. Odporúčame nainštalovať regulátor ťahu, ktorý je potrebný najmä pri inštalácii automatickej regulácie spaľovania.

Prípustné palivá

Suché kusové drevo so zvyškovou vlhkosťou do 20 %. Priemerná spotreba paliva – 2,04 kg/h musí byť vždy dodržaná. Odporúčaná dĺžka je približne 250-350 mm. Závisí to od veľkosti spaľovacej komory. Vždy používajte aspoň 2 ks dreva.

Prevádzka výrobku

1 Vypaľovanie laku výrobku

Prvé zakúrení vykonajte s menším množstvom menšieho dreva (približne ½ priemernej dávky). Dvere nechajte pootvorené (približne 2 cm), aby sa šnúra dverí neprilepila na lak, a otvorte prívod vzduchu na maximum (Obr. C). Šetrné zakúrenie zabráni poškodeniu laku a deformácii materiálov. Keď sa palivo vyhorí na uhlíky, môžete pristúpiť k vypaľovaní výrobku. Do ohniska vložte povolené množstvo paliva, menšie drevo. Dvere nechajte mierne pootvorené (asi 2 cm). Lak pod dverami sa musí nechať dostatočne vytvrdnúť. Keď táto dávka vyhorí, vykonajte aspoň 2 alebo 3 ďalšie priloženie s povolenou dávkou paliva, teraz so zatvorenými dvierkami a s otvoreným prívodom vzduchu na maximum (Obr. C). Vypaľovanie farby je sprevádzané zápachom, ktorý pretrváva počas celého vypaľovania, preto tento proces vykonávajte len vtedy, keď je miestnosť dostatočne vetraná.

2 Rozkúrenie

Ovládač prívodu vzduchu dajte do polohy otvorenie (Obr. C), okrem prípadov, keď je k dispozícii automatická regulácia spaľovania. Otvorte liatinový rošt, ak je. Použite max. dvojnásobok priemerného množstva paliva pre oheň. Na dno ohniska položte väčšie polená a potom na ne navrstvite jemnejšie polená zo suchého kusového dreva (Obr. 2). Na zapálenie ohňa použite podpaľovač určený len na tento účel. Ak je to potrebné (oheň sa po určitom čase nerozhorí), nechajte dvierka na krátky čas otvorené (asi 2 cm), aby sa k ohňu dostal dostatok vzduchu. Pri štandardnom vykurovaní nechajte dvere vždy zatvorené. Počas ohňa nepridávajte palivo, kým plameň nezhasne.

3 Vykurovanie a prikladanie paliva

Pri prikladaní otvorte dvierka ohniska približne na 2 cm a počkajte približne 10 sekúnd, aby sa vyrovnal tlak v miestnosti. Tým sa zabráni možnému úniku popola a dymu do miestnosti. Pridajte len také množstvo dreva, ktoré je vhodné pre tento výrobok, pozri priemernú spotrebu paliva (Obr. 4). Po pridaní zatvorte dvierka ohniska. Odporúča sa nastaviť reguláciu vzduchu do optimálnej polohy pri menovitom výkone (Obr. B, B1). Drevo nepridávajte, kým sa nerozhorí na uhlíky.

4 Ukončenie vykurovania

Po vyhorení ohniska zatvorte regulátory vzduchu. Uzavretím regulácie vzduchu sa zabráni nežiaducemu úniku nahromadeného tepla do komína (obr. A).

1 príprava paliva na rozkúrenie
2 poukladanie dreva v ohnisku
3 zapálenie dreva zhora
4 prikladanie

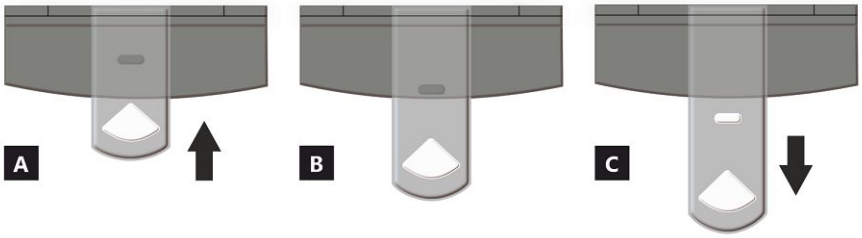

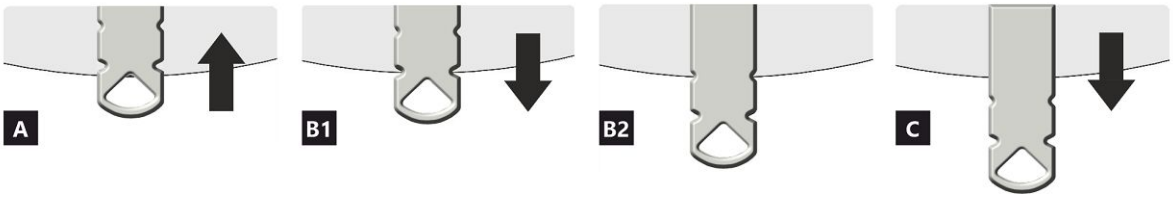

REGULÁTOR PRÍVODU VZDUCHU

A uzavretý
B otvorený – vykurovanie pri menovitom výkone (optimálna prevádzka)
C otvorený – poloha pri spustení vykurovania (uvedenie výrobku do prevádzky)

A uzavretý
B1 otvorený – vykurovanie pri menovitom výkone (optimálna prevádzka)
B2 otvorený – primárny vzduch uzavretý
C otvorený – poloha pri spustení vykurovania (uvedenie výrobku do prevádzky)

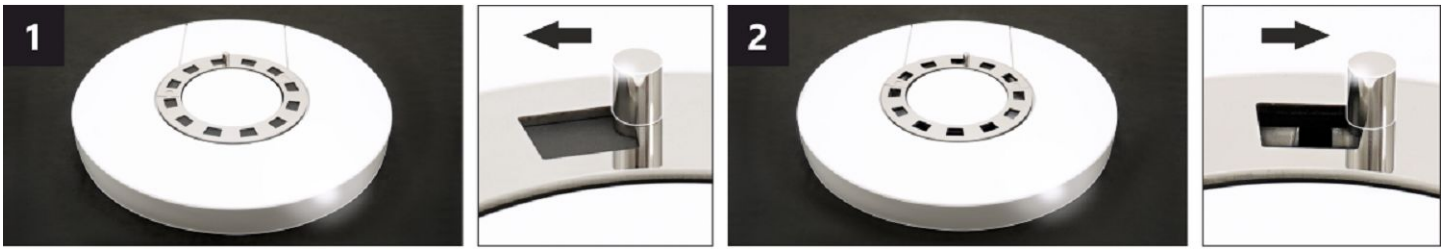

REGULÁTOR KONVEKČNÉHO VZDUCHU *

Nastavením polohy regulátora je možné čiastočne regulovať intenzitu prúdenia teplého vzduchu konvekciou.

1 uzavretý – pomalé prúdenie teplého vzduchu do priestoru miestnosti, v ktorej je výrobok inštalovaný.
2 otvorený – rýchle prúdenie teplého vzduchu do priestoru miestnosti, v ktorej je výrobok inštalovaný.

Poznámka: Uzavretý regulátor konvekčného vzduchu nevedie k nadmernému prehrievaniu výrobku, nedochádza k jeho poškodeniu.

***** Tento regulátor je k dispozícii iba pri niektorých produktoch.

ECUADOR HG6 20 EX

Deklarované vlastnosti výrobku

Harmonizovaná norma ✓ EN 16510-1 ed.2:2023 | EN 16510-2-1:2022 ✓ Ecodesign ✓ DIN+ ✓ BImSchV2 ✓ 15a B-VG 2015

Klasifikácia výrobku		Type CA		
		Menovitý tepelný výkon (nom)	**Čiastočný tepelný výkon (part)**	
Energetická účinnosť	η_{nom} | η_{part}	80	---	%
Sezónna účinnosť pri menovitom tepelnom výkone spotrebiča	ηs_{nom} | ηs_{part}	70	---	%
Index energetickej účinnosti	EEI	106		
Energetický štítok		A		
Palivo		Kusové drevo (Palivové drevo)		
Dĺžka paliva		250-350		mm
Priemerná spotreba paliva		2,04	---	kg/h
Povolená dávka paliva		2,7		kg/h
Interval dodávky paliva		1 hodina		
Množstvo spaľovacieho vzduchu		25,9		m^3/h
Menovitý tepelný výkon	P_{nom} | P_{part}	7,0	---	kW
Menovitý tepelný výkon teplovodného výmenníka	P_{Wnom} | P_{Wpart}	---	---	kW
Maximálny prevádzkový tlak vody	p_W	---		bar
Hmotnostný prietok suchých spalín	$\Phi_{f,\,g\,nom}$ | $\Phi_{f,\,g\,part}$	8,6	---	g/s
Priemerná teplota spalín		247	---	°C
Výstupná teplota spalín	T_{snom} | T_{spart}	296	---	°C
Prevádzkový ťah	p_{nom} | p_{part}	12	---	Pa
Teplotná trieda komína		T400		
Pripojenie na spoločný komín		Áno		
Skladovanie paliva v priestore kachlí na drevo Maximálne zohrievanie dreva v kachliach na drevo		Áno 13		 °C
Prach O_2 = 13 %	PM_{nom} | PM_{part}	26	---	mg/Nm^3
Emisie spalín (CO v spalinách pri O_2 = 13 %)	CO_{nom} | CO_{part}	0,0638 797	--- ---	% mg/Nm^3
OGC O_2 = 13 %	OGC_{nom} | OGC_{part}	43	---	mg/Nm^3
NOx O_2 = 13 %	NO_{xnom} | NO_{xpart}	83	---	mg/Nm^3
Automatická regulácia spaľovania		---	---	
Spotreba elektrickej energie v pohotovostnom režime	el_{SB}	---		kW
Spotreba elektrickej energie	el_{max} | el_{min}	---	---	kW
Strata stojaceho vzduchu	V_h	---		m^3/h
Prerušovaná prevádzka | Nepretržitá prevádzka	INT | CON	INT		

Základní technické údaje

Rozmery (Výška | Šírka | Hĺbka)	H | W | L	1497 | 598 | 463	mm
Rozmery spaľovacej komory (Výška | Šírka | Hĺbka)	H | W | L	400 | 400 | 346	mm
Rozmery dvierok ohniska (Výška | Šírka | Hĺbka)	H | W | L	--- | --- | ---	mm
Výška osi zadného (bočného) vývodu		1021	mm
Objem teplovodného výmenníka		---	l
Priemer dymovodu		150	mm
Priemer dymového hrdla	d_{out}	150	mm
Priemer centrálneho prívodu vzduchu		125	mm
Max. dĺžka (potrubie) centrálneho prívodu vzduchu		5000	mm
Hmotnosť	m	277	kg
Nosnosť	m_{chim}	200	kg

Vykurovacia schopnosť (výhrevnosť)
minimálna veľkosť miestnosti pre inštaláciu výrobku

Izolácia domu – veľmi dobrá (20 W/m³)	napr. nový, zateplený dom / trvalo obývateľný	240	m³
Izolácia domu – dobrá (22,5 W/m³)		213	m³
Izolácia domu – stredná (32 W/m³)		150	m³
Izolácia domu – zlá (45 W/m³)		107	m³
Izolácia domu – veľmi zlá (50 W/m³)	napr. starý, nezateplený dom / chata / chalupa	96	m³

Vzdialenosť od horľavých materiálov
s neizolovaným dymovodom (uvedené na výrobnom štítku) **Poznámka**

Zadná	d_R	200	mm
Čelná	d_P	1200	mm
Čelná k podlahe	d_F	450	mm
Bočná	d_S	450	mm
Bočná presklená stena	d_{S1}	---	mm
Bočná – výklenok	d_{S2}	350	mm
Bočná – umiestnenia 45°	d_{S3}	100	mm
Bočné žiarenie	d_L	300	mm
Od podlahy	d_B	10	mm
Od stropu	d_C	750	mm

Vzdialenosť od horľavých materiálov s izolovaným dymovodom *

Zadná	d_R	---	mm
Bočná	d_S	---	mm

Vzdialenosť od horľavých materiálov so závesným plechom (tienením)

Zadná	d_R	---	mm
Bočná	d_S	---	mm

Vzdialenosť od horľavých materiálov s izolovaným dymovodom a závesným plechom (tienením) *

Zadná	d_R	---	mm
Bočná	d_S	---	mm

Vzdialenosť od nehorľavých materiálov

Zadná	d_{Rnon}	80	mm
Bočná	d_{Snon}	200	mm
Bočná – výklenok	d_{S2non}	80	mm

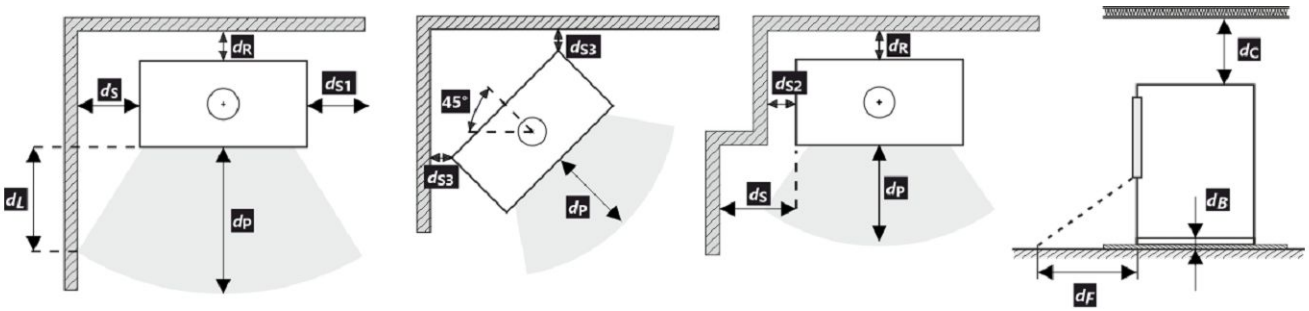

Pri montáži a prevádzke výrobku musia byť dodržané všetky miestne predpisy vrátane predpisov, ktoré sa týkajú národných a európskych noriem.

V prípade, že kvôli radiácii nie je hodnota 65 K na podlahe vpredu alebo na bočných stenách prekročená, d_F alebo d_L môže byť deklarované 0 mm.

* Vzdialenosť predpokladá použitie izolovaného dymovodu s minimálnou hrúbkou izolácie 25 mm až po výrobok.

Vzdialenosť od horľavých (nehorľavých) materiálov – pripojenie zadného dymovodu

Zadná	d_R	200	mm
Bočná	d_S	450	mm

Pripojenie zadného dymovodu

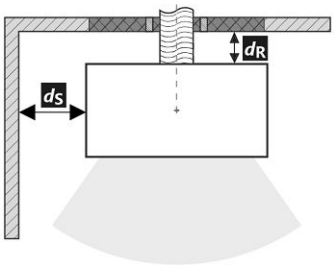

Prechod dymovodu cez stenu z horľavého materiálu

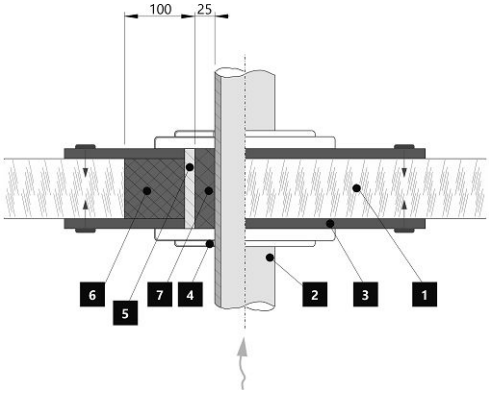

1. Stena
2. Dymovod
3. Krycia doska (nehorľavá, nekovová)
4. Krytka
5. Ochranná rúra
6. Izolačná výplň (nehorľavá, napr. skelná vlákna)
7. Izolačná výplň (nehorľavá, napr. kamnárska hlina)

Vzdialenosť od horľavých (nehorľavých) materiálov – pripojenie zadného izolovaného dymovodu

Zadná	d_R	---	mm
Bočná	d_S	---	mm

Pripojenie zadného dymovodu (izolované)

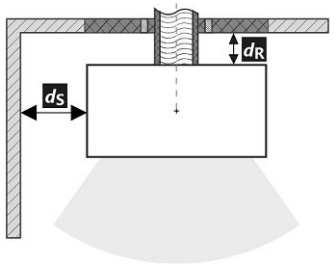

Prechod dymovodu cez stenu z horľavého materiálu

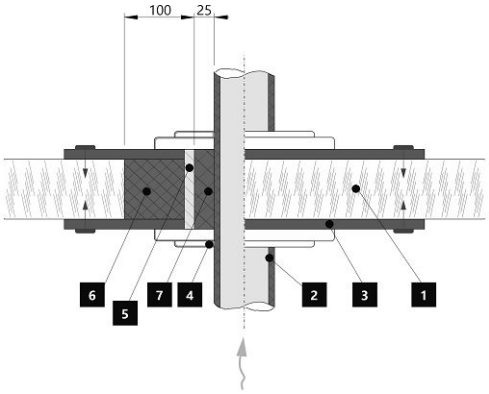

1. Stena
2. Izolovaný dymovod
3. Krycia doska (nehorľavá, nekovová)
4. Krytka
5. Ochranná rúra
6. Izolačná výplň (nehorľavá, napr. skelná vlákna)
7. Izolačná výplň (nehorľavá, napr. kamnárska hlina)

Upozornenie

Ak sú výrobky inštalované v priestoroch, kde sa vzduch odvádza pomocou ventilátorov, digestorov, vetracích, vykurovacích alebo ventilačných zariadení, musí byť zabezpečený dostatočný prívod vzduchu (CPV). Náš výrobok sa neodporúča používať v spojení s týmito zariadeniami.

Výrobok sa musí inštalovať na podlahy s primeranou nosnosťou.

Počas inštalácie musí byť zabezpečený primeraný prístup na čistenie a údržbu vášho výrobku, dymovodu a komína, pokiaľ sa výrobok nedá čistiť z iného miesta, napríklad zo strechy alebo dverí určených na tento účel.

Výrobok a jeho dymovod sa musia pravidelne a dôkladne kontrolovať a čistiť pred vykurovacou sezónou a po nej.

Pozorne si prečítajte všeobecné pokyny.

Hranica systému

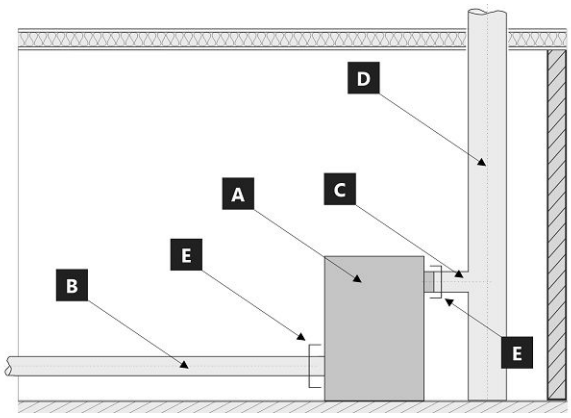

Hranice systému pre zariadenie: EN 16510-1 ed. 2:2023

A Výrobok
B Potrubie spaľovacieho vzduchu
C Spojovacie potrubie dymovodu
D Komín
E Hranica systému

POZÍCIE E

C Spojovacie potrubie dymovodu

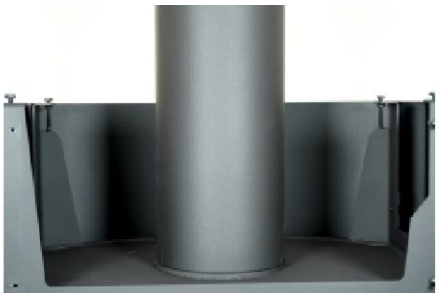

B Potrubie spaľovacieho vzduchu

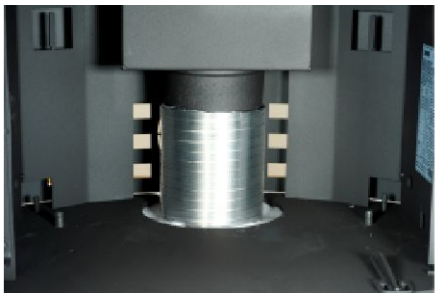

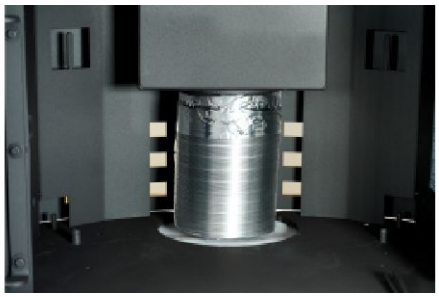

Výrobný štítok

1. Názov výrobcu alebo registrovaná ochranná známka
2. Sídlo spoločnosti, webová stránka
3. Označenie zhody, číslice označujú rok vydania osvedčenia
4. Typ, číslo či označenie modelu na indentifikáciu výrobku
5. Špecifikácia výrobku
6. Odporúčané palivo
7. Klasifikácia výrobku
8. Platné normy
9. Tabuľka hodnôt

   nom – hodnoty pri menovitom tepelnom výkone

   part – hodnoty pri čiastočnom tepelnom výkone

   P – tepelný výkon

   P_W – tepelný výkon teplovodného výmennika

   η – energetická účinnosť

   CO – CO emisie pri 13 % O_2

   NO_x – NO_x pri 13 % O_2

   OGC– OGC pri 13 % O_2

   PM – prach pri 13 % O_2

   p – minimálny ťah komína

   p_W – maximálny prevádzkový tlak

   Bezpečnostné vzdialenosti od horľavých materiálov:

   d_R – zadná

   d_S – bočná

   d_C – od stropu

   d_P – čelná

   d_F – čelná k podlahe

   d_L – bočné žiarenie

   d_B – od podlahy

   Bezpečnostné vzdialenosti od od nehorľavých materiálo

   d_{Rnon} – zadná

   d_{Snon} – bočná

   d_{S2non} – bočná (výklenok)

   Vlastnosti výrobku:

   W_{max} – maximálny elektrický príkon

   T_s – výstupná teplota spalín

   V_h – strata stojaceho vzduchu

   d_{out} – priemer dymového hrdla

   H – výška

   W – šírka

   L – hĺbka

   NPD (No Performance Determined) – medzinárodná skratka, ktorú možno použiť, ak nie je špecifikovaná žiadna funkcia alebo parameter. Označenie je v súlade s nariadením EÚ 305/2011.
10. Dokument: Vyhlásenie o vlastnostiach
11. Inštrukcie
12. Čiarový kód | výrobné číslo

ECUADOR HG6 20 EX

Podczas montażu muszą być dotrzymane wszystkie miejscowe przepisy, łącznie z tymi, które odnoszą się do norm narodowych i UE. Montaż i instalacja modelu który zakupiliście musi być wykonany przez autoryzowanego sprzedawcę marki **Storch Kamine GmbH**, dla uznania gwarancji i bezawaryjnego funkcjonowania produktu. Ten produkt nie jest do zastosowań jako jedyne źródło ogrzewania.

Instrukcja użytkowania

Zapoznajcie się z informacjami i wytycznymi zawartymi w ogólnych instrukcjach.

Ciąg kominowy

Optymalny ciąg kominowy 12 Pa. Maksymalny ciąg kominowy 20 Pa. Ciąg mierzymy podczas pełnej pracy paleniska. Sugerujemy instalowania regulatora ciągu kominowego, zwłaszcza gdy proces palenia jest sterowany automatyczną regulacją.

Zalecany opał

Suche, kawałkowe drewno o wilgotności max. 20 %. Zawsze musi być dotrzymana średnia dawka opału – 2,04 kg/h. Sugerowana długość polan 250-350 mm. Zależy to od wielkości komory spalania. Zawsze używaj co najmniej 2 kawałków drewna.

Działanie produktu

1 Utwardzanie lakieru

Pierwsze palenie przeprowadźcie przy połowie zalecanej dawki drewna (ok. ½ średnie dawki). Pozostawcie uchylone drzwiczki (ok. 2 cm) tak aby niedoszło do przylepienia się sznura do farby na korpusie, dolot powietrza do komory spalania musi być całkowicie otwarty (Rys. C). Zredukowanym rozpalaniem zapobiegniecie pękaniu szamotu, na czas transportu jest on przyklejany do korpusu, dodatkowo ułatwi to prawidłowe utwardzanie / wypalanie lakieru. Po spaleniu pierwszej ½ dawki opału, można przystąpić do finalnego utwardzenia lakieru. Załaduj palenisko dopuszczalnej ilością paliwa używając drobnego drewna. Zostawcie lekko uchylone drzwiczki (ok. 2 cm). Musi dojść do dostatecznego utwardzenia się lakieru pod drzwiczkami. Po spaleniu tej dawki, kolejne minimum 2–3 palenia powinny odbywać się przy dopuszczalnej ilością paliwa, jednak też już przy zamkniętych drzwiczkach i maksymalnie otwarty dolotem powietrza do komory paleniska (Rys. C). Wypalaniu towarzyszy zapach, który trwa przez cały czas utwardzania lakieru, dlatego podczas tego procesu należy zapewnić prawidłowe wietrzenie pomieszczeń.

2 Rozpalanie

Suwak regulacji dolotu powietrza ustawcie w pozycji otwartej (Rys. C), jeśli niema automatycznej regulacji palenia. Do rozpalenia użyjcie maks. podwójnej ilości średnie dawki drewna. Włóżcie na dno paleniska grube polana, na wierzch ułóżcie drobniejsze kawałki drewna (Rys. 2). Do rozpalania należy używać podpałkę przeznaczoną do tego celu. Jeżeli zachodzi potrzeba (ogień nie chce się rozpalić przez dłuższy czas). Dla zwiększenia ilości powietrza pozostawcie na chwilę lekko uchylone drzwiczki (ok. 2 cm). Przy normalnym paleniu drzwiczki powinny być zawsze zamknięte. Podczas rozpalania nie dokładajcie, dopóki drewno całkiem nie spali się na czerwone węgielki.

3 Palenie i dokładanie

Podczas dokładania na ok. 10 sek. Należy lekko uchylić drzwiczki aby wyrównać ciśnienie w palenisku. W ten sposób unikniecie wypadania popiołu i wydostawania się dymu do wnętrza. Dokładajcie zawsze taką ilość drewna, która jest dla danego modelu określona w tabeli jako dawka nominalna (Rys. 4). Po dołożeniu zamknijcie drzwiczki paleniska. Radzimy ustawić suwak sterowania powietrza dla uzyskania mocy nominalnej w optymalnej pozycji (Rys. B, B1). Nie dokładajcie dopóki drewno nie spali się na czerwone węgielki.

4 Zakończenie palenia

Po zakończonym paleniu zamknijcie suwak sterowania powietrzem. Zamknięciem suwaka zapobiegniecie niepotrzebnemu wychłodzeniu paleniska i ucieczce zakumulowanemu ciepła do komina (Rys. A).

1 przygotowanie paliwa do rozpalenia
2 ułożenie drewna w palenisku
3 zapalić drewno z góry
4 dokładka

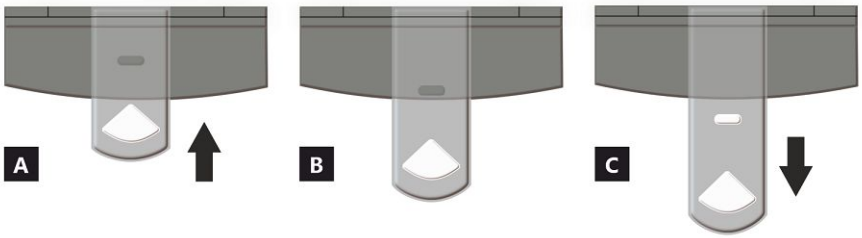

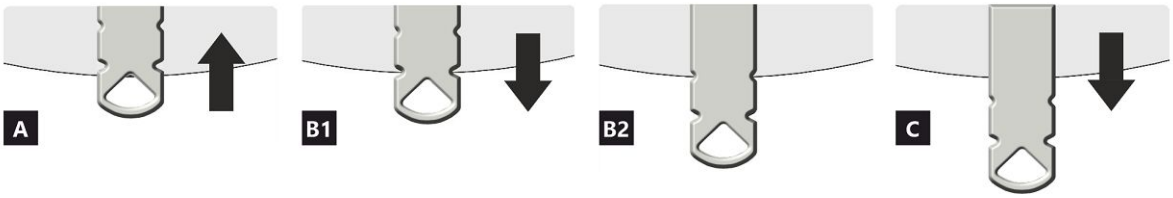

STEROWNIK NAWIEWU

A zamknięty
B otwarty – grzanie z mocą nominalną (praca optymalna)
C otwarty – pozycja na początku grzania (uruchomienie produktu)

A zamknięty
B1 otwarty – grzanie z mocą nominalną (praca optymalna)
B2 otwarty – powietrze pierwotne zamknięte
C otwarty – pozycja na początku grzania (uruchomienie produktu)

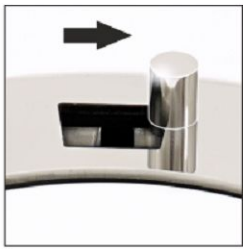

STEROWNIK POWIETRZA KONWEKCYJNEGO *

Poprzez zmianę położenia sterownika można częściowo regulować intensywność przepływu ciepłego powietrza konwekcyjnego.

1 zamknięty – powolny napływ ciepłego powietrza do pomieszczenia, w którym zainstalowany jest produkt.
2 otwarty – szybki napływ ciepłego powietrza do pomieszczenia, w którym zainstalowany jest produkt.

Uwaga: Zamknięta konwekcyjna regulacja powietrza nie powoduje nadmiernego przegrzania produktu, ani nie powoduje jego uszkodzenia.

* Ten sterownik jest dostępny tylko w niektórych produktach.

ECUADOR HG6 20 EX

Deklarowane właściwości produktu

Powiązana specyfikacja techniczna	✓ EN 16510-1 ed.2:2023 | EN 16510-2-1:2022 ✓ Ecodesign ✓ DIN+ ✓ BImSchV2 ✓ 15a B-VG 2015			
Klasyfikacja produktu		Type CA		
		Nominalna moc cieplna (nom)	**Częściowa moc cieplna (part)**	
Efektywność energetyczna	η_{nom} | η_{part}	80	---	%
Sezonowa efektywność energetyczna ogrzewania pomieszczeń	ηs_{nom} | ηs_{part}	70	---	%
Współczynnik efektywności energetycznej	EEI	106		
Etykieta energetyczna		A		
Opał		Kawałek drewna		
Długość polan		250-350		mm
Nominalna dawka opału		2,04	---	kg/h
Dopuszczalna dawka opału		2,7		kg/h
Interwał dokładania		1 godzina		
Ilość powietrza do spalania		25,9		m^3/h
Nominalna moc cieplna	P_{nom} | P_{part}	7,0	---	kW
Nominalna moc cieplna wymiennika ciepła	P_{Wnom} | P_{Wpart}	---	---	kW
Maksymalne ciśnienie robocze wody	p_W	---		bar
Masa cząstek stałych w spalinach	$\Phi_{f,\,g\,nom}$ | $\Phi_{f,\,g\,part}$	8,6	---	g/s
Średnia temperatura spalin		247	---	°C
Temperatura wyjściowa spalin	T_{snom} | T_{spart}	296	---	°C
Ciąg komin	p_{nom} | p_{part}	12	---	Pa
Klasa temperaturowa komina		T400		
Podłączenie do wspólnego komina		Tak		
Przechowywanie paliwa w obszarze schowka na drewno Maksymalne nagrzewanie drewna w schowku na drewno		Tak 13		 °C
Pył O_2 = 13 %	PM_{nom} | PM_{part}	26	---	mg/Nm^3
Emisja spalin (CO w gazach spalinowych przy O_2 = 13 %)	CO_{nom} | CO_{part}	0,0638 797	--- ---	% mg/Nm^3
OGC O_2 = 13 %	OGC_{nom} | OGC_{part}	43	---	mg/Nm^3
NOx O_2 = 13 %	NO_{xnom} | NO_{xpart}	83	---	mg/Nm^3
Automatyczna regulacja spalania		---	---	
Zużycie energii elektrycznej w trybie czuwania	el_{SB}	---		kW
Zużycie energii elektrycznej	el_{max} | el_{min}	---	---	kW
Utrata zastoju powietrza	V_h	---		m^3/h
Praca przerywana | Praca ciągła	INT | CON	INT		

Podstawowe dane techniczne

Wymiary podstawowe (Wysokość | Szerokość | Głębokość)	H | W | L	1497 | 598 | 463	mm
Wymiary komory spalania (Wys. | Szer. | Głęb.)	H | W | L	400 | 400 | 346	mm
Wymiary drzwiczek paleniska (Wys. | Szer. | Głęb.)	H | W | L	--- | --- | ---	mm
Wysokość osi tylnego (bocznego) wylotu spalin		1021	mm
Pojemność płaszcza wodnego		---	l
Średnica komina		150	mm
Średnica wylotu spalin	d_{out}	150	mm
Średnica CDP – centralnego doprowadzenia powietrza		125	mm
Maks. długość (rura) centralnego dopływu powietrza		5000	mm
Waga	m	277	kg
Nośność	m_{chim}	200	kg

ECUADOR HG6 20 EX

Moc grzewcza (wartość opałowa)
minimalna wielkość pomieszczenia do zainstalowania produktu

Izolacja domu – bardzo dobry (20 W/m³)	np. nowy, ocieplony dom / stałego mieszkalny	240	m³
Izolacja domu – dobra (22,5 W/m³)		213	m³
Izolacja domu – średni (32 W/m³)		150	m³
Izolacja domu – zły (45 W/m³)		107	m³
Izolacja domu – bardzo źle (50 W/m³)	np. stary, nieocieplony dom / domek / domek letniskowy	96	m³

Odległość od materiałów palnych
z nieizolowaną rurą dymową (podane na etykiecie produkcyjnej)

		Wskazówki	
Tylna	d_R	200	mm
Czołowa	d_P	1200	mm
Czołowa do podłogi	d_F	450	mm
Boczne	d_S	450	mm
Od strony szkła ścianki	d_{S1}	---	mm
Boczne – nisza	d_{S2}	350	mm
Boczne – lokalizacja 45°	d_{S3}	100	mm
Promieniowanie boczne	d_L	300	mm
Od podłogi	d_B	10	mm
Z sufitu	d_C	750	mm

Odległość od materiałów palnych z izolowaną rurą dymową *

Tylna	d_R	---	mm
Boczne	d_S	---	mm

Odległość od materiałów palnych z płytą do zawieszania (osłoną)

Tylna	d_R	---	mm
Boczne	d_S	---	mm

Odległość od materiałów palnych z izolowaną rurą dymową i płytą do zawieszania (osłoną) *

Tylna	d_R	---	mm
Boczne	d_S	---	mm

Odległość od materiałów niepalnych

Tylna	d_{Rnon}	80	mm
Boczne	d_{Snon}	200	mm
Boczne – nisza	d_{S2non}	80	mm

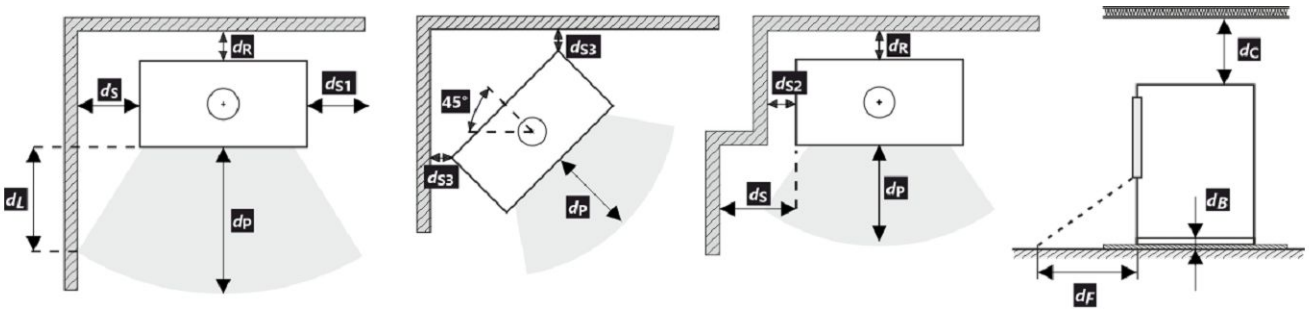

Podczas instalacji i eksploatacji produktu należy przestrzegać wszystkich lokalnych przepisów, w tym dotyczących norm krajowych i europejskich.

Jeżeli na skutek promieniowania na podłodze przed budynkiem lub na ścianach bocznych nie zostanie przekroczona wartość 65 K, wówczas d_F lub d_L można zadeklarować jako 0 mm.

* Odległość zakłada użycie izolowanej rury spalinowej o minimalnej grubości izolacji 25 mm aż do produktu.

Odległość od materiałów palnych (niepalnych) – tylne podłączenie przewodu kominowego

Tylna	d_R	200	mm
Boczne	d_S	450	mm

Tylne podłączenie przewodu kominowego

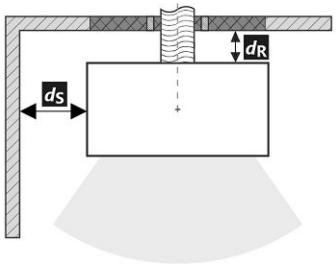

Przejście przewodu kominowego przez ścianę z materiału palnego

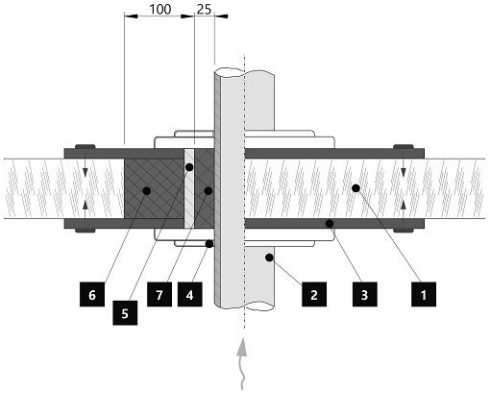

1. Ściana
2. Komin
3. Płyta pokrywy (niepalna, niemetalowa)
4. Rozeta
5. Rurka ochronna
6. Wypełnienie izolacji (niepalne, np. włókno szklane)
7. Wypełnienie izolacji (niepalna, np. glina)

Odległość od materiałów palnych (niepalnych) – tylne podłączenie izolowanego przewodu kominowego

Tylna	d_R	---	mm
Boczne	d_S	---	mm

Tylne przyłącze kominowe (izolowane)

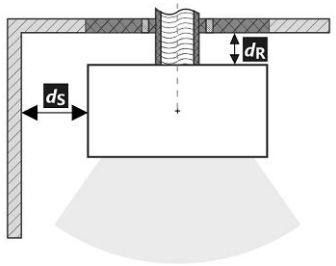

Przejście przewodu kominowego przez ścianę z materiału palnego

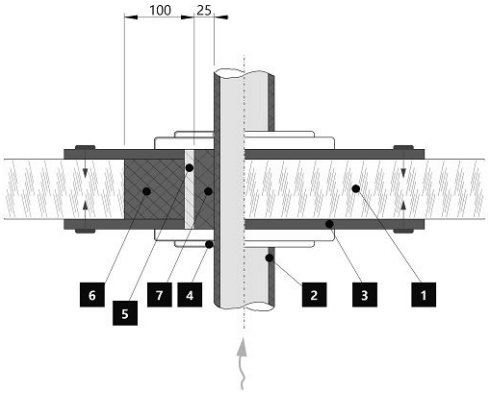

1. Ściana
2. Izolowany przewód kominowy
3. Płyta pokrywy (niepalna, niemetalowa)
4. Rozeta
5. Rurka ochronna
6. Wypełnienie izolacji (niepalne, np. włókno szklane)
7. Wypełnienie izolacji (niepalna, np. glina)

Uwaga

W przypadku gdy palenisko instalowane jest pomieszczeniach w których zamontowane są systemy wentylatorowe, wentylatory nawiewne, okapy, systemy wentylacji lub rekuperatory konieczne jest zapewnić dostateczny dostęp powietrza (CDP). Odradzamy instalowanie naszych palenisk w pomieszczeniach w których może występować podciśnienie.

Produkt musi być instalowany na podłogach odpowiedniej nośności.

Już podczas instalacji należy zapewnić odpowiedni dostęp do czyszczenia i konserwacji pieców kominkowych lub wkładów kominkowych, przewodu dymowego i komina, o ile produktu nie można czyścić z innego miejsca, takiego jak dach lub przez drzwiczki przeznaczone do tego celu.

Produkt i jego kanały spalinowe muszą być regularnie i dokładnie sprawdzane oraz czyszczone przed sezonem grzewczym i po nim.

Przeczytaj i postępuj zgodnie z ogólną instrukcją.

Granice systemu

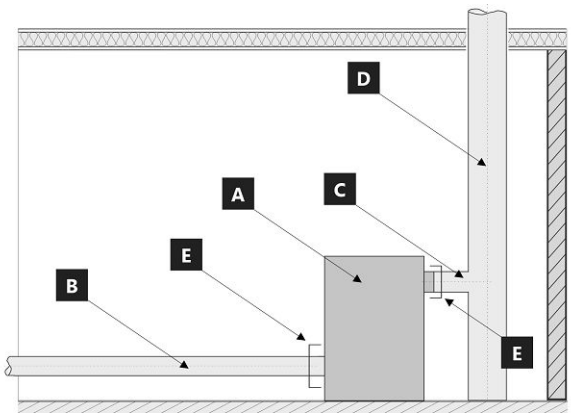

Granice systemu dla urządzenie: EN 16510-1 ed. 2:2023

A Granice systemu
B Rura powietrza do spalania
C Rura przyłączeniowa komina
D Komin
E Granice systemu

POZYCJA E

C Rura przyłączeniowa komina

B Rura powietrza do spalania

Etykieta produkcyjna

1. Nazwa producenta lub zastrzeżony znak towarowy
2. Siedziba firmy, strona internetowa
3. Oznaczenie CE, cyfry oznaczają rok wydania certyfikatu
4. Typ, numer lub ozn. modelu służące do identyfikacji produktu
5. Specyfikacja produktu
6. Zalacene paliwo
7. Klasifikacja produktu
8. Obowiązujące normy
9. Tabela wartości
   nom – wartości przy nominalnej mocy cieplnej
   part – wartości przy częściowej mocy cieplnej
   P – moc cieplna
   P_W – moc cieplna wymiennika ciepła
   η – sprawność energetyczna
   CO – CO emisja przy 13 % O_2
   NO_x – NO_x przy 13 % O_2
   OGC– OGC przy 13 % O_2
   PM – pył przy 13 % O_2
   p – minimalny ciąg komina
   p_w – maksymalne ciśnienie robocze
   Odległość od materiałów palnych:
   d_R – tylna
   d_S – boczne
   d_C – z sufitu
   d_P – czołowa
   d_F – czołowa do podłogi
   d_L – promieniowanie boczne
   d_B – od podłogi
   Odległość od materiałów niepalnych:
   d_{Rnon} – tylna
   d_{Snon} – boczne
   d_{S2non} – boczne (nisza)
   Właściwości produktu:
   W_{max} – maksymalny pobór prądu
   T_s – temperatura wyjściowa spalin
   V_h – utrata zastoju powietrza
   d_{out} – średnica wylotu spalin
   H – wysokość
   W – szerokość
   L – głębokość
   NPD (No Performance Determined) – międzynarodowy skrót, który może być użyty, gdy nie określono właściwości lub parametrów. Oznaczenie jest zgodne z rozporządzeniem UE 305/2011.
10. Dokument: Deklaracja właściwości użytkowych
11. Instrukcje
12. Kod kreskow | Numer fabryczny (seryjny)

ECUADOR HG6 20 EX

A termék üzembe helyezésekor be kell tartani minden helyi előírást, beleértve a nemzetközi és európai szabványokra vonatkozókat is. A kiválasztott termék összeszerelését és beszerelését csak a hivatalos márkakereskedője végezheti vállalat **Storch Kamine GmbH**. Ez szükséges a garancia elfogadásához és a termék megfelelő működéséhez. Ez a termék nem alkalmas elsődleges hőforrásnak.

Használati utasítás

Kérjük, figyelmesen olvassa el a használati útmutatóban található információkat és utasításokat.

Üzemi kéményhuzat

Üzemi huzat 12 Pa. A maximális üzemi kéményhuzat 20 Pa. Ezt a termék működése közben kell mérni. Javasoljuk a huzatszabályozó felszerelését, különösen akkor, ha a készülék fel van szerelve automatikus égéslevegő szabályzó egységgel.

Engedélyezett üzemanyag

Száraz, csomós fa, ami legfeljebb 20%-os nedvesség tartalmú. A megadott átlagos üzemanyag-fogyasztást mindig be kell tartani – 2,04 kg/óra. Az ajánlott rönkhossz kb. 250-350 mm. Ez az égéstér méretétől függ. Mindig legalább 2 fadarabot használjon.

A termék működése

1 **A festék megkeményedése**

A termékkel történő első begyújtást korlátozott mennyiségű kisebb fadarabbal kell elvégezni (az Átlagos üzemanyag dózis kb. ½-ével). Hagyja nyitva az ajtót (kb. 2 cm-es rés), hogy az ajtózsinór ne tapadjon a festékhez. A levegő szabályzókart állítsa maximálisan nyitott állapotba (C ábra). A lassú felmelegedési folyamat megakadályozza a samott téglák repedését, a festék sérülését és az anyagok deformálódását. A fa izzó szénné való elégetése után folytathatja a festék megkeményedésének folyamatát. Töltse be a tűztérbe a megengedett mennyiségű tüzelőanyagot, kisebb rönkök és darabok felhasználásával. Hagyja nyitva az ajtót (kb. 2 cm-re). Az ajtó alatti festéknek kellően meg kell keményednie. Amikor ez az adag leég, végezzen legalább 2–3 további periódust a megengedett mennyiséggel, most zárt ajtóval és maximálisan nyitott levegőellátással (C ábra). A festék megkeményedését olyan szag okozza, amely a teljes időtartamig fennmarad, ezért a leírt műveleteket csak megfelelő helyiségszellőztetés mellett szabad elvégezni.

2 **Begyújtás**

Állítsa a levegőszabályzó kart nyitott helyzetbe (C ábra), ha nincs aktív égésszabályozás. Ha a termék öntöttvas rácsot tartalmaz, nyissa ki. Az átlagos üzemanyagmennyiség max. kétszeresét használja a gyújtáshoz. Először helyezzen nagyobb rönköket a égéstér aljára, majd rétegezzen rájuk finomabb, száraz fadarabokat (2. ábra). Használjon kifejezetten erre a célra kialakított gyújtóst. Ha szükséges (a tűz egy idő után sem gyulladt be), hagyja nyitva az ajtót egy ideig (kb. 2 cm), hogy további szükséges levegőt biztosítson. Ezután normál fűtés közben mindig tartsa zárva az ajtót. Ne helyezzen be új adag fát, amíg az előző adag teljesen izzó szénné égett, és csak parázs van az égéstérben, látható lángok nélkül.

3 **Fűtés és újabb fa behelyezése**

A helyiségben és az égéstérben uralkodó nyomás kiegyenlítéséhez kissé nyissa ki az ajtót, kb. 2 cm-es rés 10 másodpercig minden újra töltés előtt. Ez megakadályozza a hamu és füst esetleges kijutását a helyiségbe. Helyezze be az égéstérbe a megfelelő mennyiségű tűzifát, lásd az átlagos tűzifa-fogyasztást (4. ábra). A fa visszarakása után mindig zárja be megfelelően az ajtót. Javasoljuk, hogy a levegőszabályzó kart állítsa az optimális helyzetbe névleges teljesítményen (B, B1 ábra). Ne töltsön be új adagot, amíg a fa izzó szénné nem ég.

4 **A fűtési folyamat befejezése**

Miután a kamrában lévő fa le égett, állítsa a levegőellátó kart zárt helyzetbe. Ez megakadályozza a felgyülemlett hő nem kívánt szivárgását a kéménybe / külső térbe (A ábra).

1 tüzelőanyag előkészítése a begyújtáshoz
2 fa szétrakása a tűztérben
3 gyújtsa meg a fa a tetejéről
4 tüzelőfa rárakása

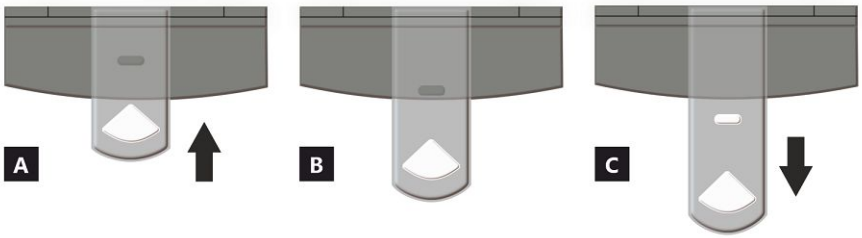

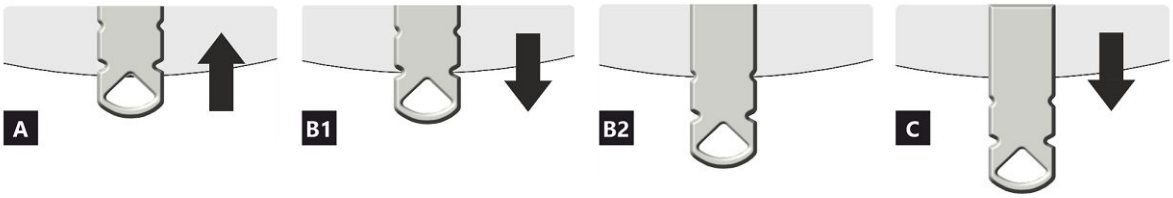

LEVEGŐELLÁTÁS SZABÁLYOZÓ

A zárva
B nyitva – fűtés névleges teljesítményen (optimális működés)
C nyitva – pozíció a befűtésnél (termék üzembe helyezése)

A zárva
B1 nyitva – fűtés névleges teljesítményen (optimális működés)
B2 nyitva – primer levegő bezárása
C nyitva – pozíció a befűtésnél (termék üzembe helyezése)

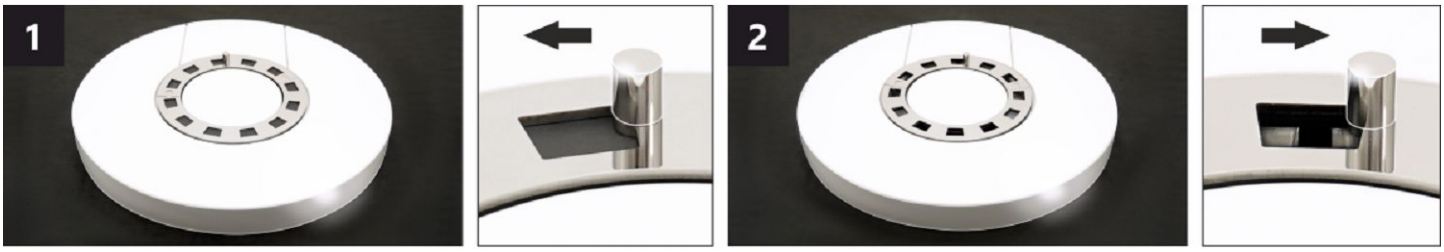

KONVEKCIÓS LEVEGŐ SZABÁLYOZÓ *

A szabályozó helyzetének beállításával részben szabályozható a konvekción keresztül áramló meleg levegő intenzitása.

1 zárva – a meleg levegő lassú áramlása abba a helyiségbe, amelybe a terméket telepítik.
2 nyitva – a meleg levegő gyors áramlása abba a helyiségbe, amelyben a termék fel van szerelve.

Megjegyzés: A zárt konvekciós levegőszabályozás nem vezet a termék túlzott túlmelegedéséhez, és nem okoz kárt.

* Ez a konvekciós levegőszabályozás csak néhány terméknél érhető el.

ECUADOR HG6 20 EX

A termék deklarált jellemzői

Harmonizált műszaki előírások ✓ EN 16510-1 ed.2:2023 | EN 16510-2-1:2022 ✓ Ecodesign ✓ DIN+ ✓ BImSchV2 ✓ 15a B-VG 2015

Termékosztályozás		Type CA		
		Névleges hőteljesítmény (nom)	**Részlegesen hőteljesítmény (part)**	
Energetikai hatásfok	η_{nom} | η_{part}	80	---	%
Szezonális helyiségfűtési hatásfok	ηs_{nom} | ηs_{part}	70	---	%
Energiahatékonysági mutató	EEI	106		
Energia címke		A		
Üzemanyag		Darabos fa		
Üzemanyag hossza		250-350		mm
Átlagos üzemanyag – fogyasztás		2,04	---	kg/h
Megengedett üzemanyag mennyiség		2,7		kg/h
Üzemanyag – ellátási intervallum		1 óra		
Az égési levegő mennyisége		25,9		m^3/h
Névleges hőteljesítmény	P_{nom} | P_{part}	7,0	---	kW
A hőcserélő névleges hőteljesítménye	P_{Wnom} | P_{Wpart}	---	---	kW
Maximális üzemi víznyomás	p_W	---		bar
Száraz füstgáz tömegáram	$\Phi_{f,\,g\,nom}$ | $\Phi_{f,\,g\,part}$	8,6	---	g/s
Átlagos füstgáz hőmérséklet		247	---	°C
Füstgáz kimeneti hőmérséklet	T_{snom} | T_{spart}	296	---	°C
Huzatigény	p_{nom} | p_{part}	12	---	Pa
A kémény hőmérsékleti osztálya		T400		
Csatlakozás a közös kéményhez		Igen		
Tüzelőanyag tárolása a fatüzelésű kályhák területén A fa maximális felmelegedése a kályhában		Igen 13		 °C
Por O_2 = 13 %	PM_{nom} | PM_{part}	26	---	mg/Nm^3
Égéstermék-kibocsátás (CO a füstgázban O_2 = 13 %)	CO_{nom} | CO_{part}	0,0638 797	--- ---	% mg/Nm^3
OGC O_2 = 13 %	OGC_{nom} | OGC_{part}	43	---	mg/Nm^3
NOx O_2 = 13 %	NO_{xnom} | NO_{xpart}	83	---	mg/Nm^3
Automatikus égésszabályozás		---	---	
Villamosenergia-fogyasztás a készenléti üzemmódban	el_{SB}	---		kW
Villamosenergia-fogyasztás	el_{max} | el_{min}	---	---	kW
Álló légveszteség	V_h	---		m^3/h
Szakaszos működésre | Folytonos működésre	INT | CON	INT		

Alapvető műszaki adatok

Fő méretek (Magasság | Szélesség | Mélység)	H | W | L	1497 | 598 | 463	mm
Az égéstér méretei (Magasság | Szélesség | Mélység)	H | W | L	400 | 400 | 346	mm
Kandalló ajtó méretei (Magasság | Szélesség | Mélység)	H | W | L	--- | --- | ---	mm
A hátsó (oldalsó) bekötés tengelymagassága		1021	mm
A melegvíz-cserélő térfogata		---	l
A füstcső átmérője		150	mm
A füstcsőcsonk átmérője	d_{out}	150	mm
A külső levegő csatlakozás átmérője		125	mm
A központi külső levegőellátás maximális hossza (cső)		5000	mm
Súly	m	277	kg
Teherbírása	m_{chim}	200	kg

Fűtési teljesítmény (fűtőérték)
minimális helyiségméret a termék beépítéséhez

Ház szigetelés – nagyon jó (20 W/m³)	pl. új, szigetelt ház / tartósan lakható	240	m³
Ház szigetelés – jó (22,5 W/m³)		213	m³
Ház szigetelés – közepes (32 W/m³)		150	m³
Ház szigetelés – rossz (45 W/m³)		107	m³
Ház szigetelés – nagyon rossz (50 W/m³)	pl. egy régi, szigeteletlen ház / házikó / kunyhó	96	m³

Távolság gyúlékony anyagoktól
nem szigetelt égéstermék-elvezetővel (a Típustáblán feltüntetett)

		Megjegyzés	
Hátsó fal	d_R	200	mm
Első	d_P	1200	mm
Első a padlóra	d_F	450	mm
Oldalfal	d_S	450	mm
Oldalfal üveggel	d_{S1}	---	mm
Oldalfal – bemélyedése	d_{S2}	350	mm
Oldalfal – elhelyezése 45°	d_{S3}	100	mm
Oldalirányú sugárzás	d_L	300	mm
A padlóról	d_B	10	mm
Mennyezettől	d_C	750	mm

Távolság gyúlékony anyagoktól szigetelt füstcsővel *

Hátsó fal	d_R	---	mm
Oldalfal	d_S	---	mm

Távolság gyúlékony anyagoktól függőlemezzel (árnyékolás)

Hátsó fal	d_R	---	mm
Oldalfal	d_S	---	mm

Távolság gyúlékony anyagoktól szigetelt füstcsővel és függőlemezzel (árnyékolás) *

Hátsó fal	d_R	---	mm
Oldalfal	d_S	---	mm

Távolság nem gyúlékony anyagoktól

Hátsó fal	d_{Rnon}	80	mm
Oldalfal	d_{Snon}	200	mm
Oldalfal – bemélyedése	d_{S2non}	80	mm

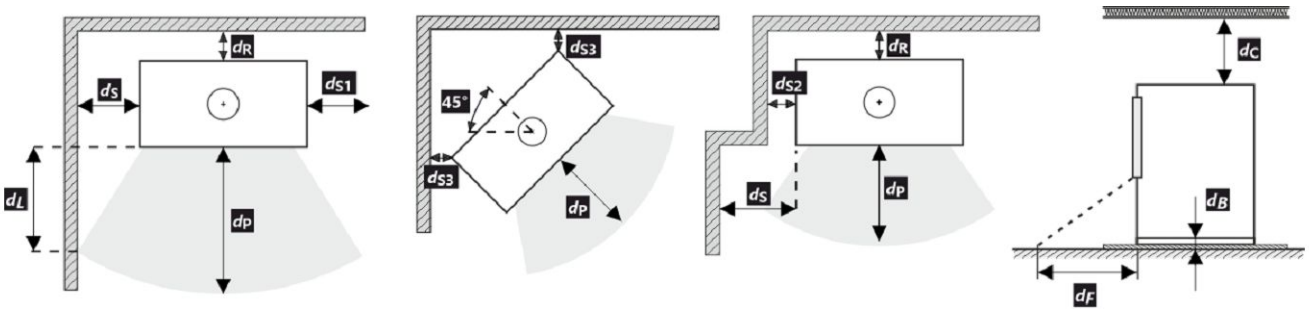

A termék telepítése és üzemeltetése során be kell tartani minden helyi előírást, beleértve a nemzeti és európai szabványokat érintő előírásokat is.

Ha a sugárzás miatt nem lépi túl a 65 K értéket a padlón elöl vagy az oldalfalakon, akkor a d_F vagy d_L 0 mm-nek mondható.

* A távolság feltételezi, hogy a termékig legalább 25 mm vastagságú szigetelt füstcsövet használnak.

Távolság gyúlékony (nem gyúlékony) anyagoktól – hátsó füstcsőcsatlakozás

Hátsó fal	d_R	200	mm
Oldalfal	d_S	450	mm

Hátsó kéménycsatlakozás

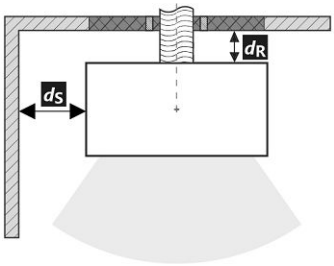

A füstcső áthaladása éghető anyagból készült falon

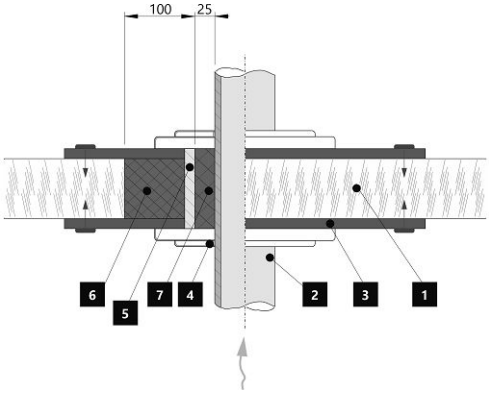

1. Fal
2. Kémény
3. Fedőlap (nem éghető, nem fémből)
4. Rózetta
5. Védőcső
6. Szigetelő töltőanyag (nem éghető, pl. üvegszál)
7. Szigetelőanyag (nem éghető, pl. kályhaagyag)

Távolság gyúlékony (nem gyúlékony) anyagoktól – hátsó füstcsőcsatlakozás (szigetelt)

Hátsó fal	d_R	---	mm
Oldalfal	d_S	---	mm

Hátsó kéménycsatlakozás (szigetelt)

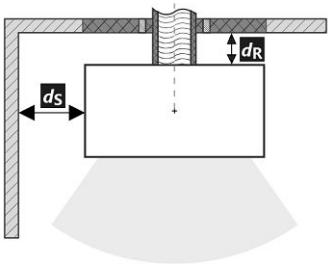

A füstcső áthaladása éghető anyagból készült falon

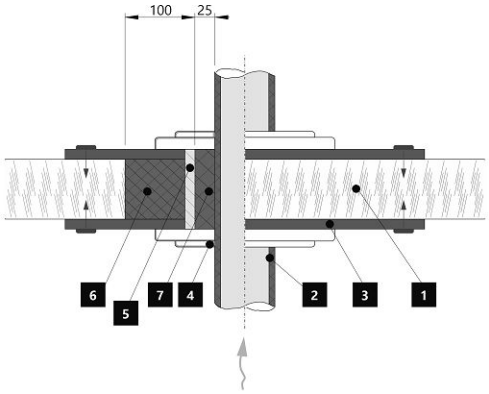

1. Fal
2. Szigetelt füstcső
3. Fedőlap (nem éghető, nem fémből)
4. Rózetta
5. Védőcső
6. Szigetelő töltőanyag (nem éghető, pl. üvegszál)
7. Szigetelőanyag (nem éghető, pl. kályhaagyag)

Figyelmeztetés

Amennyiben a termékeket olyan helyiségekben helyezik el, ahol a levegőt ventilátorok, elszívók, szellőző-, fűtő- vagy szellőztetőberendezések szívják el, elegendő levegőellátásról (KKL) kell gondoskodni. Termékünket nem ajánlott ilyen eszközökkel együtt használni.

A terméket megfelelő teherbírású padlóra kell telepíteni.

A termék, a füstelvezető és a kémény tisztításához és karbantartásához megfelelő hozzáférést kell biztosítani a telepítés során, kivéve, ha a termék tisztítása más helyről, például a tetőről vagy egy erre a célra kialakított ajtóból is elvégezhető.

A terméket és a füstgázcsatornákat rendszeresen és alaposan ellenőrizni és tisztítani kell a fűtési szezon előtt és után.

Olvassa el figyelmesen az általános utasításokat.

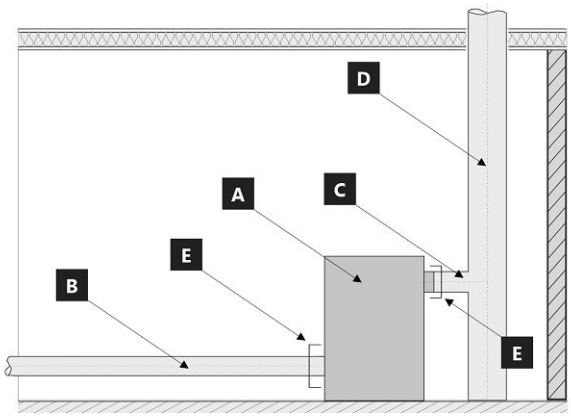

A készülék rendszer határai: EN 16510-1 ed. 2:2023

A Készülék
B Égési levegő cső
C Égéstermék csatlakozó cső
D Kémény
E Rendszer határait

POZÍCIÓ E

C Égéstermék csatlakozó cső

B Égési levegő cső

Típustábla

1. A gyártó neve vagy bejegyzett védjegye
2. A vállalat székhelye, honlapja
3. CE megfelelőségi jel, a szám a kiállításának évét jelzik
4. Típus, szám vagy modellmegjelölés a termék azonosítására
5. Termékleírás
6. Ajánlott üzemanyagok
7. Termékosztályozás
8. Alkalmazandó szabványok
9. Értéktáblázat
   nom – értékek a névleges hőteljesítményen
   part – értékek a részleges hőteljesítményen
   P – hőteljesítmény
   P_W – hőcserélő hőteljesítménye
   η – energetikai hatásfok
   CO – CO égéstermék-kibocsátás 13 % O_2 mellett
   NO_x – NO_x 13 % O_2 mellett
   OGC– OGC 13 % O_2 mellett
   PM – por 13 % O_2 mellett
   p – minimális kéményhuzat
   p_W – maximális üzemi víznyomás
   Távolság gyúlékony anyagoktól:
   d_R – hátsó fal
   d_S – oldalfal
   d_C – mennyezettől
   d_P – első
   d_F – első a padlóra
   d_L – oldalirányú sugárzás
   d_B – a padlóról
   Távolság nem gyúlékony anyagoktól:
   d_{Rnon} – hátsó fal
   d_{Snon} – oldalfal
   d_{S2non} – oldalfal (emélyedése)
   A termék jellemzői:
   W_{max} – maximális elektromos bemenet
   T_s – kimeneti égéstermékek hőmérséklete
   V_h – álló légveszteség
   d_{out} – a füstcsőcsonk átmérője
   H – magasság
   W – szélesség
   L – mélység
   NPD (No Performance Determined) – nemzetközi rövidítés, amely akkor használható, ha nincs tulajdonság vagy paraméter megadva. A jelölés megfelel a 305/2011/EU rendeletnek.
10. Teljesítménynyilatkozat dokumentum
11. Utasítások
12. Vonalkód | Gyártásiszám

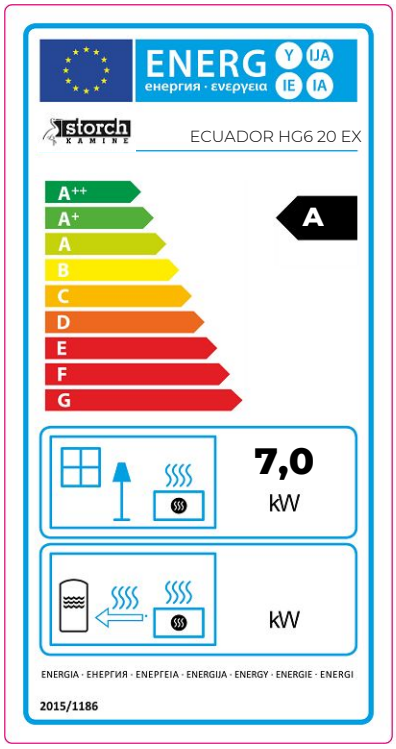

CZ Informační list výrobku dle nařízení EU 2015/1186

Název nebo ochranná známka dodavatele	**Storch Kamine GmbH**
Identifikační značka modelu používaná dodavatelem	**ECUADOR HG6 20 EX**
Třída energetické účinnosti modelu	**A**
Přímý tepelný výkon (kW)	**7,0**
Nepřímý tepelný výkon (kW)	**-**
Index energetické účinnosti EEI	**106**
Energetická účinnost u jmenovitého výkonu (%)	**80**
Energetická účinnost u minimálního zatížení (%)	**Pass**

Poznámky k instalaci a údržbě:
Přečtěte si všeobecný návod a dodržujte jej!
Dodržujte vzdálenosti od hořlavých materiálů a protipožární ochranu!
Výrobkem musí proudit dostatečné množství spalovacího vzduchu!
Výrobek s teplovodním výměníkem smí být uveden do provozu pouze tehdy, jsou-li všechna bezpečnostní zařízení funkční!

SK Informačný list výrobku podľa nariadenia EU 2015/1186

Meno dodávateľa alebo jeho ochranná známka	**Storch Kamine GmbH**
Identifikačný kód modelu dodávateľa	**ECUADOR HG6 20 EX**
Trieda energetickej účinnosti modelu	**A**
Priamy tepelný výkon (kW)	**7,0**
Nepriamy tepelný výkon (kW)	**-**
Index energetickej účinnosti EEI	**106**
Užitočná energetická účinnosť pri menovitom tepelnom výkone (%)	**80**
Užitočná energetická účinnosť pri minimálnom zaťažení (%)	**Pass**

Poznámky k inštalácii a údržbe:
Prečítajte si všeobecné pokyny a postupujte podľa nich!
Dodržujte vzdialenosti od horľavých materiálov a protipožiarnu ochranu!
Výrobkom musí prúdiť dostatočné množstvo spalovacieho vzduchu!
Výrobok s výmenníkom tepla sa môže uviesť do prevádzky len vtedy, ak sú všetky bezpečnostné zariadenia funkčné!

PL Karta produktu rozporządzenia EU 2015/1186

Nazwa dostawcy lub znak towarowy	**Storch Kamine GmbH**
Identyfikator modelu dostawcy	**ECUADOR HG6 20 EX**
Klasa efektywności energetycznej modelu	**A**
Bezpośrednia moc cieplna produktu (kW)	**7,0**
Pośrednia moc cieplna produktu (kW)	**-**
Współczynnik efektywności energetycznej EEI	**106**
Sprawność użytkowa przy nominalnej mocy cieplnej oraz (%)	**80**
Sprawność użytkowa przy minimalnym obciążeniu (%)	**Pass**

Uwagi dotyczące instalacji i konserwacji:
Przeczytaj i przestrzegaj ogólnych instrukcji!
Przestrzegać odległości od materiałów palnych i ochrony przeciwpożarowej!
Do produktu musi dopływać odpowiednia ilość powietrza do spalania!
Wymiennik ciepła ciepłej wody użytkowej można uruchomić tylko wtedy, gdy wszystkie urządzenia zabezpieczające są sprawne!

HU Termékinformációs adatlap a 2015/1186 EU rendelet szerint

A szállító neve vagy védjegye	**Storch Kamine GmbH**
Az eladó által használt modellazonosító	**ECUADOR HG6 20 EX**
Energiahatékonysági osztály	**A**
Közvetlen hőteljesítmény (kW)	**7,0**
Közvetett hőteljesítmény (kW)	**-**
Energiahatékonysági mutató EEI	**106**
Energiahatékonyság névleges teljesítményen (%)	**80**
Energiahatékonyság a minimális terhelésnél (%)	**Pass**

Telepítési és karbantartási utasítások:
Olvassa el az általános utasításokat, és kövesse azokat!
Tartsa be az éghető anyagoktól való távolságokat és a tűzvédelmet!
A termékbe elegendő égési levegőnek kell áramolnia!
A melegvíz-hőcserélővel ellátott terméket csak akkor szabad üzembe helyezni, ha minden biztonsági berendezés működik!

Dveře topeniště – Aretace 1 | Dvierka ohniska – Aretácia 1 | Drzwi paleniska – Mechaniczne blokowanie drzwi 1
Kandallóajtó – Záró mechanizmus 1

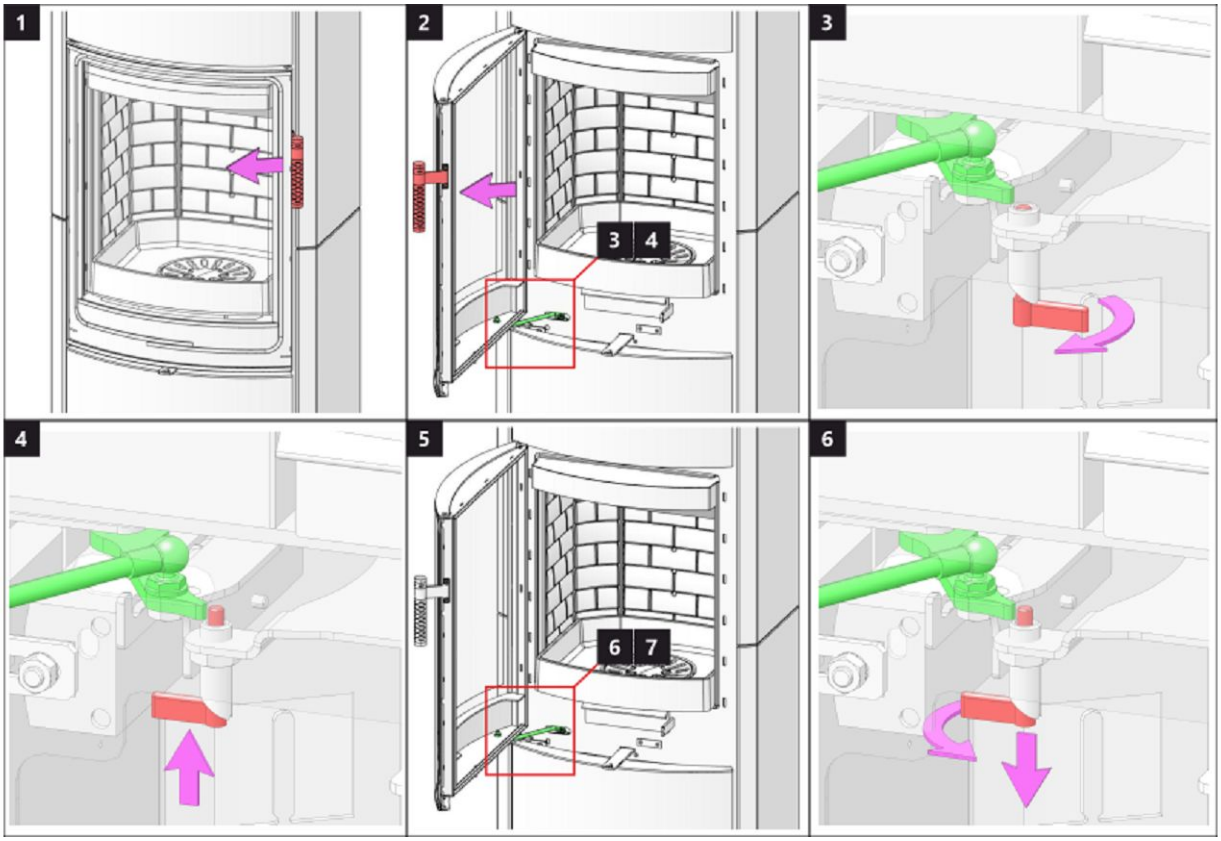

Dveře topeniště – Aretace 2 | Dvierka ohniska – Aretácia 2 | Drzwi paleniska – Mechaniczne blokowanie drzwi 2
Kandallóajtó – Záró mechanizmus 2

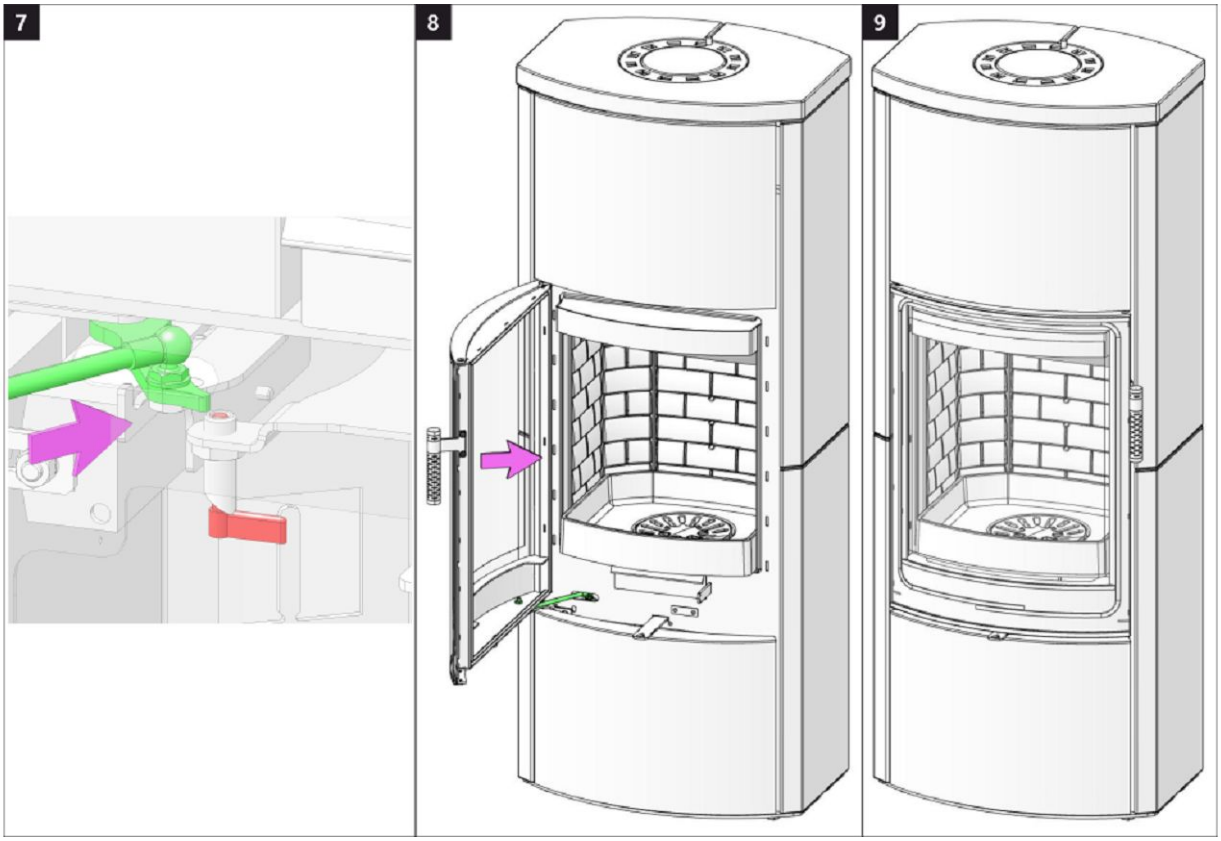

Dveře akumulace 1 | Dvere akumulácie 1 | Drzwicki akumulacji 1 | Akkumulátor rekesz ajtaja 1

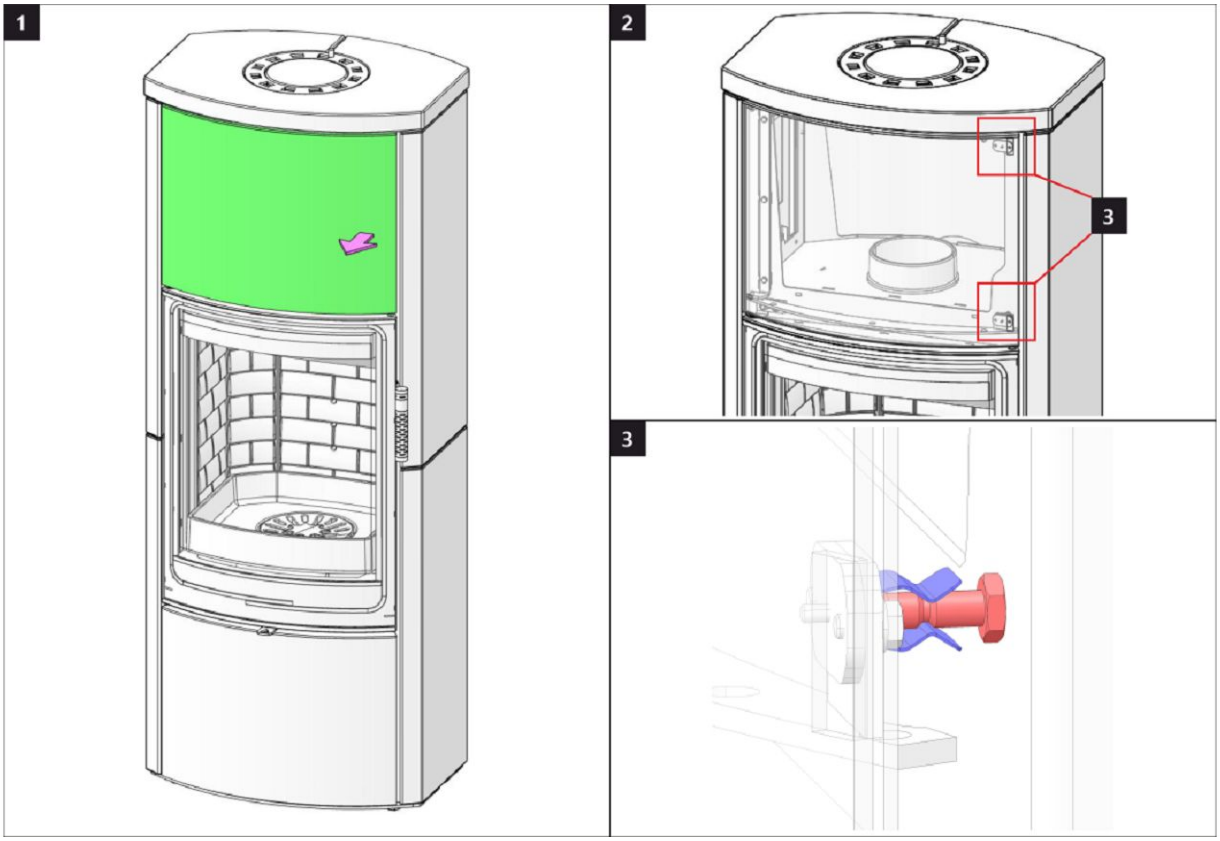

Dveře akumulace 2 | Dvere akumulácie 2 | Drzwicki akumulacji 2 | Akkumulátor rekesz ajtaja 2

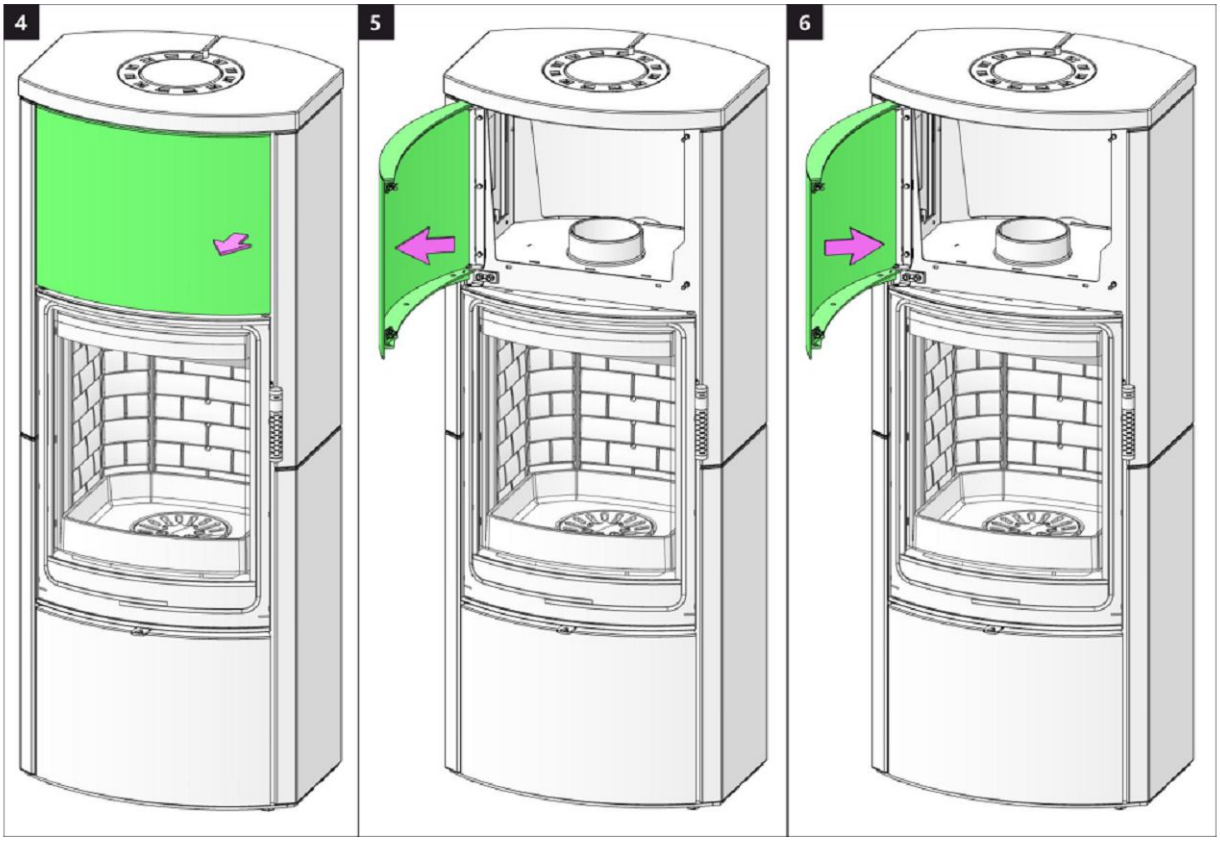

Dveře dřevníku 1 | Dvere drevníka 1 | Drzwiczki schowka na drewno 1 | Fatároló ajtó 1

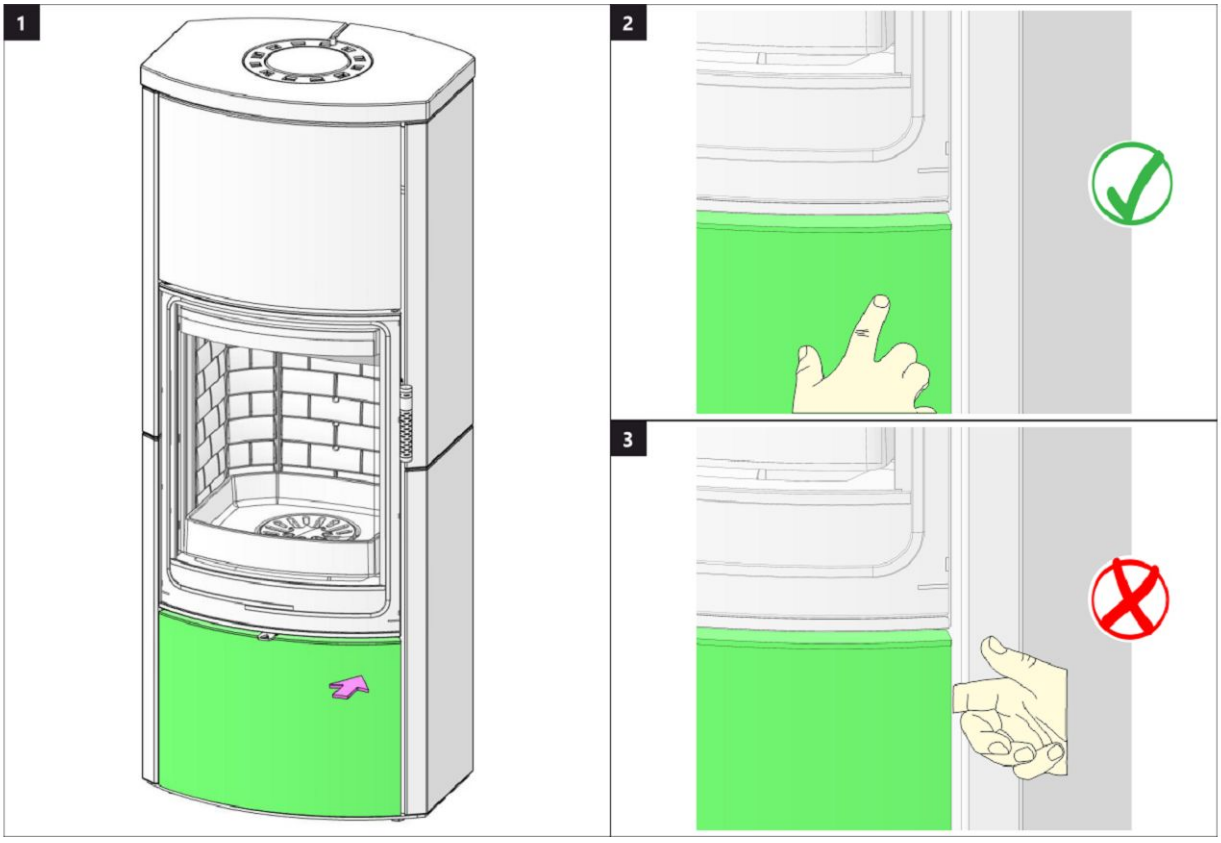

Dveře dřevníku 2 | Dvere drevníka 2 | Drzwiczki schowka na drewno 2 | Fatároló ajtó 2

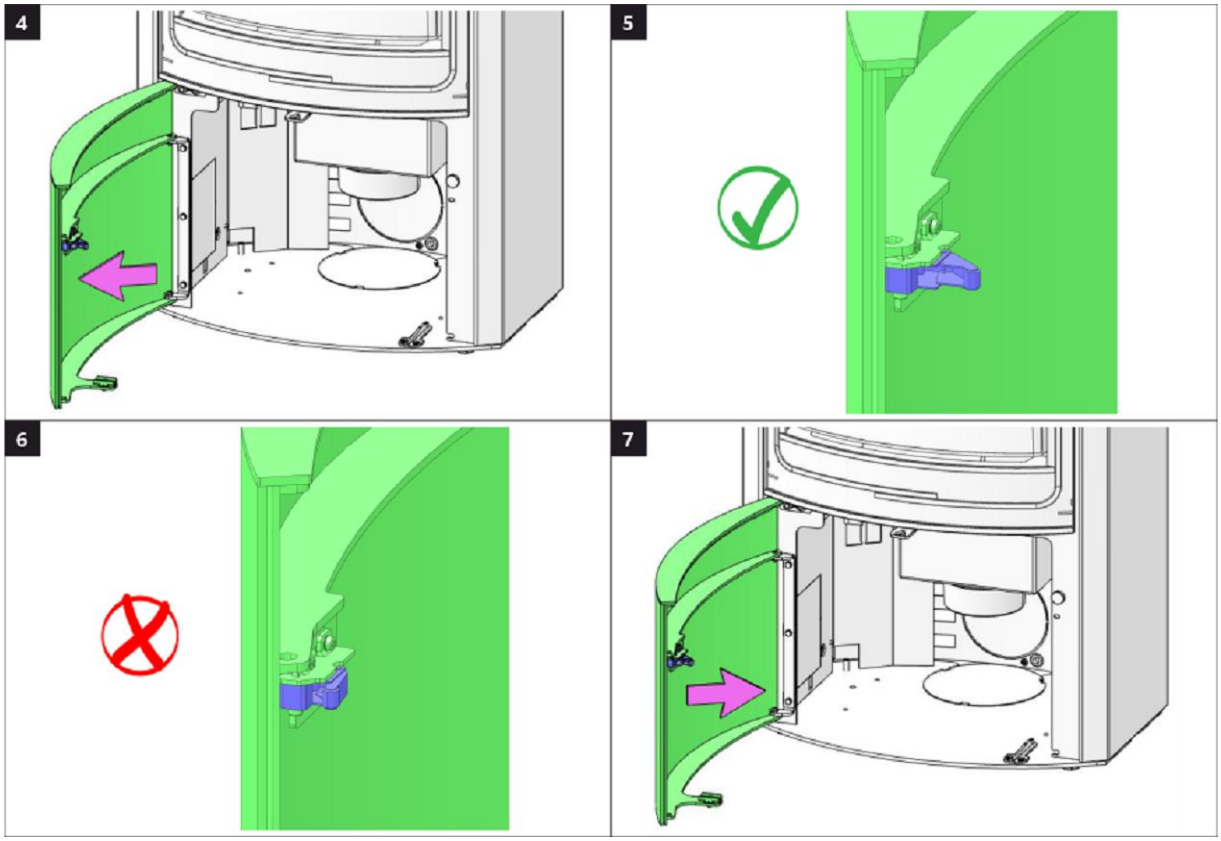

Spalovací komora 1 | Spal'ovacia komora 1 | Komora spalania 1 | Égőkamra 1

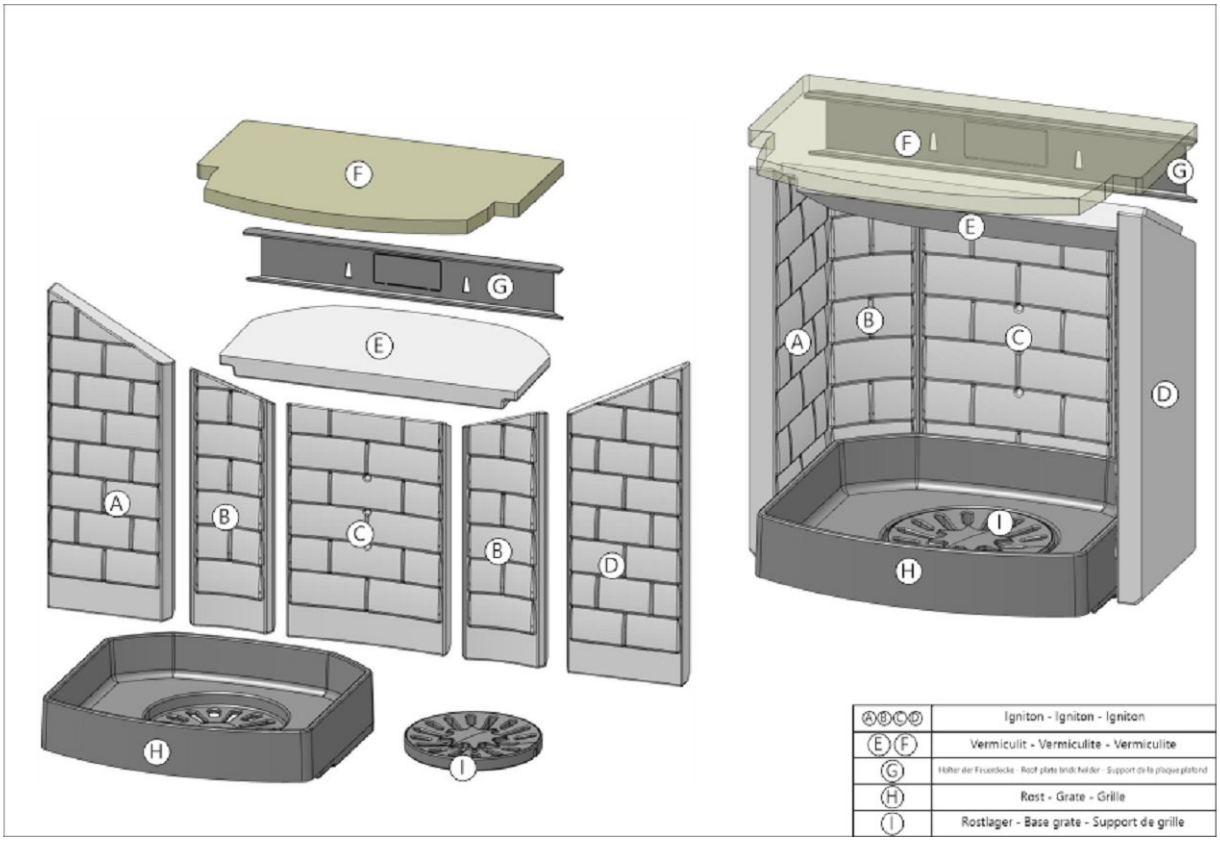

Spalovací komora 2 | Spal'ovacia komora 2 | Komora spalania 2 | Égőkamra 2

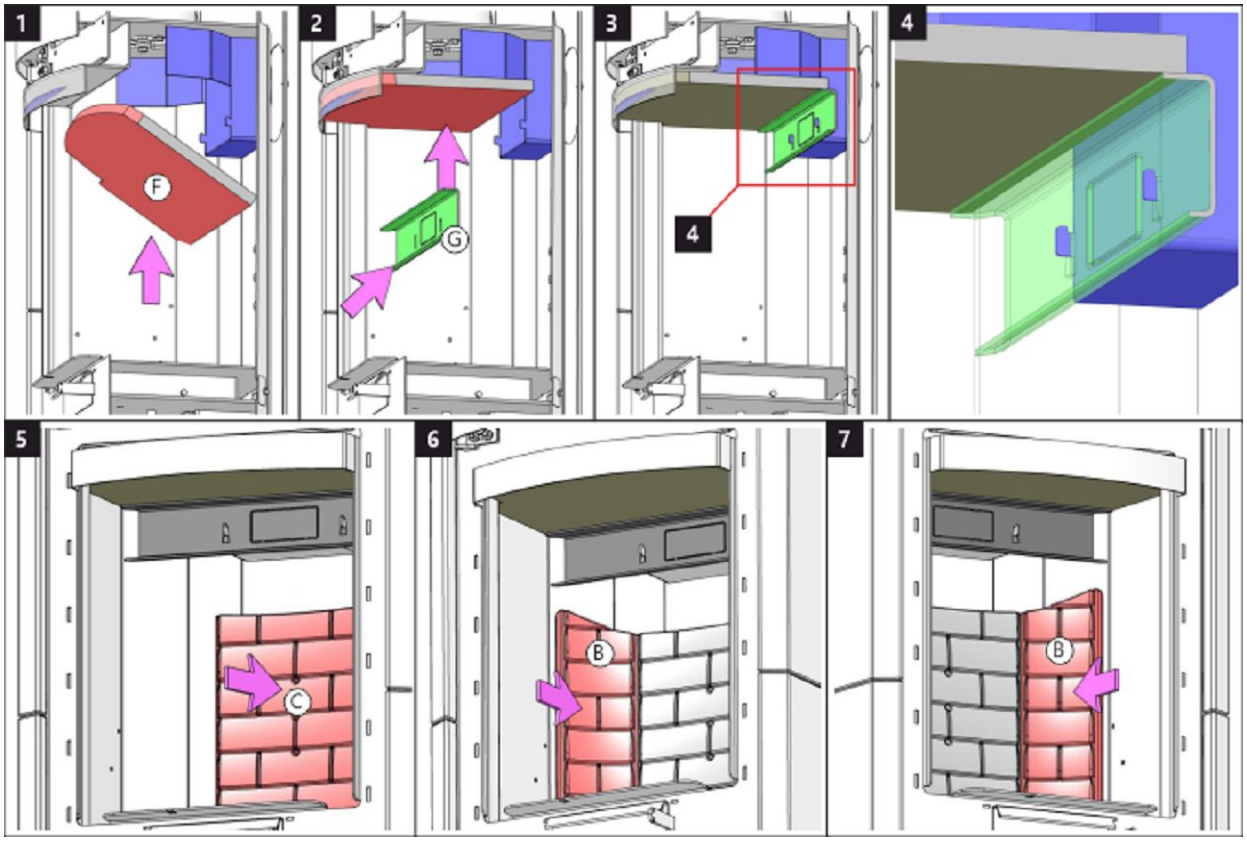

Spalovací komora 3 | Spal'ovacia komora 3 | Komora spalania 3 | Égőkamra 3

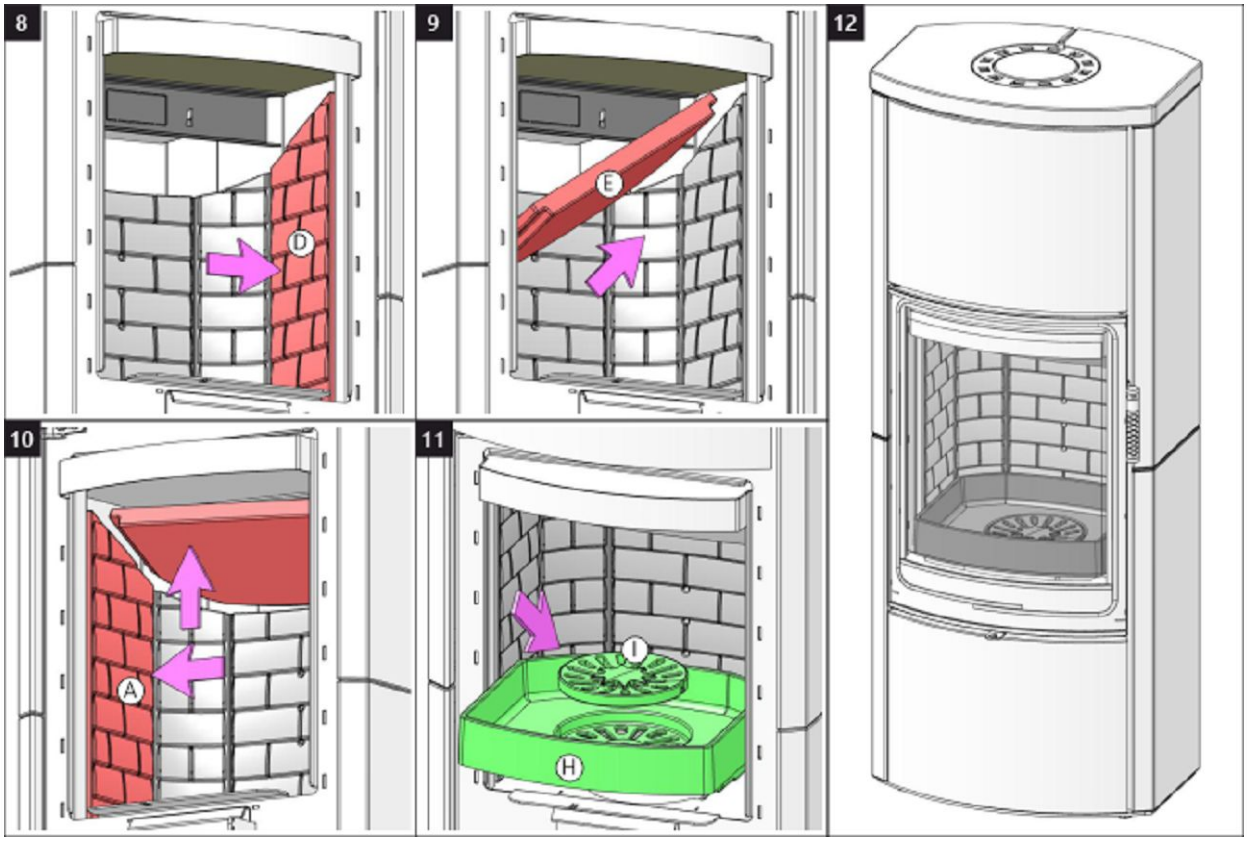

Storch Kamine GmbH

Mohnweg 1
90613 Großhabersdorf
Germany

www.storch-kamine.de

ECUX HG6 20 E

storch KAMINE

ECUADOR HG6 20 E EX

NÁVOD K INSTALACI CZ

NÁVOD NA INŠTALÁCIU SK

INSTRUKCJA MONTAŻU PL

TELEPÍTÉSI ÚTMUTATÓ HU

ECUADOR HG6 20 E EX

Při montáži výrobku musí být dodrženy všechny místní předpisy včetně těch, které se odkazují na národní a evropské normy. Montáž a instalace vámi vybraného výrobku musí být provedena pouze autorizovaným prodejcem **Storch Kamine GmbH** pro uznání záruky a bezvadné fungování výrobku. Tento výrobek není vhodný jako hlavní zdroj tepla k vytápění.

Návod k použití

Vezměte na vědomí informace a pokyny uvedené ve Všeobecném návodu.

Provozní tah komínu

Provozní tah 12 Pa. Maximální provozní tah 20 Pa. Tah měříme za plného provozu výrobku. Doporučujeme instalovat regulátor tahu, který je obzvláště nutný při instalaci automatické regulace hoření.

Schválené palivo

Suché kusové dřevo se zbytkovou vlhkostí do 20 %. Vždy musí být dodržena průměrná spotřeba paliva – 2,07 kg/h. Doporučená délka je cca 250-350 mm. Závisí na rozměru spalovací komory. Vždy použijte alespoň 2 ks dřeva.

Provozování výrobku

1 **Vypálení laku výrobku**

Proveďte první zátop s menším množstvím dřeva (cca ½ průměrné dávky). Nechejte pootevřená dvířka (cca 2 cm) tak, aby nedošlo k přilepení šňůry dvířek k laku a otevřete přívod vzduchu na maximum (Obr. C). Šetrným roztápěním zabráníte poškození laku a deformaci materiálů. Po vyhoření paliva na uhlíky můžete přistoupit k vypálení výrobku. Vyskládejte topeniště povolenou dávkou paliva. Nechejte lehce pootevřená dvířka (cca 2 cm). Musí dojít k dostatečnému vytvrzení laku pod dvířky. Až tato dávka vyhoří, proveďte další minimálně 2 až 3 přikládky povolenou dávkou paliva nyní již se zavřenými dvířky a otevřeným přívodem vzduchu na maximum (Obr. C). Vypalování laku je doprovázeno zápachem, který přetrvává po celou dobu vypálení laku, a proto tento proces provádějte pouze při dostatečném větrání místnosti.

2 **Zátop**

Ovladač přívodu vzduchu dejte do pozice otevření (Obr. C), není-li automatická regulace hoření. Otevřete litinový rošt, pokud je. Pro zátop použijte max. dvojnásobné množství průměrné dávky paliva. Vyložte na dno topeniště nejdříve větší polena a na ně pak navrstvěte jemnější polínka suchého kusového dřeva (Obr. 2) – zapalujte shora. K zapálení použijte podpalovač, jen pro to určený. Pokud je potřeba (oheň se po nějaké době nepodařilo rozhořet), nechejte dvířka na krátkou dobu otevřená (cca 2 cm), aby se k ohni dostalo dostatečné množství vzduchu. Následně při standardním topení nechejte dvířka vždy zavřená. Během zátopu nepřikládejte, dokud nezhasne plamen.

3 **Topení a přikládka**

Při přikládce pootevřete dvířka topeniště na cca 2 cm a vyčkejte přibližně 10 s, aby se vyrovnal tlak v místnosti. Zabráníte tak možnému úniku popela a kouře do místnosti. Přikládejte pouze takové množství dřeva, které je pro tento výrobek vhodné viz průměrná spotřeba paliva (Obr. 4). Po přiložení uzavřete dvířka topeniště. Doporučujeme nastavit ovladač vzduchu při jmenovitém výkonu do optimální pozice (Obr. B, B1). Nepřikládejte, dokud dřevo neshoří na uhlíky.

4 **Ukončení topení**

Po vyhoření topeniště uzavřete ovladače vzduchu. Uzavřením ovladače vzduchu zamezíte nežádoucímu úniku naakumulovaného tepla do komína (Obr. A).

1 příprava paliva na zátop
2 vyskládání dřeva v topeništi
3 zapálení dřeva od shora
4 přikládka

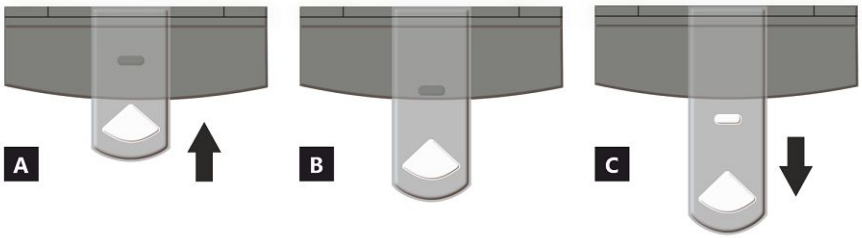

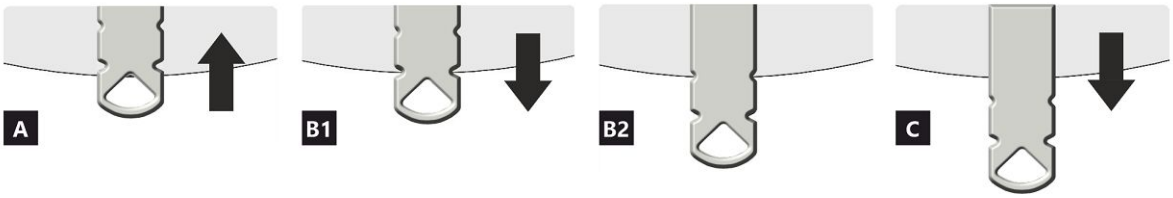

OVLADAČ PŘÍVODU VZDUCHU

A zavřen
B otevřen – topení na jmenovitý výkon (optimální provoz)
C otevřen – poloha při zatápění (uvedení do provozu)

A zavřen
B1 otevřen – topení na jmenovitý výkon (optimální provoz)
B2 otevřen – primární vzduch uzavřen
C otevřen – poloha při zatápění (uvedení do provozu)

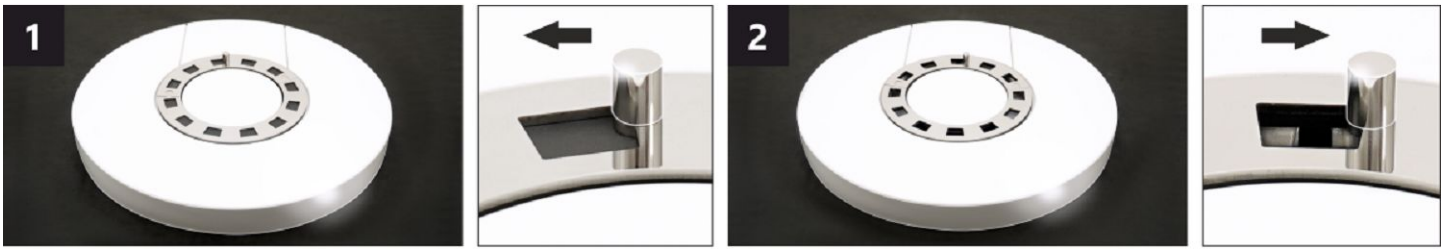

OVLADAČ KONVEKČNÍHO VZDUCHU *

Nastavením polohy ovladače lze částečně regulovat intenzitu proudění teplého vzduchu konvekcí.

1 zavřen – pomalé proudění teplého vzduchu do prostoru místnosti, ve které je výrobek instalován.
2 otevřen – rychlé proudění teplého vzuchu do prostoru místnosti, ve které je výrobek instalován.

Poznámka: Uzavřený ovladač konvekčního vzduchu nevede k nadměrnému přehřívání výrobkům nedochází k jeho poškození.

***** Tento ovladač je k dispozici pouze u některých produktů.

ECUADOR HG6 20 E EX

Deklarované vlastnosti výrobku

Harmonizovaná norma ✓ EN 16510-1 ed.2:2023 | EN 16510-2-1:2022 ✓ Ecodesign ✓ DIN+ ✓ BImSchV2 ✓ 15a B-VG 2015

Klasifikace výrobku		Type CA		
		Jmenovitý tepelný výkon (nom)	**Částečný tepelný výkon (part)**	
Energetická účinnost	η_{nom} | η_{part}	81	---	%
Sezónní účinnost při jmenovitém tepelném výkonu spotřebiče	ηs_{nom} | ηs_{part}	76	---	%
Index energetické účinnosti	EEI	112		
Energetický štítek		A+		
Palivo		Kusové dřevo (Palivové dřevo)		
Doporučená délka paliva		250-350		mm
Průměrná spotřeba paliva		2,07	---	kg/h
Povolená dávka paliva		2,7		kg/h
Interval dodávky paliva		1 hodina		
Množství spalovacího vzduchu		26,2		m^3/h
Jmenovitý tepelný výkon	P_{nom} | P_{part}	7,0	---	kW
Jmenovitý tepelný výkon teplovodního výměníku	P_{Wnom} | P_{Wpart}	---	---	kW
Maximální provozní tlak vody	p_W	---		bar
Hmotnostní průtok suchých spalin	$\Phi_{f,\,g\,nom}$ | $\Phi_{f,\,g\,part}$	8,0	---	g/s
Průměrná teplota spalin		265	---	°C
Výstupní teplota spalin	T_{snom} | T_{spart}	318	---	°C
Provozní tah	p_{nom} | p_{part}	12	---	Pa
Teplotní třída komína		T400		
Připojení na společný komín		Ano		
Ukládání paliva do prostoru dřevníku Maximální oteplení dřeva ve dřevníku		Ano 13		 °C
Prach O_2 = 13 %	PM_{nom} | PM_{part}	27	---	mg/Nm^3
Emise spalin (CO ve spalinách při O_2 = 13 %)	CO_{nom} | CO_{part}	0,0700 875	--- ---	% mg/Nm^3
OGC O_2 = 13 %	OGC_{nom} | OGC_{part}	65	---	mg/Nm^3
NOx O_2 = 13 %	NO_{xnom} | NO_{xpart}	96	---	mg/Nm^3
Automatická regulace hoření		EHC, Program 6	EHC, Program 6	
Spotřeba elektrické energie v pohotovostním režimu	el_{SB}	0,002		kW
Spotřeba elektrické energie	el_{max} | el_{min}	0,004	---	kW
Ztráta stojícího vzduchu	V_h	---		m^3/h
Přerušovaný provoz | Nepřetržitý provoz	INT | CON	INT		

Základní technické údaje

Rozměry (Výška | Šířka | Hloubka)	H | W | L	1497 | 598 | 463	mm
Rozměry spalovací komory (Výška | Šířka | Hloubka)	H | W | L	400 | 400 | 346	mm
Rozměry dveří topeniště (Výška | Šířka | Hloubka)	H | W | L	--- | --- | ---	mm
Výška osy zadního (bočního) vývodu		1021	mm
Objem teplovodního výměníku		---	l
Průměr kouřovodu		150	mm
Průměr kouřového hrdla	d_{out}	150	mm
Průměr centrálního přívodu vzduchu		125	mm
Max. délka centrálního přívodu vzduchu		5000	mm
Hmotnost	m	278	kg
Nosnost	m_{chim}	200	kg

ECUADOR HG6 20 E EX

Vytápěcí schopnost (výhřevnost)
minimální velikost místnosti pro instalaci výrobku

Izolace domu – velmi dobrá (20 W/m³)	např. nový, zateplený dům / trvale obyvatelný	240	m³
Izolace domu – dobrá (22,5 W/m³)		213	m³
Izolace domu – střední (32 W/m³)		150	m³
Izolace domu – špatná (45 W/m³)		107	m³
Izolace domu – velmi špatná (50 W/m³)	např. starý, nezateplený dům / chata / chalupa	96	m³

Vzdálenost od hořlavých materiálů
s neizolovaným kouřovodem (uvedeno na výrobním štítku) **Poznámka**

Zadní	d_R	200	mm
Čelní	d_P	1200	mm
Čelní k podlaze	d_F	450	mm
Boční	d_S	450	mm
Boční se sklem	d_{S1}	---	mm
Boční – výklenek	d_{S2}	350	mm
Boční – umístění 45°	d_{S3}	100	mm
Boční záření	d_L	300	mm
Od podlahy	d_B	10	mm
Od stropu	d_C	750	mm

Vzdálenost od hořlavých materiálů s izolovaným kouřovodem *

Zadní	d_R	---	mm
Boční	d_S	---	mm

Vzdálenost od hořlavých materiálů se závěsným plechem (stíněním)

Zadní	d_R	---	mm
Boční	d_S	---	mm

Vzdálenost od hořlavých materiálů s izolovaným kouřovodem a závěsným plechem (stíněním) *

Zadní	d_R	---	mm
Boční	d_S	---	mm

Vzdálenost od nehořlavých materiálů

Zadní	d_{Rnon}	80	mm
Boční	d_{Snon}	200	mm
Boční – výklenek	d_{S2non}	80	mm

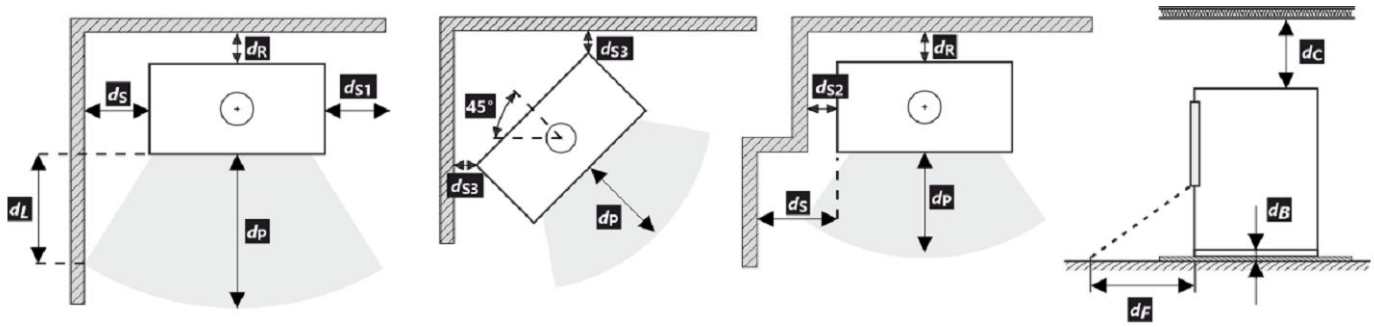

Při montáži a provozu výrobku musí být dodrženy všechny místní předpisy včetně předpisů, které se týkají národních a evropských norem.

V případě, že kvůli radiaci není hodnota 65 K na podlaze vpředu nebo na bočních stěnách překročena, d_F nebo d_L může být deklarováno 0 mm.

* Vzdálenost předpokládá použití izolovaného kouřovodu s izolací min. tl. 25 mm až po výrobek.

Vzdálenost od hořlavých (nehořlavých) materiálů – zadní napojení kouřovodu

Zadní	d_R	200	mm
Boční	d_S	450	mm

Zadní napojení kouřovodu

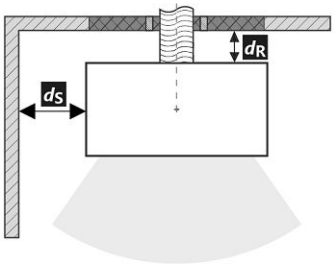

Prostup kouřovodu stěnou z hořlavé hmoty ČSN 06 1008

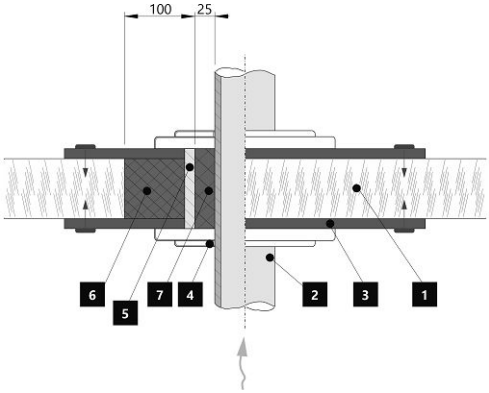

1. Stěna
2. Kouřovod
3. Krycí deska (nehořlavá, nekovová)
4. Růžice
5. Ochranná trubka
6. Izolační výplň (nehořlavá, např. skelná vlákna)
7. Izolační výplň (nehořlavá, např. kamnářská hlína)

Vzdálenost od hořlavých (nehořlavých) materiálů – zadní napojení izolovaného kouřovodu

Zadní	d_R	---	mm
Boční	d_S	---	mm

Zadní napojení izolovaného kouřovodu

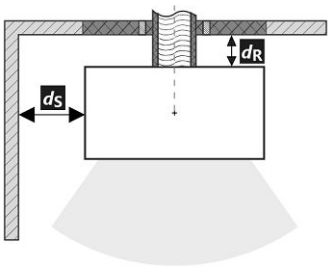

Prostup kouřovodu stěnou z hořlavé hmoty ČSN 06 1008

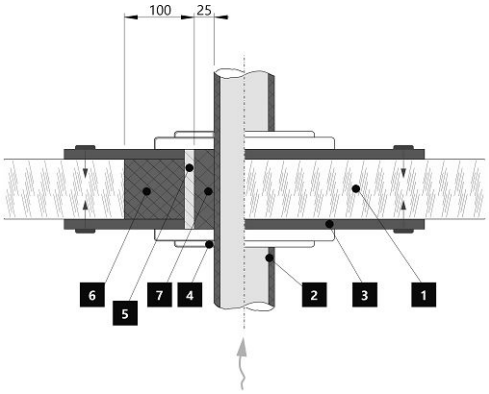

1. Stěna
2. Izolovaný kouřovod
3. Krycí deska (nehořlavá, nekovová)
4. Růžice
5. Ochranná trubka
6. Izolační výplň (nehořlavá, např. skelná vlákna)
7. Izolační výplň (nehořlavá, např. kamnářská hlína)

Upozornění

Pokud jsou výrobky instalovány v prostorech, kde je odsáván vzduch ventilátory, digestořemi, větracím, vytápěcím nebo odvětrávacím zařízením, je nutno zajistit dostatečný přísun vzduchu – centrální přívod vzduchu (CPV). Před plánovanou přikládkou vypněte veškerá odvětrávací zařízení ve vašem domě.

Výrobek musí být instalován na nehořlavých podlahách s přiměřenou nosností.

Již při samotné instalaci je nutno zajistit přiměřený přístup pro čištění a údržbu vašeho výrobku, kouřovodu a komína, pokud tento výrobek není možno čistit z jiného místa např. střechy nebo dvířek k tomu účelu určených.

Výrobek a jeho spalinové cesty je potřeba pravidelně a důkladně překontrolovat a čistit vždy před i po topné sezóně.

Přečtěte si pozorně všeobecný návod.

1 Uvedení do provozu (topení bez EHC)

Vypálení laku výrobku

Automatická regulace se stará o optimální průběh hoření v topeništi vašeho výrobku. Reguluje přívod vzduchu do topeniště v závislosti na teplotě spalin. Tím se dosáhne maximálního využití energie z paliva a současně neuniká přebytečná energie do komínu. Po ustavení a připojení výrobku na komín je třeba vypálit povrchové úpravy žáruvzdorného laku. To se provádí bez automatické regulace hoření EHC. Ještě, než se dostanete k prvnímu zátopu je potřeba deaktivovat servopohon EHC, a to tím, že na něj nasadíte magnetický klíč (viz obrázek).

V tuto chvíli můžete přejít k samotnému vypálení, a to dle kapitoly v tomto dokumentu: Provozování výrobku – 1. Vypálení laku výrobku. Mějte na paměti, že při vypalování laku je nutné zajistit řádné větrání místnosti, případně zabezpečit nepřítomnost zvířectva v prostoru obsahující výpary laku. Doporučuje se také, po tuto dobu, vypnout vzduchování akvárii. Po ukončení topení za účelem vytvrzení laku nechte výrobek vychladnout. Vyčistěte topeniště i popelník od popela. Páku ovládání klapky vzduchu přesuňte do polohy zavřeno. Sejměte magnetický klíč ze servopohonu.

Váš výrobek je nyní připraven k provozu s EHC.

2 Provoz (topení) s EHC

Zátop

Otevřete přikládací dvířka. V tuto chvíli se vám rozsvítí LED signalizace a hlavní obrazovka aplikace žlutě. Automatická regulace se postará o to, aby se ovladač přívodu vzduchu automaticky otevřel na maximum. Pro zátop použijte max. dvojnásobné množství průměrné dávky paliva. Vyložte na dno topeniště nejdříve větší polena a na ně pak navrstvěte jemnější polínka suchého kusového dřeva. K zapálení použijte podpalovač, jen pro to určený. Po vyhoření každé dávky paliva vás zvuková signalizace automatické regulace upozorní na nutnost přiložení. V tento moment bliká LED signalizace.

1 Třísky
2 Menší polínka
3 Větší polínka

První a další přikládka – topení na jmenovitý výkon

Pootevřete dvířka topeniště na cca 2 cm po dobu 10 s, aby se vyrovnal tlak v místnosti a spalovací komoře. LED signalizace a aplikace se rozsvítí žlutě. Nyní již přikládejte pouze takové množství dřeva, které je pro tento výrobek vhodné viz průměrná spotřeba paliva. Toto doporučené množství dodržujte. Poté zavřete dvířka topeniště. Během cyklu hoření se barvy na LED signalizaci i v aplikaci mění v závislosti na průběhu topení. Na konci každého cyklu zazní signalizace a LED signalizace bliká. Poté můžete provést další přikládku. Na konci topení automatická regulace zavře přísun vzduchu.

V případě potřeby okamžitého zvýšení výkonu lze vypnout automatickou regulaci. Tím umožníte otevření klapky CPV na 100 %. Tato možnost je z důvodu bezpečnosti časově omezena na cca 10 minut.

3 Ukončení provozu (topení) s EHC

Po vyhoření topeniště automatická regulace přejde do pohotovostního režimu (šedá barva aplikace) a LED signalizace zhasne.

Při výpadku elektrického proudu je možné přejít na ruční ovládání prostřednictvím magnetického klíče (servopohonu), aby bylo možné regulovat hoření manuálně pomocí páky ovládání přívodu vzduchu.
Mimo topné období doporučujeme regulaci odpojit od sítě el. napětí.
Pokud vaše kamna mají uzavíratelný rošt, ponechte jej otevřený.

Hranice systému

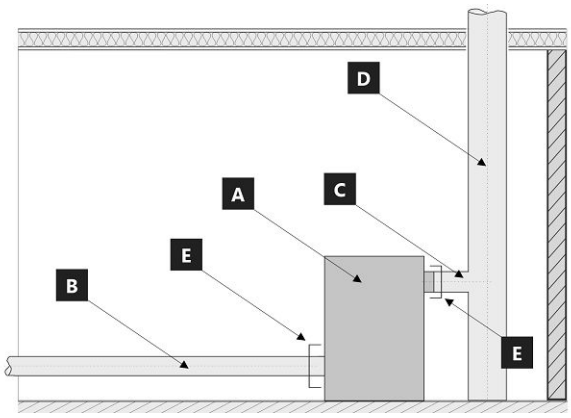

Hranice systému pro zařízení: ČSN EN 16510-1 ed. 2:2023

A Výrobek
B Potrubí spalovacího vzduchu (CPV)
C Spojovací potrubí kouřovodu
D Komín
E Hranice systému

POZICE E

C Spojovací potrubí kouřovodu

B Potrubí spalovacího vzduchu (CPV)

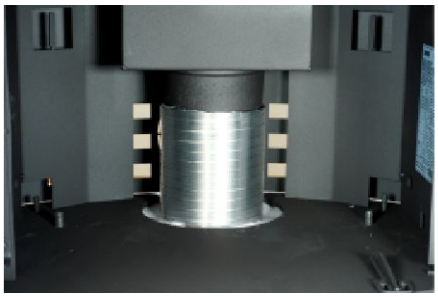

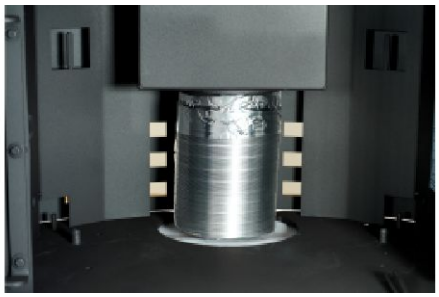

Výrobní štítek

1. Název výrobce nebo registrovaná ochranná známka
2. Sídlo společnosti, web
3. Značka shody CE, číslice znamenají rok vydání certifikátu
4. Typ, číslo nebo označení modelu pro identifikaci výrobku
5. Specifikace výrobku
6. Doporučené palivo
7. Klasifikace výrobku
8. Platné normy
9. Tabulka hodnot
   nom – hodnoty při jmenovitém tepelném výkonu
   part – hodnoty při částečném tepelném výkonu
   P – tepelný výkon
   P_W – tepelný výkon teplovodního výměníku
   η – energetická účinnost
   CO – CO emise při 13 % O_2
   NO_x – NO_x při 13 % O_2
   OGC– OGC při 13 % O_2
   PM – prach při 13 % O_2
   p – minimální tah komínu
   p_W – maximální provozní tlak
   Bezpečnostní vzdálenosti od hořlavých materiálů:
   d_R – zadní
   d_S – boční
   d_C – od stropu
   d_P – čelní
   d_F – čelní k podlaze
   d_L – boční záření
   d_B – od podlahy
   Bezpečnostní vzdálenosti od nehořlavých materiálů:
   d_{Rnon} – zadní
   d_{Snon} – boční
   d_{S2non} – boční (výklenek)
   Vlastnosti výrobku:
   W_{max} – maximální elektrický příkon
   T_s – výstupní teplota spalin
   V_h – stálá ztráta vzduchu
   d_{out} – průměr kouřového hrdla
   H – výška
   W – šířka
   L – hloubka
   NPD (No Performance Determined) – mezinárodní zkratka, kterou lze použít, pokud není uvedena žádná vlastnost či parametr. Označení je v souladu s nařízením EU č. 305/2011.
10. Dokument: Prohlášení o vlastnostech
11. Instrukce
12. Čárový kód | Výrobní číslo

ECUADOR HG6 20 E EX

Pri montáži výrobku musia byť dodržané všetky miestne predpisy, vrátane tých, ktoré odkazujú na národné a európske normy. Montáž a inštalácia vami vybraného výrobku musí byť vykonaná iba autorizovaným predajcom **Storch Kamine GmbH**, na uznanie záruky a bezchybné fungovanie výrobku. Tento výrobok nie je vhodný ako hlavný zdroj tepla na vykurovanie.

Návod na použitie

Vezmite na vedomie informácie a pokyny uvedené vo všeobecných pokynoch.

Prevádzkový ťah komína

Prevádzkový ťah 12 Pa. Maximálny prevádzkový ťah 20 Pa. Ťah sa meria, keď je výrobok v plnej prevádzke. Odporúčame nainštalovať regulátor ťahu, ktorý je potrebný najmä pri inštalácii automatickej regulácie spaľovania.

Prípustné palivá

Suché kusové drevo so zvyškovou vlhkosťou do 20 %. Priemerná spotreba paliva – 2,07 kg/h musí byť vždy dodržaná. Odporúčaná dĺžka je približne 250-350 mm. Závisí to od veľkosti spaľovacej komory. Vždy používajte aspoň 2 ks dreva.

Prevádzka výrobku

1 Vypaľovanie laku výrobku

Prvé zakúrení vykonajte s menším množstvom menšieho dreva (približne ½ priemernej dávky). Dvere nechajte pootvorené (približne 2 cm), aby sa šnúra dverí neprilepila na lak, a otvorte prívod vzduchu na maximum (Obr. C). Šetrné zakúrenie zabráni poškodeniu laku a deformácii materiálov. Keď sa palivo vyhorí na uhlíky, môžete pristúpiť k vypaľovaní výrobku. Do ohniska vložte povolené množstvo paliva, menšie drevo. Dvere nechajte mierne pootvorené (asi 2 cm). Lak pod dverami sa musí nechať dostatočne vytvrdnúť. Keď táto dávka vyhorí, vykonajte aspoň 2 alebo 3 ďalšie priloženie s povolenou dávkou paliva, teraz so zatvorenými dvierkami a s otvoreným prívodom vzduchu na maximum (Obr. C). Vypaľovanie farby je sprevádzané zápachom, ktorý pretrváva počas celého vypaľovania, preto tento proces vykonávajte len vtedy, keď je miestnosť dostatočne vetraná.

2 Rozkúrenie

Ovládač prívodu vzduchu dajte do polohy otvorenie (Obr. C), okrem prípadov, keď je k dispozícii automatická regulácia spaľovania. Otvorte liatinový rošt, ak je. Použite max. dvojnásobok priemerného množstva paliva pre oheň. Na dno ohniska položte väčšie polená a potom na ne navrstvite jemnejšie polená zo suchého kusového dreva (Obr. 2). Na zapálenie ohňa použite podpaľovač určený len na tento účel. Ak je to potrebné (oheň sa po určitom čase nerozhorí), nechajte dvierka na krátky čas otvorené (asi 2 cm), aby sa k ohňu dostal dostatok vzduchu. Pri štandardnom vykurovaní nechajte dvere vždy zatvorené. Počas ohňa nepridávajte palivo, kým plameň nezhasne.

3 Vykurovanie a prikladanie paliva

Pri prikladaní otvorte dvierka ohniska približne na 2 cm a počkajte približne 10 sekúnd, aby sa vyrovnal tlak v miestnosti. Tým sa zabráni možnému úniku popola a dymu do miestnosti. Pridajte len také množstvo dreva, ktoré je vhodné pre tento výrobok, pozri priemernú spotrebu paliva (Obr. 4). Po pridaní zatvorte dvierka ohniska. Odporúča sa nastaviť reguláciu vzduchu do optimálnej polohy pri menovitom výkone (Obr. B, B1). Drevo nepridávajte, kým sa nerozhorí na uhlíky.

4 Ukončenie vykurovania

Po vyhorení ohniska zatvorte regulátory vzduchu. Uzavretím regulácie vzduchu sa zabráni nežiaducemu úniku nahromadeného tepla do komína (obr. A).

1 príprava paliva na rozkúrenie
2 poukladanie dreva v ohnisku
3 zapálenie dreva zhora
4 prikladanie

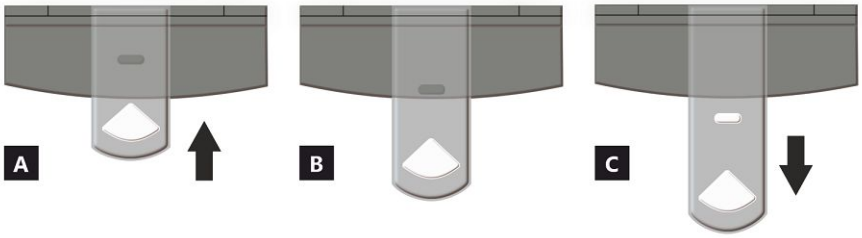

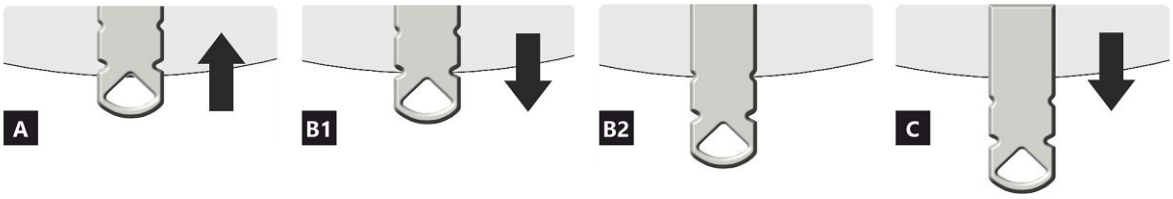

REGULÁTOR PRÍVODU VZDUCHU

A uzavretý
B otvorený – vykurovanie pri menovitom výkone (optimálna prevádzka)
C otvorený – poloha pri spustení vykurovania (uvedenie výrobku do prevádzky)

A uzavretý
B1 otvorený – vykurovanie pri menovitom výkone (optimálna prevádzka)
B2 otvorený – primárny vzduch uzavretý
C otvorený – poloha pri spustení vykurovania (uvedenie výrobku do prevádzky)

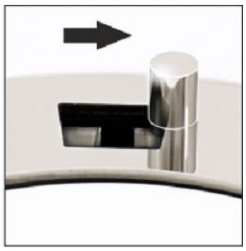

REGULÁTOR KONVEKČNÉHO VZDUCHU *

Nastavením polohy regulátora je možné čiastočne regulovať intenzitu prúdenia teplého vzduchu konvekciou.

1 uzavretý – pomalé prúdenie teplého vzduchu do priestoru miestnosti, v ktorej je výrobok inštalovaný.
2 otvorený – rýchle prúdenie teplého vzduchu do priestoru miestnosti, v ktorej je výrobok inštalovaný.

Poznámka: Uzavretý regulátor konvekčného vzduchu nevedie k nadmernému prehrievaniu výrobku, nedochádza k jeho poškodeniu.

***** Tento regulátor je k dispozícii iba pri niektorých produktoch.

ECUADOR HG6 20 E EX

Deklarované vlastnosti výrobku

Harmonizovaná norma ✓ EN 16510-1 ed.2:2023 | EN 16510-2-1:2022 ✓ Ecodesign ✓ DIN+ ✓ BImSchV2 ✓ 15a B-VG 2015

Klasifikácia výrobku		Type CA		
		Menovitý tepelný výkon (nom)	**Čiastočný tepelný výkon (part)**	
Energetická účinnosť	η_{nom} | η_{part}	81	---	%
Sezónna účinnosť pri menovitom tepelnom výkone spotrebiča	ηs_{nom} | ηs_{part}	76	---	%
Index energetickej účinnosti	EEI	112		
Energetický štítok		A+		
Palivo		Kusové drevo (Palivové drevo)		
Dĺžka paliva		250-350		mm
Priemerná spotreba paliva		2,07	---	kg/h
Povolená dávka paliva		2,7		kg/h
Interval dodávky paliva		1 hodina		
Množstvo spaľovacieho vzduchu		26,2		m^3/h
Menovitý tepelný výkon	P_{nom} | P_{part}	7,0	---	kW
Menovitý tepelný výkon teplovodného výmenníka	P_{Wnom} | P_{Wpart}	---	---	kW
Maximálny prevádzkový tlak vody	p_W	---		bar
Hmotnostný prietok suchých spalín	$\Phi_{f,\,g\,nom}$ | $\Phi_{f,\,g\,part}$	8,0	---	g/s
Priemerná teplota spalín		265	---	°C
Výstupná teplota spalín	T_{snom} | T_{spart}	318	---	°C
Prevádzkový ťah	p_{nom} | p_{part}	12	---	Pa
Teplotná trieda komína		T400		
Pripojenie na spoločný komín		Áno		
Skladovanie paliva v priestore kachlí na drevo Maximálne zohrievanie dreva v kachliach na drevo		Áno 13		 °C
Prach O_2 = 13 %	PM_{nom} | PM_{part}	27	---	mg/Nm^3
Emisie spalín (CO v spalinách pri O_2 = 13 %)	CO_{nom} | CO_{part}	0,0700 875	--- ---	% mg/Nm^3
OGC O_2 = 13 %	OGC_{nom} | OGC_{part}	65	---	mg/Nm^3
NOx O_2 = 13 %	NO_{xnom} | NO_{xpart}	96	---	mg/Nm^3
Automatická regulácia spaľovania		EHC, Program 6	EHC, Program 6	
Spotreba elektrickej energie v pohotovostnom režime	el_{SB}	0,002		kW
Spotreba elektrickej energie	el_{max} | el_{min}	0,004	---	kW
Strata stojaceho vzduchu	V_h	---		m^3/h
Prerušovaná prevádzka | Nepretržitá prevádzka	INT | CON	INT		

Základní technické údaje

Rozmery (Výška | Šírka | Hĺbka)	H | W | L	1497 | 598 | 463	mm
Rozmery spaľovacej komory (Výška | Šírka | Hĺbka)	H | W | L	400 | 400 | 346	mm
Rozmery dvierok ohniska (Výška | Šírka | Hĺbka)	H | W | L	--- | --- | ---	mm
Výška osi zadného (bočného) vývodu		1021	mm
Objem teplovodného výmenníka		---	l
Priemer dymovodu		150	mm
Priemer dymového hrdla	d_{out}	150	mm
Priemer centrálneho prívodu vzduchu		125	mm
Max. dĺžka (potrubie) centrálneho prívodu vzduchu		5000	mm
Hmotnosť	m	278	kg
Nosnosť	m_{chim}	200	kg

ECUADOR HG6 20 E EX

Vykurovacia schopnosť (výhrevnosť)
minimálna veľkosť miestnosti pre inštaláciu výrobku

Izolácia domu – veľmi dobrá (20 W/m³)	napr. nový, zateplený dom / trvalo obývateľný	240	m³
Izolácia domu – dobrá (22,5 W/m³)		213	m³
Izolácia domu – stredná (32 W/m³)		150	m³
Izolácia domu – zlá (45 W/m³)		107	m³
Izolácia domu – veľmi zlá (50 W/m³)	napr. starý, nezateplený dom / chata / chalupa	96	m³

Vzdialenosť od horľavých materiálov
s neizolovaným dymovodom (uvedené na výrobnom štítku) **Poznámka**

Zadná	d_R	200	mm
Čelná	d_P	1200	mm
Čelná k podlahe	d_F	450	mm
Bočná	d_S	450	mm
Bočná presklená stena	d_{S1}	---	mm
Bočná – výklenok	d_{S2}	350	mm
Bočná – umiestnenia 45°	d_{S3}	100	mm
Bočné žiarenie	d_L	300	mm
Od podlahy	d_B	10	mm
Od stropu	d_C	750	mm

Vzdialenosť od horľavých materiálov s izolovaným dymovodom *

Zadná	d_R	---	mm
Bočná	d_S	---	mm

Vzdialenosť od horľavých materiálov so závesným plechom (tienením)

Zadná	d_R	---	mm
Bočná	d_S	---	mm

Vzdialenosť od horľavých materiálov s izolovaným dymovodom a závesným plechom (tienením) *

Zadná	d_R	---	mm
Bočná	d_S	---	mm

Vzdialenosť od nehorľavých materiálov

Zadná	d_{Rnon}	80	mm
Bočná	d_{Snon}	200	mm
Bočná – výklenok	d_{S2non}	80	mm

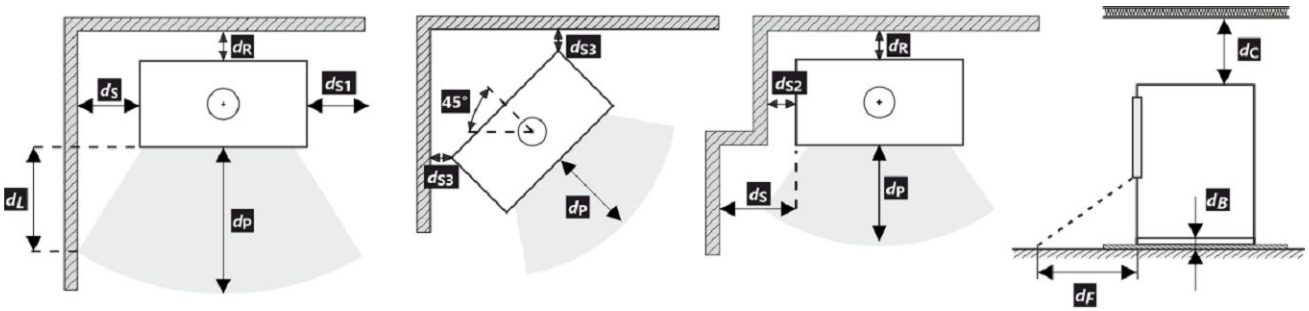

Pri montáži a prevádzke výrobku musia byť dodržané všetky miestne predpisy vrátane predpisov, ktoré sa týkajú národných a európskych noriem.

V prípade, že kvôli radiácii nie je hodnota 65 K na podlahe vpredu alebo na bočných stenách prekročená, d_F alebo d_L môže byť deklarované 0 mm.

* Vzdialenosť predpokladá použitie izolovaného dymovodu s minimálnou hrúbkou izolácie 25 mm až po výrobok.

Vzdialenosť od horľavých (nehorľavých) materiálov – pripojenie zadného dymovodu

Zadná	d_R	200	mm
Bočná	d_S	450	mm

Pripojenie zadného dymovodu

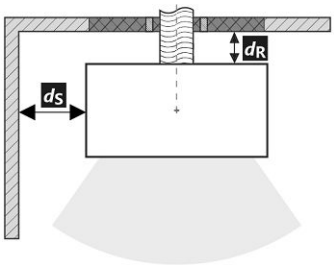

Prechod dymovodu cez stenu z horľavého materiálu

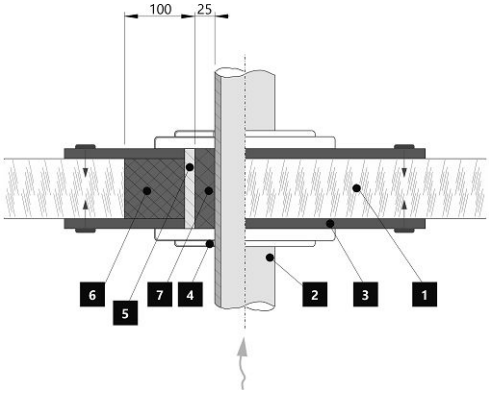

1. Stena
2. Dymovod
3. Krycia doska (nehorľavá, nekovová)
4. Krytka
5. Ochranná rúra
6. Izolačná výplň (nehorľavá, napr. skelná vlákna)
7. Izolačná výplň (nehorľavá, napr. kamnárska hlina)

Vzdialenosť od horľavých (nehorľavých) materiálov – pripojenie zadného izolovaného dymovodu

Zadná	d_R	---	mm
Bočná	d_S	---	mm

Pripojenie zadného dymovodu (izolované)

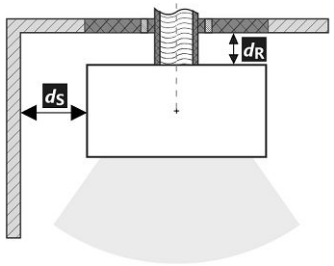

Prechod dymovodu cez stenu z horľavého materiálu

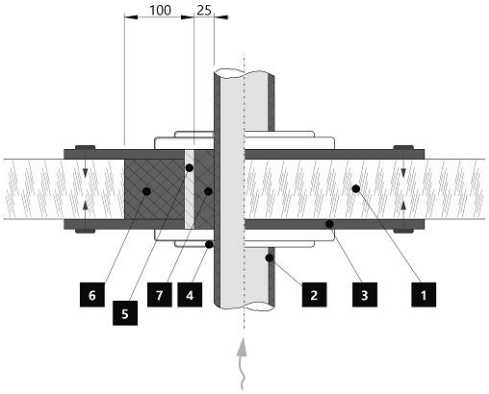

1. Stena
2. Izolovaný dymovod
3. Krycia doska (nehorľavá, nekovová)
4. Krytka
5. Ochranná rúra
6. Izolačná výplň (nehorľavá, napr. skelná vlákna)
7. Izolačná výplň (nehorľavá, napr. kamnárska hlina)

Upozornenie

Ak sú výrobky inštalované v priestoroch, kde sa vzduch odvádza pomocou ventilátorov, digestorov, vetracích, vykurovacích alebo ventilačných zariadení, musí byť zabezpečený dostatočný prívod vzduchu (CPV). Náš výrobok sa neodporúča používať v spojení s týmito zariadeniami.

Výrobok sa musí inštalovať na podlahy s primeranou nosnosťou.

Počas inštalácie musí byť zabezpečený primeraný prístup na čistenie a údržbu vášho výrobku, dymovodu a komína, pokiaľ sa výrobok nedá čistiť z iného miesta, napríklad zo strechy alebo dverí určených na tento účel.

Výrobok a jeho dymovod sa musia pravidelne a dôkladne kontrolovať a čistiť pred vykurovacou sezónou a po nej.

Pozorne si prečítajte všeobecné pokyny.

1 Uvedenie do prevádzky (vykurovanie bez EHC)

Vypaľovanie laku výrobku

Automatická regulácia zabezpečuje optimálne spaľovanie v ohnisku vášho výrobku. Reguluje prívod vzduchu do ohniska v závislosti od teploty spalín. Tým sa maximálne využije energia paliva a zároveň sa zabráni úniku prebytočnej energie do komína. Po nastavení výrobku a jeho pripojení ku komínu sa musí vypáliť povrchová úprava žiaruvzdorným náterom. Toto sa vykonáva bez automatickej regulácie spaľovania EHC. Predtým, ako sa dostanete k prvému zakúrení, musíte deaktivovať servopohon EHC tak, že naň nasadíte magnetický kľúč (pozri obrázok).

V tomto okamihu môžete pristúpiť k samotnému vypáleniu podľa kapitoly v tomto dokumente: Prevádzka výrobku – 1. Vypálenie laku výrobku. Majte na pamäti, že pri vypaľovaní laku je potrebné zabezpečiť správne vetranie miestnosti alebo zabezpečiť, aby sa v priestore s výparmi laku nenachádzali zvieratá, a tiež sa odporúča počas tohto obdobia vypnúť vetranie akvária. Po ukončení zahrievania na vytvrdnutie laku nechajte výrobok vychladnúť. Vyčistite ohnisko a popolník od popola. Presuňte ovládač prívodu vzduchu do polohy zatvoreno. Vyjmite magnetický kľúč z servopohonu.

Váš výrobok je teraz pripravený na prevádzku s EHC.

2 Prevádzka (vykurovanie) s EHC

Rozkúrenie

Otvorte dvere. V tomto okamihu sa rozsvieti žltě LED signalizácia a hlavná obrazovka aplikácie. Automatická regulácia zabezpečí, aby sa ovládač prívodu vzduchu automaticky otvoril na maximum. Použite max. dvojnásobok priemerného množstva paliva pre rozkúrenie. Na dno ohniska najprv položte väčšie polená a potom na ne navrstvite jemnejšie polená zo suchého kusového dreva. Na zapálenie ohňa použite podpaľovač určený len na tento účel. Keď sa každé palivo zhorí, automatické ovládanie vás zvukovým signálom upozorní na potrebu doplnenia paliva. V tomto okamihu signalizačná LED bliká.

1 Triesky
2 Menšie polienka
3 Väčšie polienka

Prvé a ďalšie prikladanie paliva – vykurovanie pri menovitom výkone

Aby sa vyrovnal tlak v miestnosti a v spaľovacej komore, otvorte dvierka ohniska na cca 2 cm na 10 s. LED signalizácia a aplikácia sa zmenia na ŽLTÚ. Teraz pridajte len také množstvo dreva, ktoré je vhodné pre tento výrobok, pozri priemernú spotrebu paliva. Dodržte toto odporúčané množstvo. Potom zatvorte dvierka ohniska. Počas cyklu horenia sa farby na signalizačnej LED dióde a v aplikácii menia v závislosti od procesu horenia. Na konci každého cyklu zaznie signál a LED bliká. Potom môžete pokračovať v ďalšom priložení. Na konci vykurovacieho cyklu automatická regulácia uzavrie prívod vzduchu.

Ak je potrebné okamžité zvýšenie výkonu, automatickú reguláciu možno vypnúť. To umožňuje otvoriť klapku CPV na 100 %. Z bezpečnostných dôvodov je táto možnosť časovo obmedzená na približne 10 minút.

3 Ukončenie prevádzky (vykurovanie) s EHC

Keď oheň v ohnisku dohorí, automatická regulácia prejde do pohotovostného režimu (sivá farba aplikácie) a signalizácia LED zhasne.

V prípade výpadku elektrického prúdu je možné prepnúť na ručné ovládanie pomocou magnetického kľúča (servopohon), aby bolo možné spaľovanie ovládať ručne pomocou ovládače prívodu vzduchu.
Mimo obdobia vykurovania odporúčame odpojiť regulátor od sieťového napätia.
Pokiaľ vaše kachle majú uzatvárateľný rošt, ponechajte ho otvorený.

Hranica systému

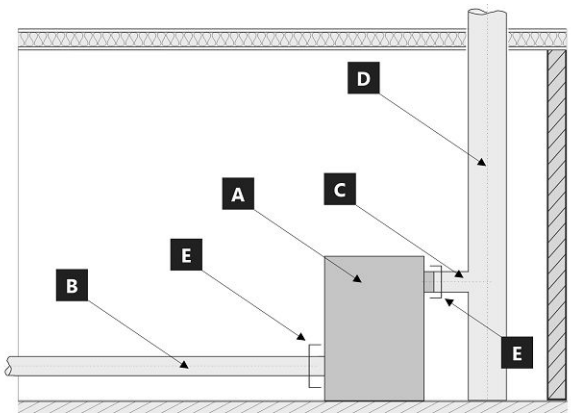

Hranice systému pre zariadenie: EN 16510-1 ed. 2:2023

A Výrobok
B Potrubie spaľovacieho vzduchu
C Spojovacie potrubie dymovodu
D Komín
E Hranica systému

POZÍCIE E

C Spojovacie potrubie dymovodu

B Potrubie spaľovacieho vzduchu

Výrobný štítok

1. Názov výrobcu alebo registrovaná ochranná známka
2. Sídlo spoločnosti, webová stránka
3. Označenie zhody, číslice označujú rok vydania osvedčenia
4. Typ, číslo či označenie modelu na indentifikáciu výrobku
5. Špecifikácia výrobku
6. Odporúčané palivo
7. Klasifikácia výrobku
8. Platné normy
9. Tabuľka hodnôt

   nom – hodnoty pri menovitom tepelnom výkone

   part – hodnoty pri čiastočnom tepelnom výkone

   P – tepelný výkon

   P_W – tepelný výkon teplovodného výmennika

   η – energetická účinnosť

   CO – CO emisie pri 13 % O_2

   NO_x – NO_x pri 13 % O_2

   OGC– OGC pri 13 % O_2

   PM – prach pri 13 % O_2

   p – minimálny ťah komína

   p_W – maximálny prevádzkový tlak

   Bezpečnostné vzdialenosti od horľavých materiálov:

   d_R – zadná

   d_S – bočná

   d_C – od stropu

   d_P – čelná

   d_F – čelná k podlahe

   d_L – bočné žiarenie

   d_B – od podlahy

   Bezpečnostné vzdialenosti od od nehorľavých materiálo

   d_{Rnon} – zadná

   d_{Snon} – bočná

   d_{S2non} – bočná (výklenok)

   Vlastnosti výrobku:

   W_{max} – maximálny elektrický príkon

   T_s – výstupná teplota spalín

   V_h – strata stojaceho vzduchu

   d_{out} – priemer dymového hrdla

   H – výška

   W – šírka

   L – hĺbka

   NPD (No Performance Determined) – medzinárodná skratka, ktorú možno použiť, ak nie je špecifikovaná žiadna funkcia alebo parameter. Označenie je v súlade s nariadením EÚ 305/2011.
10. Dokument: Vyhlásenie o vlastnostiach
11. Inštrukcie
12. Čiarový kód | výrobné číslo

ECUADOR HG6 20 E EX

Podczas montażu muszą być dotrzymane wszystkie miejscowe przepisy, łącznie z tymi, które odnoszą się do norm narodowych i UE. Montaż i instalacja modelu który zakupiliście musi być wykonany przez autoryzowanego sprzedawcę marki **Storch Kamine GmbH**, dla uznania gwarancji i bezawaryjnego funkcjonowania produktu. Ten produkt nie jest do zastosowań jako jedyne źródło ogrzewania.

Instrukcja użytkowania

Zapoznajcie się z informacjami i wytycznymi zawartymi w ogólnych instrukcjach.

Ciąg kominowy

Optymalny ciąg kominowy 12 Pa. Maksymalny ciąg kominowy 20 Pa. Ciąg mierzymy podczas pełnej pracy paleniska. Sugerujemy instalowania regulatora ciągu kominowego, zwłaszcza gdy proces palenia jest sterowany automatyczną regulacją.

Zalecany opał

Suche, kawałkowe drewno o wilgotności max. 20 %. Zawsze musi być dotrzymana średnia dawka opału – 2,07 kg/h. Sugerowana długość polan 250-350 mm. Zależy to od wielkości komory spalania. Zawsze używaj co najmniej 2 kawałków drewna.

Działanie produktu

1 **Utwardzanie lakieru**

Pierwsze palenie przeprowadźcie przy połowie zalecanej dawki drewna (ok. ½ średnie dawki). Pozostawcie uchylone drzwiczki (ok. 2 cm) tak aby niedoszło do przylepienia się sznura do farby na korpusie, dolot powietrza do komory spalania musi być całkowicie otwarty (Rys. C). Zredukowanym rozpalaniem zapobiegniecie pękaniu szamotu, na czas transportu jest on przyklejany do korpusu, dodatkowo ułatwi to prawidłowe utwardzanie / wypalanie lakieru. Po spaleniu pierwszej ½ dawki opału, można przystąpić do finalnego utwardzenia lakieru. Załaduj palenisko dopuszczalnej ilością paliwa używając drobnego drewna. Zostawcie lekko uchylone drzwiczki (ok. 2 cm). Musi dojść do dostatecznego utwardzenia się lakieru pod drzwiczkami. Po spaleniu tej dawki, kolejne minimum 2–3 palenia powinny odbywać się przy dopuszczalnej ilością paliwa, jednak też już przy zamkniętych drzwiczkach i maksymalnie otwarty dolotem powietrza do komory paleniska (Rys. C). Wypalaniu towarzyszy zapach, który trwa przez cały czas utwardzania lakieru, dlatego podczas tego procesu należy zapewnić prawidłowe wietrzenie pomieszczeń.

2 **Rozpalanie**

Suwak regulacji dolotu powietrza ustawcie w pozycji otwartej (Rys. C), jeśli niema automatycznej regulacji palenia. Do rozpalenia użyjcie maks. podwójnej ilości średnie dawki drewna. Włóżcie na dno paleniska grube polana, na wierzch ułóżcie drobniejsze kawałki drewna (Rys. 2). Do rozpalania należy używać podpałkę przeznaczoną do tego celu. Jeżeli zachodzi potrzeba (ogień nie chce się rozpalić przez dłuższy czas). Dla zwiększenia ilości powietrza pozostawcie na chwilę lekko uchylone drzwiczki (ok. 2 cm). Przy normalnym paleniu drzwiczki powinny być zawsze zamknięte. Podczas rozpalania nie dokładajcie, dopóki drewno całkiem nie spali się na czerwone węgielki.

3 **Palenie i dokładanie**

Podczas dokładania na ok. 10 sek. Należy lekko uchylić drzwiczki aby wyrównać ciśnienie w palenisku. W ten sposób unikniecie wypadania popiołu i wydostawania się dymu do wnętrza. Dokładajcie zawsze taką ilość drewna, która jest dla danego modelu określona w tabeli jako dawka nominalna (Rys. 4). Po dołożeniu zamknijcie drzwiczki paleniska. Radzimy ustawić suwak sterowania powietrza dla uzyskania mocy nominalnej w optymalnej pozycji (Rys. B, B1). Nie dokładajcie dopóki drewno nie spali się na czerwone węgielki.

4 **Zakończenie palenia**

Po zakończonym paleniu zamknijcie suwak sterowania powietrzem. Zamknięciem suwaka zapobiegniecie niepotrzebnemu wychłodzeniu paleniska i ucieczce zakumulowanemu ciepła do komina (Rys. A).

1 przygotowanie paliwa do rozpalenia
2 ułożenie drewna w palenisku
3 zapalić drewno z góry
4 dokładka

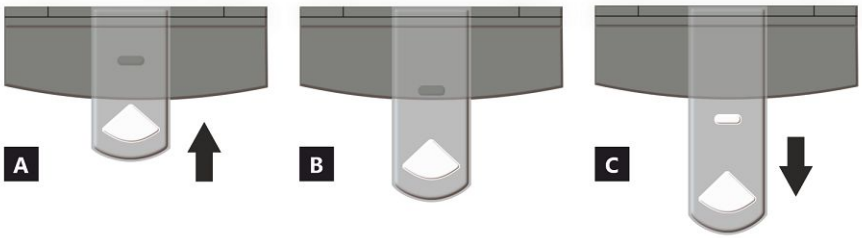

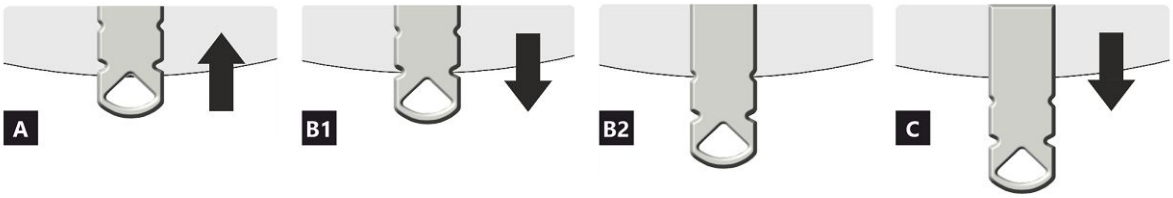

STEROWNIK NAWIEWU

A zamknięty
B otwarty – grzanie z mocą nominalną (praca optymalna)
C otwarty – pozycja na początku grzania (uruchomienie produktu)

A zamknięty
B1 otwarty – grzanie z mocą nominalną (praca optymalna)
B2 otwarty – powietrze pierwotne zamknięte
C otwarty – pozycja na początku grzania (uruchomienie produktu)

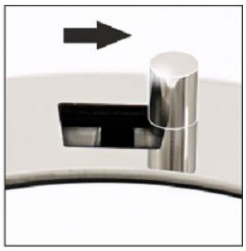

STEROWNIK POWIETRZA KONWEKCYJNEGO *

Poprzez zmianę położenia sterownika można częściowo regulować intensywność przepływu ciepłego powietrza konwekcyjnego.

1 zamknięty – powolny napływ ciepłego powietrza do pomieszczenia, w którym zainstalowany jest produkt.
2 otwarty – szybki napływ ciepłego powietrza do pomieszczenia, w którym zainstalowany jest produkt.

Uwaga: Zamknięta konwekcyjna regulacja powietrza nie powoduje nadmiernego przegrzania produktu, ani nie powoduje jego uszkodzenia.

* Ten sterownik jest dostępny tylko w niektórych produktach.

ECUADOR HG6 20 E EX

Deklarowane właściwości produktu

Powiązana specyfikacja techniczna	✓ EN 16510-1 ed.2:2023 | EN 16510-2-1:2022 ✓ Ecodesign ✓ DIN+ ✓ BImSchV2 ✓ 15a B-VG 2015			
Klasyfikacja produktu		Type CA		
		Nominalna moc cieplna (nom)	**Częściowa moc cieplna (part)**	
Efektywność energetyczna	η_{nom} | η_{part}	81	---	%
Sezonowa efektywność energetyczna ogrzewania pomieszczeń	ηs_{nom} | ηs_{part}	76	---	%
Współczynnik efektywności energetycznej	EEI	112		
Etykieta energetyczna		A+		
Opał		Kawałek drewna		
Długość polan		250-350		mm
Nominalna dawka opału		2,07	---	kg/h
Dopuszczalna dawka opału		2,7		kg/h
Interwał dokładania		1 godzina		
Ilość powietrza do spalania		26,2		m^3/h
Nominalna moc cieplna	P_{nom} | P_{part}	7,0	---	kW
Nominalna moc cieplna wymiennika ciepła	P_{Wnom} | P_{Wpart}	---	---	kW
Maksymalne ciśnienie robocze wody	p_W	---		bar
Masa cząstek stałych w spalinach	$\Phi_{f,\,g\,nom}$ | $\Phi_{f,\,g\,part}$	8,0	---	g/s
Średnia temperatura spalin		265	---	°C
Temperatura wyjściowa spalin	T_{snom} | T_{spart}	318	---	°C
Ciąg komin	p_{nom} | p_{part}	12	---	Pa
Klasa temperaturowa komina		T400		
Podłączenie do wspólnego komina		Tak		
Przechowywanie paliwa w obszarze schowka na drewno Maksymalne nagrzewanie drewna w schowku na drewno		Tak 13		 °C
Pył O_2 = 13 %	PM_{nom} | PM_{part}	27	---	mg/Nm^3
Emisja spalin (CO w gazach spalinowych przy O_2 = 13 %)	CO_{nom} | CO_{part}	0,0700 875	--- ---	% mg/Nm^3
OGC O_2 = 13 %	OGC_{nom} | OGC_{part}	65	---	mg/Nm^3
NOx O_2 = 13 %	NO_{xnom} | NO_{xpart}	96	---	mg/Nm^3
Automatyczna regulacja spalania		EHC, Program 6	EHC, Program 6	
Zużycie energii elektrycznej w trybie czuwania	el_{SB}	0,002		kW
Zużycie energii elektrycznej	el_{max} | el_{min}	0,004	---	kW
Utrata zastoju powietrza	V_h	---		m^3/h
Praca przerywana | Praca ciągła	INT | CON	INT		

Podstawowe dane techniczne

Wymiary podstawowe (Wysokość | Szerokość | Głębokość)	H | W | L	1497 | 598 | 463	mm
Wymiary komory spalania (Wys. | Szer. | Głęb.)	H | W | L	400 | 400 | 346	mm
Wymiary drzwiczek paleniska (Wys. | Szer. | Głęb.)	H | W | L	--- | --- | ---	mm
Wysokość osi tylnego (bocznego) wylotu spalin		1021	mm
Pojemność płaszcza wodnego		---	l
Średnica komina		150	mm
Średnica wylotu spalin	d_{out}	150	mm
Średnica CDP – centralnego doprowadzenia powietrza		125	mm
Maks. długość (rura) centralnego dopływu powietrza		5000	mm
Waga	m	278	kg
Nośność	m_{chim}	200	kg

ECUADOR HG6 20 E EX

Moc grzewcza (wartość opałowa)
minimalna wielkość pomieszczenia do zainstalowania produktu

Izolacja domu – bardzo dobry (20 W/m³)	np. nowy, ocieplony dom / stałego mieszkalny	240	m³
Izolacja domu – dobra (22,5 W/m³)		213	m³
Izolacja domu – średni (32 W/m³)		150	m³
Izolacja domu – zły (45 W/m³)		107	m³
Izolacja domu – bardzo źle (50 W/m³)	np. stary, nieocieplony dom / domek / domek letniskowy	96	m³

Odległość od materiałów palnych
z nieizolowaną rurą dymową (podane na etykiecie produkcyjnej)

		Wskazówki	
Tylna	d_R	200	mm
Czołowa	d_P	1200	mm
Czołowa do podłogi	d_F	450	mm
Boczne	d_S	450	mm
Od strony szkła ścianki	d_{S1}	---	mm
Boczne – nisza	d_{S2}	350	mm
Boczne – lokalizacja 45°	d_{S3}	100	mm
Promieniowanie boczne	d_L	300	mm
Od podłogi	d_B	10	mm
Z sufitu	d_C	750	mm

Odległość od materiałów palnych z izolowaną rurą dymową *

Tylna	d_R	---	mm
Boczne	d_S	---	mm

Odległość od materiałów palnych z płytą do zawieszania (osłoną)

Tylna	d_R	---	mm
Boczne	d_S	---	mm

Odległość od materiałów palnych z izolowaną rurą dymową i płytą do zawieszania (osłoną) *

Tylna	d_R	---	mm
Boczne	d_S	---	mm

Odległość od materiałów niepalnych

Tylna	d_{Rnon}	80	mm
Boczne	d_{Snon}	200	mm
Boczne – nisza	d_{S2non}	80	mm

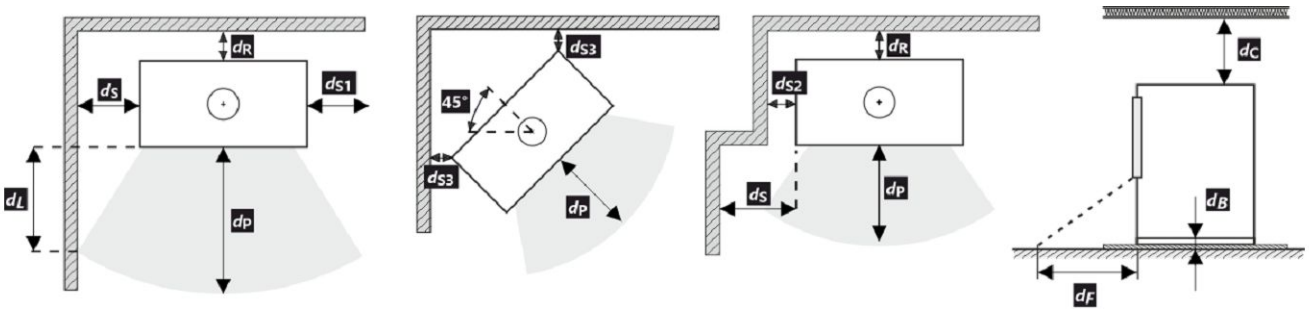

Podczas instalacji i eksploatacji produktu należy przestrzegać wszystkich lokalnych przepisów, w tym dotyczących norm krajowych i europejskich.

Jeżeli na skutek promieniowania na podłodze przed budynkiem lub na ścianach bocznych nie zostanie przekroczona wartość 65 K, wówczas d_F lub d_L można zadeklarować jako 0 mm.

* Odległość zakłada użycie izolowanej rury spalinowej o minimalnej grubości izolacji 25 mm aż do produktu.

Odległość od materiałów palnych (niepalnych) – tylne podłączenie przewodu kominowego

Tylna	d_R	200	mm
Boczne	d_S	450	mm

Tylne podłączenie przewodu kominowego

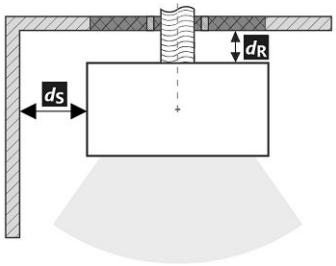

Przejście przewodu kominowego przez ścianę z materiału palnego

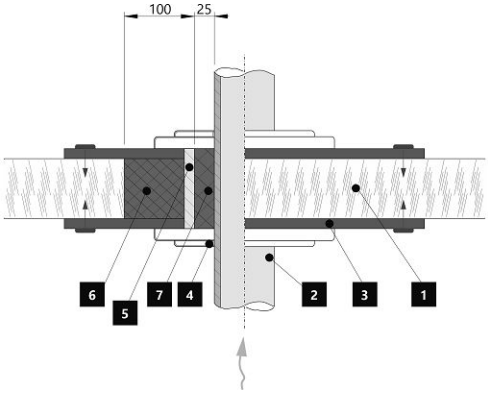

1. Ściana
2. Komin
3. Płyta pokrywy (niepalna, niemetalowa)
4. Rozeta
5. Rurka ochronna
6. Wypełnienie izolacji (niepalne, np. włókno szklane)
7. Wypełnienie izolacji (niepalna, np. glina)

Odległość od materiałów palnych (niepalnych) – tylne podłączenie izolowanego przewodu kominowego

Tylna	d_R	---	mm
Boczne	d_S	---	mm

Tylne przyłącze kominowe (izolowane)

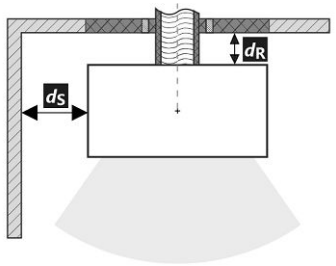

Przejście przewodu kominowego przez ścianę z materiału palnego

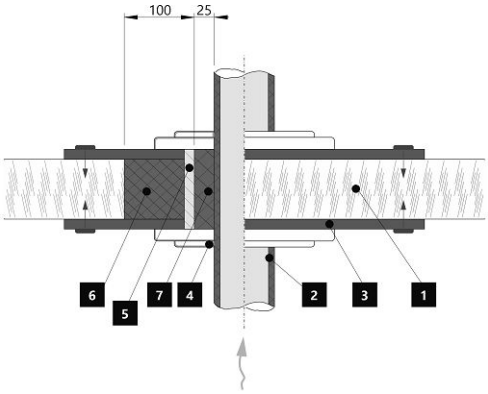

1. Ściana
2. Izolowany przewód kominowy
3. Płyta pokrywy (niepalna, niemetalowa)
4. Rozeta
5. Rurka ochronna
6. Wypełnienie izolacji (niepalne, np. włókno szklane)
7. Wypełnienie izolacji (niepalna, np. glina)

Uwaga

W przypadku gdy palenisko instalowane jest pomieszczeniach w których zamontowane są systemy wentylatorowe, wentylatory nawiewne, okapy, systemy wentylacji lub rekuperatory konieczne jest zapewnić dostateczny dostęp powietrza (CDP). Odradzamy instalowanie naszych palenisk w pomieszczeniach w których może występować podciśnienie.

Produkt musi być instalowany na podłogach odpowiedniej nośności.

Już podczas instalacji należy zapewnić odpowiedni dostęp do czyszczenia i konserwacji pieców kominkowych lub wkładów kominkowych, przewodu dymowego i komina, o ile produktu nie można czyścić z innego miejsca, takiego jak dach lub przez drzwiczki przeznaczone do tego celu.

Produkt i jego kanały spalinowe muszą być regularnie i dokładnie sprawdzane oraz czyszczone przed sezonem grzewczym i po nim.

Przeczytaj i postępuj zgodnie z ogólną instrukcją.

1 Przygotowanie do eksploatacji (bez EHC)

Utwardzenie lakieru

Automatyczna regulacja stara się o optymalny przebieg procesu spalania w waszym palenisku. Reguluje napływ powietrza do paleniska na podstawie pomiaru temperatury spalin. Tym sposobem osiąga się optymalne wykorzystanie energii z opału, równocześnie zapobiegając nadmiernej stracie ciepła do komina. Po ustawieniu i przyłączeniu produktu do komina należy utwardzić lakier żaroodporny na powierzchniach metalowych. Wykonuje się to bez automatycznej regulacji spalania EHC. Zanim nastąpi pierwsze rozpalenie, należy deaktywować serwonapęd EHC, wykonuje się to poprzez nałożenie na niego klucza magnetycznego (zobacz rysunek).

W tej chwili możecie przystąpić do wypalania, według instrukcji: Działanie produktu – 1. Utwardzanie lakieru. Należy pamiętać, że podczas wypalania lakieru należy intensywnie wietrzyć pomieszczenia. Zabezpieczyć zwierzęta które przebywają w pomieszczeniach, sugerujemy także aby wyłączyć także napowietrzanie akwarium. Po zakończonym wygrzewaniu należy wychłodzić palenisko. Należy wyczyścić palenisko z popiołu. Suwak sterujący powietrzem przesunąć do pozycji zamkniętej. Zdejmijcie magnetyczny klucz z serwonapędu.

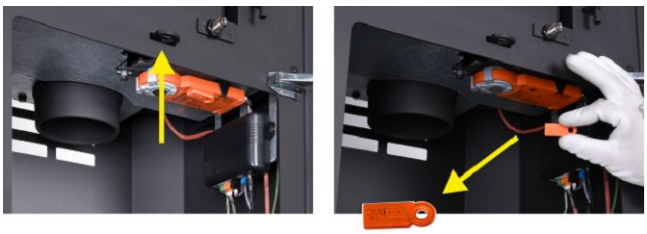

Wasze palenisko jest teraz przygotowane do pracy z automatyką EHC.

2 Obsługa (palenie) z EHC

Rozpalanie

Otworzyć drzwiczki paleniska. W tej chwili zapali się sygnalizacja Led i wyświetlacz aplikacji KOLOR ŻÓŁTY. Automatyka spowoduje otwarcie przepustnicy powietrza na maksimum. Po wypaleniu każdorazowej dawki paliwa automatyka przypomni o konieczności dokładania sygnalizacją dźwiękową. W takim przypadku Aplikacja i Led sygnalizuje błyskając. Do rozpalenia użyjcie maks. podwójnej ilości średnie dawki drewna. Na dno paleniska ułóżcie najgrubsze polana, następnie na wierzch drobne kawałki drewna. Do rozpalenia można użyć rozpałki, jedynie przeznaczonej do kominków. W trakcie palenia nie dokładajcie, dopóki drewno nie spali się na czerwone węgliki.

1 Drzazgi
2 Mniejsze kłody
3 Większe kłody

Pierwsze i dalsze dokładanie – palenie z mocą nominalną

Aby wyrównać ciśnienie w pomieszczeniu i komorze spalania uchylcie drzwiczki paleniska na ok. 2 cm na czas 10 sekund. Led sygnalizacja zaświeci się na żółto. Teraz należy dokładać takie dawki paliwa, które są odpowiednie do tego paleniska, opisane w instrukcji użytkowania. Należ dotrzymywać zalecanych dawek opału. Potem zamknijcie drzwiczki paleniska. W trakcie całego cyklu palenia kolor sygnalizacji Led i w aplikacji zmienia się zależnie od temperatury w palenisku. Na zakończenie każdego cyklu sygnalizacja i Led błyskają. Później możecie kontynuować palenie powtarzając powyższą procedurę. Na koniec palenia automatyczna regulacja zamknie całkowicie dolot powietrza do spalania.

W przypadku nagłej potrzeby zwiększenia mocy można na krótki okres automatykę deaktywować. Deaktywacja spowoduje otwarcie dolotu powietrza na 100 %. Taka deaktywacja jest ograniczona czasowo (kilka minut), równie szybko można ponownie aktywować automatykę.

3 Zakończeni użytkowania z EHC

Po zakończonym paleniu automatyczna regulacja przejdzie w tryb czuwania (szara barwa aplikacji) a sygnalizacja Led zgaśnie.

Przy braku zasilania elektrycznego lub odłączenia od instalacji elektrycznej natychmiast przyłóżcie magnetyczny klucz do Serwonapędu, aby było możliwe manualne regulowanie palenia za pomocą suwaka.
W okresach gdy długo nie palimy zalecamy odłączenie regulacji od napięcia w sieci elektrycznej.
Jeżeli piec posiada zamykany ruszt, pozostaw go otwartym.

Granice systemu

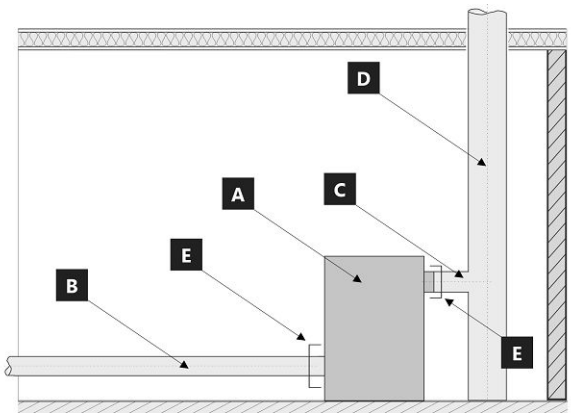

Granice systemu dla urządzenie: EN 16510-1 ed. 2:2023

A Granice systemu
B Rura powietrza do spalania
C Rura przyłączeniowa komina
D Komin
E Granice systemu

POZYCJA E

C Rura przyłączeniowa komina

B Rura powietrza do spalania

Etykieta produkcyjna

1. Nazwa producenta lub zastrzeżony znak towarowy
2. Siedziba firmy, strona internetowa
3. Oznaczenie CE, cyfry oznaczają rok wydania certyfikatu
4. Typ, numer lub ozn. modelu służące do identyfikacji produktu
5. Specyfikacja produktu
6. Zalacene paliwo
7. Klasifikacja produktu
8. Obowiązujące normy
9. Tabela wartości
   nom – wartości przy nominalnej mocy cieplnej
   part – wartości przy częściowej mocy cieplnej
   P – moc cieplna
   P_W – moc cieplna wymiennika ciepła
   η – sprawność energetyczna
   CO – CO emisja przy 13 % O_2
   NO_x – NO_x przy 13 % O_2
   OGC– OGC przy 13 % O_2
   PM – pył przy 13 % O_2
   p – minimalny ciąg komina
   p_w – maksymalne ciśnienie robocze
   Odległość od materiałów palnych:
   d_R – tylna
   d_S – boczne
   d_C – z sufitu
   d_P – czołowa
   d_F – czołowa do podłogi
   d_L – promieniowanie boczne
   d_B – od podłogi
   Odległość od materiałów niepalnych:
   d_{Rnon} – tylna
   d_{Snon} – boczne
   d_{S2non} – boczne (nisza)
   Właściwości produktu:
   W_{max} – maksymalny pobór prądu
   T_s – temperatura wyjściowa spalin
   V_h – utrata zastoju powietrza
   d_{out} – średnica wylotu spalin
   H – wysokość
   W – szerokość
   L – głębokość
   NPD (No Performance Determined) – międzynarodowy skrót, który może być użyty, gdy nie określono właściwości lub parametrów. Oznaczenie jest zgodne z rozporządzeniem UE 305/2011.
10. Dokument: Deklaracja właściwości użytkowych
11. Instrukcje
12. Kod kreskow | Numer fabryczny (seryjny)

ECUADOR HG6 20 E EX

A termék üzembe helyezésekor be kell tartani minden helyi előírást, beleértve a nemzetközi és európai szabványokra vonatkozókat is. A kiválasztott termék összeszerelését és beszerelését csak a hivatalos márkakereskedője végezheti vállalat **Storch Kamine GmbH**. Ez szükséges a garancia elfogadásához és a termék megfelelő működéséhez. Ez a termék nem alkalmas elsődleges hőforrásnak.

Használati utasítás

Kérjük, figyelmesen olvassa el a használati útmutatóban található információkat és utasításokat.

Üzemi kéményhuzat

Üzemi huzat 12 Pa. A maximális üzemi kéményhuzat 20 Pa. Ezt a termék működése közben kell mérni. Javasoljuk a huzatszabályozó felszerelését, különösen akkor, ha a készülék fel van szerelve automatikus égéslevegő szabályzó egységgel.

Engedélyezett üzemanyag

Száraz, csomós fa, ami legfeljebb 20%-os nedvesség tartalmú. A megadott átlagos üzemanyag-fogyasztást mindig be kell tartani – 2,07 kg/óra. Az ajánlott rönkhossz kb. 250-350 mm. Ez az égéstér méretétől függ. Mindig legalább 2 fadarabot használjon.

A termék működése

1 **A festék megkeményedése**

A termékkel történő első begyújtást korlátozott mennyiségű kisebb fadarabbal kell elvégezni (az Átlagos üzemanyag dózis kb. ½-ével). Hagyja nyitva az ajtót (kb. 2 cm-es rés), hogy az ajtózsinór ne tapadjon a festékhez. A levegő szabályzókart állítsa maximálisan nyitott állapotba (C ábra). A lassú felmelegedési folyamat megakadályozza a samott téglák repedését, a festék sérülését és az anyagok deformálódását. A fa izzó szénné való elégetése után folytathatja a festék megkeményedésének folyamatát. Töltse be a tűztérbe a megengedett mennyiségű tüzelőanyagot, kisebb rönkök és darabok felhasználásával. Hagyja nyitva az ajtót (kb. 2 cm-re). Az ajtó alatti festéknek kellően meg kell keményednie. Amikor ez az adag leég, végezzen legalább 2–3 további periódust a megengedett mennyiséggel, most zárt ajtóval és maximálisan nyitott levegőellátással (C ábra). A festék megkeményedését olyan szag okozza, amely a teljes időtartamig fennmarad, ezért a leírt műveleteket csak megfelelő helyiségszellőztetés mellett szabad elvégezni.

2 **Begyújtás**

Állítsa a levegőszabályzó kart nyitott helyzetbe (C ábra), ha nincs aktív égésszabályozás. Ha a termék öntöttvas rácsot tartalmaz, nyissa ki. Az átlagos üzemanyagmennyiség max. kétszeresét használja a gyújtáshoz. Először helyezzen nagyobb rönköket a égéstér aljára, majd rétegezzen rájuk finomabb, száraz fadarabokat (2. ábra). Használjon kifejezetten erre a célra kialakított gyújtóst. Ha szükséges (a tűz egy idő után sem gyulladt be), hagyja nyitva az ajtót egy ideig (kb. 2 cm), hogy további szükséges levegőt biztosítson. Ezután normál fűtés közben mindig tartsa zárva az ajtót. Ne helyezzen be új adag fát, amíg az előző adag teljesen izzó szénné égett, és csak parázs van az égéstérben, látható lángok nélkül.

3 **Fűtés és újabb fa behelyezése**

A helyiségben és az égéstérben uralkodó nyomás kiegyenlítéséhez kissé nyissa ki az ajtót, kb. 2 cm-es rés 10 másodpercig minden újra töltés előtt. Ez megakadályozza a hamu és füst esetleges kijutását a helyiségbe. Helyezze be az égéstérbe a megfelelő mennyiségű tűzifát, lásd az átlagos tűzifa-fogyasztást (4. ábra). A fa visszarakása után mindig zárja be megfelelően az ajtót. Javasoljuk, hogy a levegőszabályzó kart állítsa az optimális helyzetbe névleges teljesítményen (B, B1 ábra). Ne töltsön be új adagot, amíg a fa izzó szénné nem ég.

4 **A fűtési folyamat befejezése**

Miután a kamrában lévő fa le égett, állítsa a levegőellátó kart zárt helyzetbe. Ez megakadályozza a felgyülemlett hő nem kívánt szivárgását a kéménybe / külső térbe (A ábra).

1 tüzelőanyag előkészítése a begyújtáshoz
2 fa szétrakása a tűztérben
3 gyújtsa meg a fa a tetejéről
4 tüzelőfa rárakása

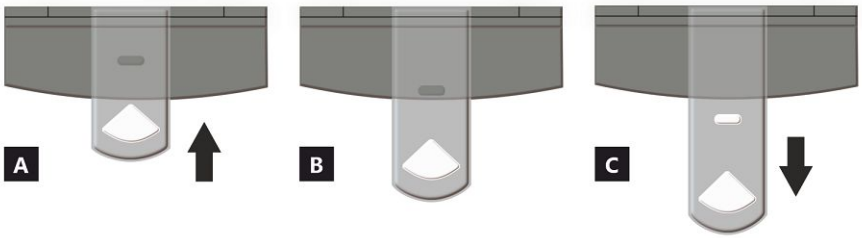

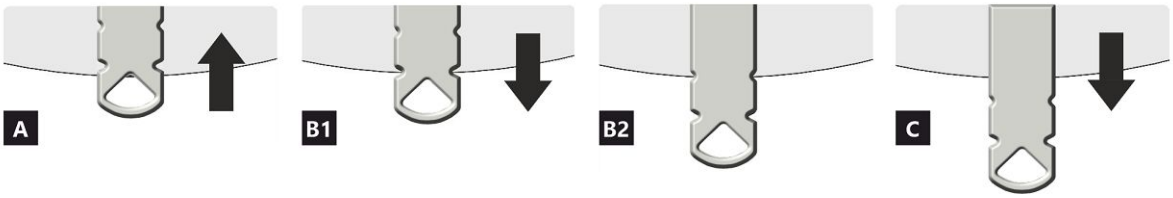

LEVEGŐELLÁTÁS SZABÁLYOZÓ

A zárva
B nyitva – fűtés névleges teljesítményen (optimális működés)
C nyitva – pozíció a befűtésnél (termék üzembe helyezése)

A zárva
B1 nyitva – fűtés névleges teljesítményen (optimális működés)
B2 nyitva – primer levegő bezárása
C nyitva – pozíció a befűtésnél (termék üzembe helyezése)

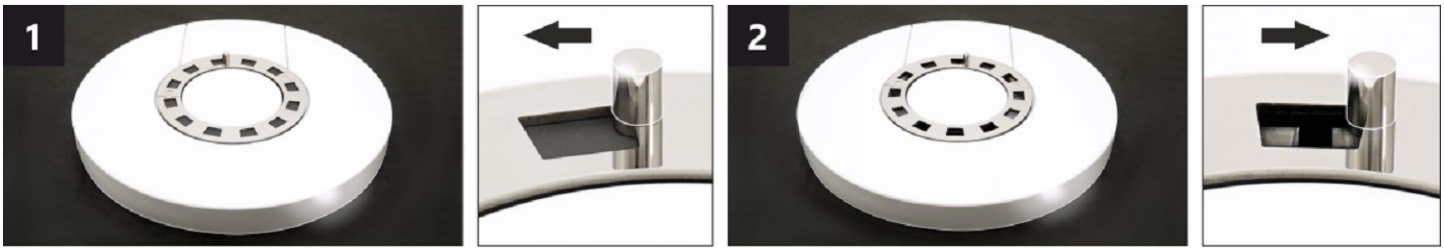

KONVEKCIÓS LEVEGŐ SZABÁLYOZÓ *

A szabályozó helyzetének beállításával részben szabályozható a konvekción keresztül áramló meleg levegő intenzitása.

1 zárva – a meleg levegő lassú áramlása abba a helyiségbe, amelybe a terméket telepítik.
2 nyitva – a meleg levegő gyors áramlása abba a helyiségbe, amelyben a termék fel van szerelve.

Megjegyzés: A zárt konvekciós levegőszabályozás nem vezet a termék túlzott túlmelegedéséhez, és nem okoz kárt.

* Ez a konvekciós levegőszabályozás csak néhány terméknél érhető el.

ECUADOR HG6 20 E EX

A termék deklarált jellemzői

Harmonizált műszaki előírások ✓ EN 16510-1 ed.2:2023 | EN 16510-2-1:2022 ✓ Ecodesign ✓ DIN+ ✓ BImSchV2 ✓ 15a B-VG 2015

Termékosztályozás		Type CA		
		Névleges hőteljesítmény (nom)	**Részlegesen hőteljesítmény (part)**	
Energetikai hatásfok	η_{nom} | η_{part}	81	---	%
Szezonális helyiségfűtési hatásfok	ηs_{nom} | ηs_{part}	76	---	%
Energiahatékonysági mutató	EEI	112		
Energia címke		A+		
Üzemanyag		Darabos fa		
Üzemanyag hossza		250-350		mm
Átlagos üzemanyag – fogyasztás		2,07	---	kg/h
Megengedett üzemanyag mennyiség		2,7		kg/h
Üzemanyag – ellátási intervallum		1 óra		
Az égési levegő mennyisége		26,2		m^3/h
Névleges hőteljesítmény	P_{nom} | P_{part}	7,0	---	kW
A hőcserélő névleges hőteljesítménye	P_{Wnom} | P_{Wpart}	---	---	kW
Maximális üzemi víznyomás	p_W	---		bar
Száraz füstgáz tömegáram	$\Phi_{f,\,g\,nom}$ | $\Phi_{f,\,g\,part}$	8,0	---	g/s
Átlagos füstgáz hőmérséklet		265	---	°C
Füstgáz kimeneti hőmérséklet	T_{snom} | T_{spart}	318	---	°C
Huzatigény	p_{nom} | p_{part}	12	---	Pa
A kémény hőmérsékleti osztálya		T400		
Csatlakozás a közös kéményhez		Igen		
Tüzelőanyag tárolása a fatüzelésű kályhák területén A fa maximális felmelegedése a kályhában		Igen 13		 °C
Por O_2 = 13 %	PM_{nom} | PM_{part}	27	---	mg/Nm^3
Égéstermék-kibocsátás (CO a füstgázban O_2 = 13 %)	CO_{nom} | CO_{part}	0,0700 875	--- ---	% mg/Nm^3
OGC O_2 = 13 %	OGC_{nom} | OGC_{part}	65	---	mg/Nm^3
NOx O_2 = 13 %	NO_{xnom} | NO_{xpart}	96	---	mg/Nm^3
Automatikus égésszabályozás		EHC, Program 6	EHC, Program 6	
Villamosenergia-fogyasztás a készenléti üzemmódban	el_{SB}	0,002		kW
Villamosenergia-fogyasztás	el_{max} | el_{min}	0,004	---	kW
Álló légveszteség	V_h	---		m^3/h
Szakaszos működésre | Folytonos működésre	INT | CON	INT		

Alapvető műszaki adatok

Fő méretek (Magasság | Szélesség | Mélység)	H | W | L	1497 | 598 | 463	mm
Az égéstér méretei (Magasság | Szélesség | Mélység)	H | W | L	400 | 400 | 346	mm
Kandalló ajtó méretei (Magasság | Szélesség | Mélység)	H | W | L	--- | --- | ---	mm
A hátsó (oldalsó) bekötés tengelymagassága		1021	mm
A melegvíz-cserélő térfogata		---	l
A füstcső átmérője		150	mm
A füstcsőcsonk átmérője	d_{out}	150	mm
A külső levegő csatlakozás átmérője		125	mm
A központi külső levegőellátás maximális hossza (cső)		5000	mm
Súly	m	278	kg
Teherbírása	m_{chim}	200	kg

Fűtési teljesítmény (fűtőérték)
minimális helyiségméret a termék beépítéséhez

Ház szigetelés – nagyon jó (20 W/m³)	pl. új, szigetelt ház / tartósan lakható	240	m³
Ház szigetelés – jó (22,5 W/m³)		213	m³
Ház szigetelés – közepes (32 W/m³)		150	m³
Ház szigetelés – rossz (45 W/m³)		107	m³
Ház szigetelés – nagyon rossz (50 W/m³)	pl. egy régi, szigeteletlen ház / házikó / kunyhó	96	m³

Távolság gyúlékony anyagoktól
nem szigetelt égéstermék-elvezetővel (a Típustáblán feltüntetett)

		Megjegyzés	
Hátsó fal	d_R	200	mm
Első	d_P	1200	mm
Első a padlóra	d_F	450	mm
Oldalfal	d_S	450	mm
Oldalfal üveggel	d_{S1}	---	mm
Oldalfal – bemélyedése	d_{S2}	350	mm
Oldalfal – elhelyezése 45°	d_{S3}	100	mm
Oldalirányú sugárzás	d_L	300	mm
A padlóról	d_B	10	mm
Mennyezettől	d_C	750	mm

Távolság gyúlékony anyagoktól szigetelt füstcsővel *

Hátsó fal	d_R	---	mm
Oldalfal	d_S	---	mm

Távolság gyúlékony anyagoktól függőlemezzel (árnyékolás)

Hátsó fal	d_R	---	mm
Oldalfal	d_S	---	mm

Távolság gyúlékony anyagoktól szigetelt füstcsővel és függőlemezzel (árnyékolás) *

Hátsó fal	d_R	---	mm
Oldalfal	d_S	---	mm

Távolság nem gyúlékony anyagoktól

Hátsó fal	d_{Rnon}	80	mm
Oldalfal	d_{Snon}	200	mm
Oldalfal – bemélyedése	d_{S2non}	80	mm

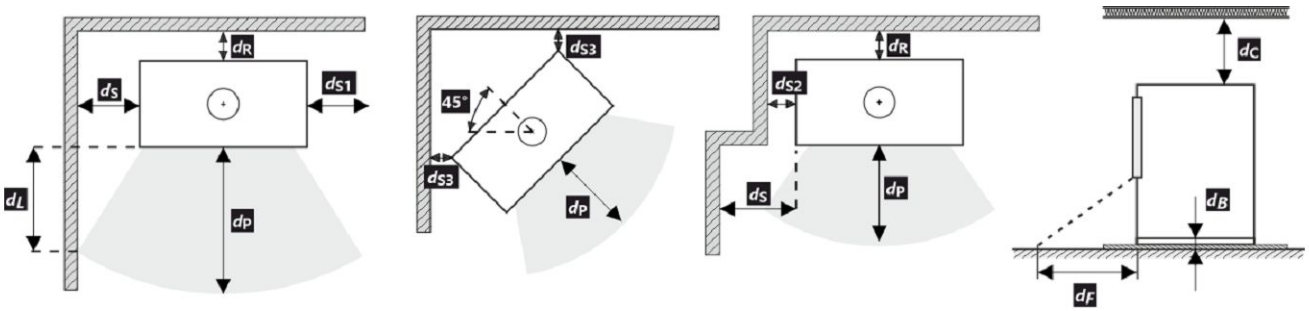

A termék telepítése és üzemeltetése során be kell tartani minden helyi előírást, beleértve a nemzeti és európai szabványokat érintő előírásokat is.

Ha a sugárzás miatt nem lépi túl a 65 K értéket a padlón elöl vagy az oldalfalakon, akkor a d_F vagy d_L 0 mm-nek mondható.

* A távolság feltételezi, hogy a termékig legalább 25 mm vastagságú szigetelt füstcsövet használnak.

Távolság gyúlékony (nem gyúlékony) anyagoktól – hátsó füstcsőcsatlakozás

Hátsó fal	d_R	200	mm
Oldalfal	d_S	450	mm

Hátsó kéménycsatlakozás

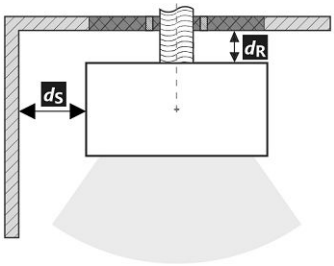

A füstcső áthaladása éghető anyagból készült falon

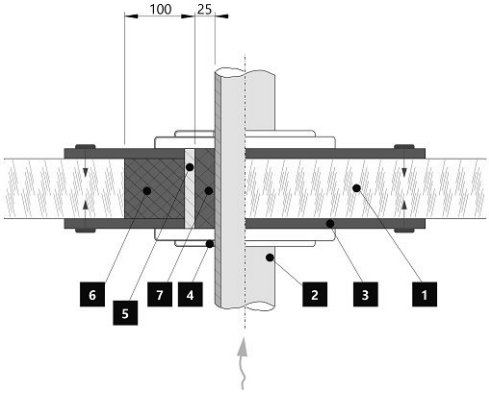

1. Fal
2. Kémény
3. Fedőlap (nem éghető, nem fémből)
4. Rózetta
5. Védőcső
6. Szigetelő töltőanyag (nem éghető, pl. üvegszál)
7. Szigetelőanyag (nem éghető, pl. kályhaagyag)

Távolság gyúlékony (nem gyúlékony) anyagoktól – hátsó füstcsőcsatlakozás (szigetelt)

Hátsó fal	d_R	---	mm
Oldalfal	d_S	---	mm

Hátsó kéménycsatlakozás (szigetelt)

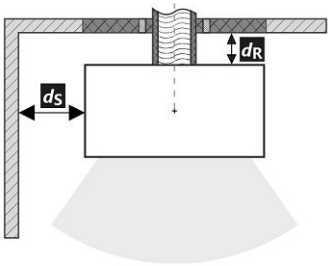

A füstcső áthaladása éghető anyagból készült falon

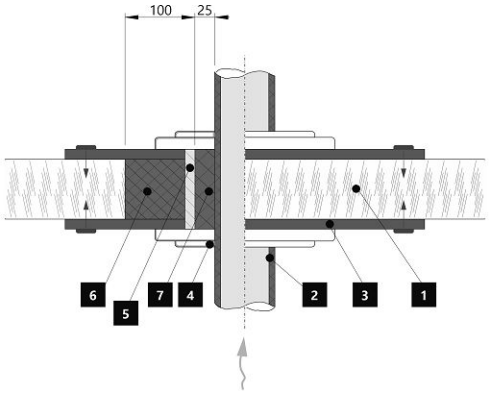

1. Fal
2. Szigetelt füstcső
3. Fedőlap (nem éghető, nem fémből)
4. Rózetta
5. Védőcső
6. Szigetelő töltőanyag (nem éghető, pl. üvegszál)
7. Szigetelőanyag (nem éghető, pl. kályhaagyag)

Figyelmeztetés

Amennyiben a termékeket olyan helyiségekben helyezik el, ahol a levegőt ventilátorok, elszívók, szellőző-, fűtő- vagy szellőztetőberendezések szívják el, elegendő levegőellátásról (KKL) kell gondoskodni. Termékünket nem ajánlott ilyen eszközökkel együtt használni.

A terméket megfelelő teherbírású padlóra kell telepíteni.

A termék, a füstelvezető és a kémény tisztításához és karbantartásához megfelelő hozzáférést kell biztosítani a telepítés során, kivéve, ha a termék tisztítása más helyről, például a tetőről vagy egy erre a célra kialakított ajtóból is elvégezhető.

A terméket és a füstgázcsatornákat rendszeresen és alaposan ellenőrizni és tisztítani kell a fűtési szezon előtt és után.

Olvassa el figyelmesen az általános utasításokat.

1 Üzembe helyezés (EHC nélkül)

A festék megkeményedése

Az automatikus szabályozás biztosítja az optimális égést a termék égőterében. Szabályozza az égőtér levegőellátását a füstgáz hőmérsékletétől függően. Ezzel a tüzelőanyagból kinyerhető maximális energiafelhasználást érünk el, ugyanakkor nem távozik felesleges energia a kéménybe. A termék felszerelése és a kéményhez való csatlakoztatása után a felületen ki kell égetni / meg kell keményíteni a hőálló festéket. Ezt az EHC automatikus égésszabályozás aktív működése nélkül kell megtenni. Mielőtt folytatná az első begyújtást, deaktiválnia kell az EHC-t működtető egységet egy mágneses kulcs behelyezésével (lásd az ábrát).

Ezen a ponton folytathatja magát az égetést a jelen dokumentumban található fejezet szerint: A termék használata – 1. A festék megkeményedése. Ne feledje, hogy a festék kiégetésekor gondoskodni kell a helyiség megfelelő szellőztetéséről, illetve gondoskodni kell arról, hogy a festékgőzt tartalmazó területen ne tartózkodjanak állatok. Ezen idő alatt javasolt az akvárium levegőztetésének kikapcsolása is. A hevítés ezen szakasza után, hogy a festék megkeményedjen, hagyja lehűlni a terméket. Tisztítsa meg a kamrát és a hamutartót a hamutól és a maradványoktól. Állítsa a levegőszabályzó kart zárt helyzetbe. Távolítsa el a mágneses kulcsot a működtető szerkezetről.

Terméke most készen áll az aktív EHC szabályozással történő használatra.

2 Üzemeltetés és fűtés EHC-vel

Begyújtás

Nyissa ki a tüzelőberendezés ajtaját. Ekkor a LED jelzés és az alkalmazás főképernyője SÁRGA színben világít. Az automatikus szabályozás biztosítja, hogy a levegőbefúvó kar teljesen automatikusan kinyíljon. Az átlagos üzemanyagmennyiség max. kétszeresét használja a gyújtáshoz. Először helyezzen nagyobb rönköket a kamra aljára, majd rétegezzen rájuk finomabb, száraz fadarabokat. Használjon kifejezetten erre a célra kialakított gyújtóst. Ne adjon hozzá több fát hevítés közben, amíg a fa teljesen izzó szénné égett. Minden tűzifa adag leégése után az automatikus szabályozás hangjelzése figyelmezteti Önt az újratöltés szükségességére. Ekkor az alkalmazás és a LED-ek is villognak.

1 Szálkák
2 Kisebb rönkök
3 Nagyobb rönkök

Első és következő töltés – fűtés névleges teljesítménnyel

A helyiségben és az égéstérben uralkodó nyomás kiegyenlítéséhez kissé nyissa ki az ajtót, kb. 2 cm-es rés 10 másodpercig. A LED jelzőfény és az alkalmazás világít – SÁRGA. Ezentúl csak annyi fát adjon hozzá, amennyi ehhez a termékhez megfelelő, lásd az átlagos üzemanyagfogyasztást. Kövesse ezt az ajánlott mennyiséget. Ezután csukja be az ajtót. Az égési ciklus során a LED jelzésen és az alkalmazásban a színek az égéstől és a kamra hőmérsékletétől függően változnak. Minden ciklus végén hangjelzés hallható, és a LED villogása emlékezteti az újratöltésre. Ha nem akarja befejezni a fűtési ciklust, ismét hozzáadhat egy új adag fát. A fűtési folyamat végén az automatikus szabályozás lezárja a levegőellátást, így a fűtési hatásfok a helyiségre is kiterjeszthető.

Ha azonnali teljesítménynövelésre van szükség, az automatikus szabályozás rövid időre kikapcsolható. A deaktiválás 100 %-ra nyitja meg a levegőellátást. Ez a deaktiválás időben korlátozott (percek nagyságrendjében), de azonnal törölhető (aktiválás / deaktiválás).

3 A fűtés leállítása és befejezése EHC-vel

A kamrában lévő fa kiégése után az automatikus szabályozás készenléti üzemmódba kapcsol (az alkalmazás szürke színe), és a LED jelzés kialszik.

Fűtés (üzemelés) közbeni áramkimaradás vagy a hálózatról való lekapcsolás esetén mindig azonnal helyezze a mágneskulcsot a működtetőre, hogy az égést a levegőbefúvó kar segítségével kézzel szabályozni lehessen.
Javasoljuk, hogy a fűtési szezonon kívül kapcsolja le az automatikus szabályozást a hálózatról.
Ha a tűzhelyen zárható rács van, hagyja nyitva.

Rendszer határait

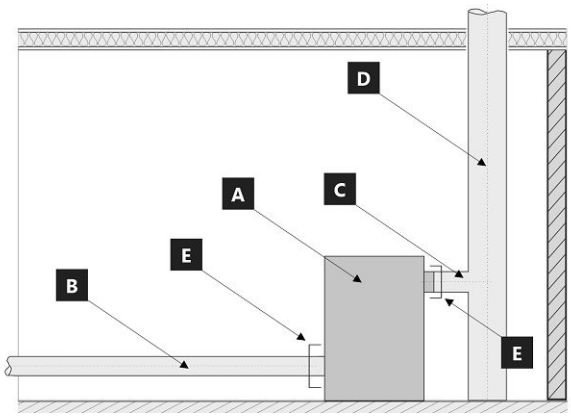

A készülék rendszer határai: EN 16510-1 ed. 2:2023

A Készülék
B Égési levegő cső
C Égéstermék csatlakozó cső
D Kémény
E Rendszer határait

POZÍCIÓ E

C Égéstermék csatlakozó cső

B Égési levegő cső

Típustábla

1. A gyártó neve vagy bejegyzett védjegye
2. A vállalat székhelye, honlapja
3. CE megfelelőségi jel, a szám a kiállításának évét jelzik
4. Típus, szám vagy modellmegjelölés a termék azonosítására
5. Termékleírás
6. Ajánlott üzemanyagok
7. Termékosztályozás
8. Alkalmazandó szabványok
9. Értéktáblázat
   nom – értékek a névleges hőteljesítményen
   part – értékek a részleges hőteljesítményen
   P – hőteljesítmény
   P_W – hőcserélő hőteljesítménye
   η – energetikai hatásfok
   CO – CO égéstermék-kibocsátás 13 % O_2 mellett
   NO_x – NO_x 13 % O_2 mellett
   OGC– OGC 13 % O_2 mellett
   PM – por 13 % O_2 mellett
   p – minimális kéményhuzat
   p_W – maximális üzemi víznyomás
   Távolság gyúlékony anyagoktól:
   d_R – hátsó fal
   d_S – oldalfal
   d_C – mennyezettől
   d_P – első
   d_F – első a padlóra
   d_L – oldalirányú sugárzás
   d_B – a padlóról
   Távolság nem gyúlékony anyagoktól:
   d_{Rnon} – hátsó fal
   d_{Snon} – oldalfal
   d_{S2non} – oldalfal (emélyedése)
   A termék jellemzői:
   W_{max} – maximális elektromos bemenet
   T_s – kimeneti égéstermékek hőmérséklete
   V_h – álló légveszteség
   d_{out} – a füstcsőcsonk átmérője
   H – magasság
   W – szélesség
   L – mélység
   NPD (No Performance Determined) – nemzetközi rövidítés, amely akkor használható, ha nincs tulajdonság vagy paraméter megadva. A jelölés megfelel a 305/2011/EU rendeletnek.
10. Teljesítménynyilatkozat dokumentum
11. Utasítások
12. Vonalkód | Gyártásiszám

ECUADOR HG6 20 E EX

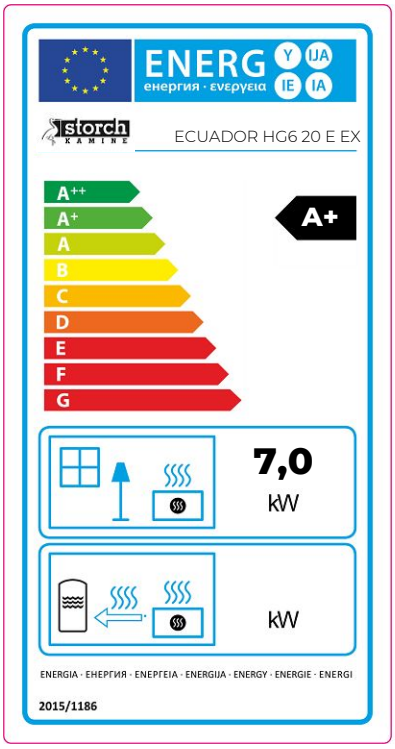

CZ Informační list výrobku dle nařízení EU 2015/1186

Název nebo ochranná známka dodavatele	**Storch Kamine GmbH**
Identifikační značka modelu používaná dodavatelem	**ECUADOR HG6 20 E EX**
Třída energetické účinnosti modelu	**A+**
Přímý tepelný výkon (kW)	**7,0**
Nepřímý tepelný výkon (kW)	**-**
Index energetické účinnosti EEI	**112**
Energetická účinnost u jmenovitého výkonu (%)	**81**
Energetická účinnost u minimálního zatížení (%)	**Pass**

Poznámky k instalaci a údržbě:
Přečtěte si všeobecný návod a dodržujte jej!
Dodržujte vzdálenosti od hořlavých materiálů a protipožární ochranu!
Výrobkem musí proudit dostatečné množství spalovacího vzduchu!
Výrobek s teplovodním výměníkem smí být uveden do provozu pouze tehdy, jsou-li všechna bezpečnostní zařízení funkční!

SK Informačný list výrobku podľa nariadenia EU 2015/1186

Meno dodávateľa alebo jeho ochranná známka	**Storch Kamine GmbH**
Identifikačný kód modelu dodávateľa	**ECUADOR HG6 20 E EX**
Trieda energetickej účinnosti modelu	**A+**
Priamy tepelný výkon (kW)	**7,0**
Nepriamy tepelný výkon (kW)	**-**
Index energetickej účinnosti EEI	**112**
Užitočná energetická účinnosť pri menovitom tepelnom výkone (%)	**81**
Užitočná energetická účinnosť pri minimálnom zaťažení (%)	**Pass**

Poznámky k inštalácii a údržbe:
Prečítajte si všeobecné pokyny a postupujte podľa nich!
Dodržujte vzdialenosti od horľavých materiálov a protipožiarnu ochranu!
Výrobkom musí prúdiť dostatočné množstvo spalovacieho vzduchu!
Výrobok s výmenníkom tepla sa môže uviesť do prevádzky len vtedy, ak sú všetky bezpečnostné zariadenia funkčné!

PL Karta produktu rozporządzenia EU 2015/1186

Nazwa dostawcy lub znak towarowy	**Storch Kamine GmbH**
Identyfikator modelu dostawcy	**ECUADOR HG6 20 E EX**
Klasa efektywności energetycznej modelu	**A+**
Bezpośrednia moc cieplna produktu (kW)	**7,0**
Pośrednia moc cieplna produktu (kW)	**-**
Współczynnik efektywności energetycznej EEI	**112**
Sprawność użytkowa przy nominalnej mocy cieplnej oraz (%)	**81**
Sprawność użytkowa przy minimalnym obciążeniu (%)	**Pass**

Uwagi dotyczące instalacji i konserwacji:
Przeczytaj i przestrzegaj ogólnych instrukcji!
Przestrzegać odległości od materiałów palnych i ochrony przeciwpożarowej!
Do produktu musi dopływać odpowiednia ilość powietrza do spalania!
Wymiennik ciepła ciepłej wody użytkowej można uruchomić tylko wtedy, gdy wszystkie urządzenia zabezpieczające są sprawne!

HU Termékinformációs adatlap a 2015/1186 EU rendelet szerint

A szállító neve vagy védjegye	**Storch Kamine GmbH**
Az eladó által használt modellazonosító	**ECUADOR HG6 20 E EX**
Energiahatékonysági osztály	**A+**
Közvetlen hőteljesítmény (kW)	**7,0**
Közvetett hőteljesítmény (kW)	**-**
Energiahatékonysági mutató EEI	**112**
Energiahatékonyság névleges teljesítményen (%)	**81**
Energiahatékonyság a minimális terhelésnél (%)	**Pass**

Telepítési és karbantartási utasítások:
Olvassa el az általános utasításokat, és kövesse azokat!
Tartsa be az éghető anyagoktól való távolságokat és a tűzvédelmet!
A termékbe elegendő égési levegőnek kell áramolnia!
A melegvíz-hőcserélővel ellátott terméket csak akkor szabad üzembe helyezni, ha minden biztonsági berendezés működik!

Dveře topeniště – Aretace 1 | Dvierka ohniska – Aretácia 1 | Drzwi paleniska – Mechaniczne blokowanie drzwi 1
Kandallóajtó – Záró mechanizmus 1

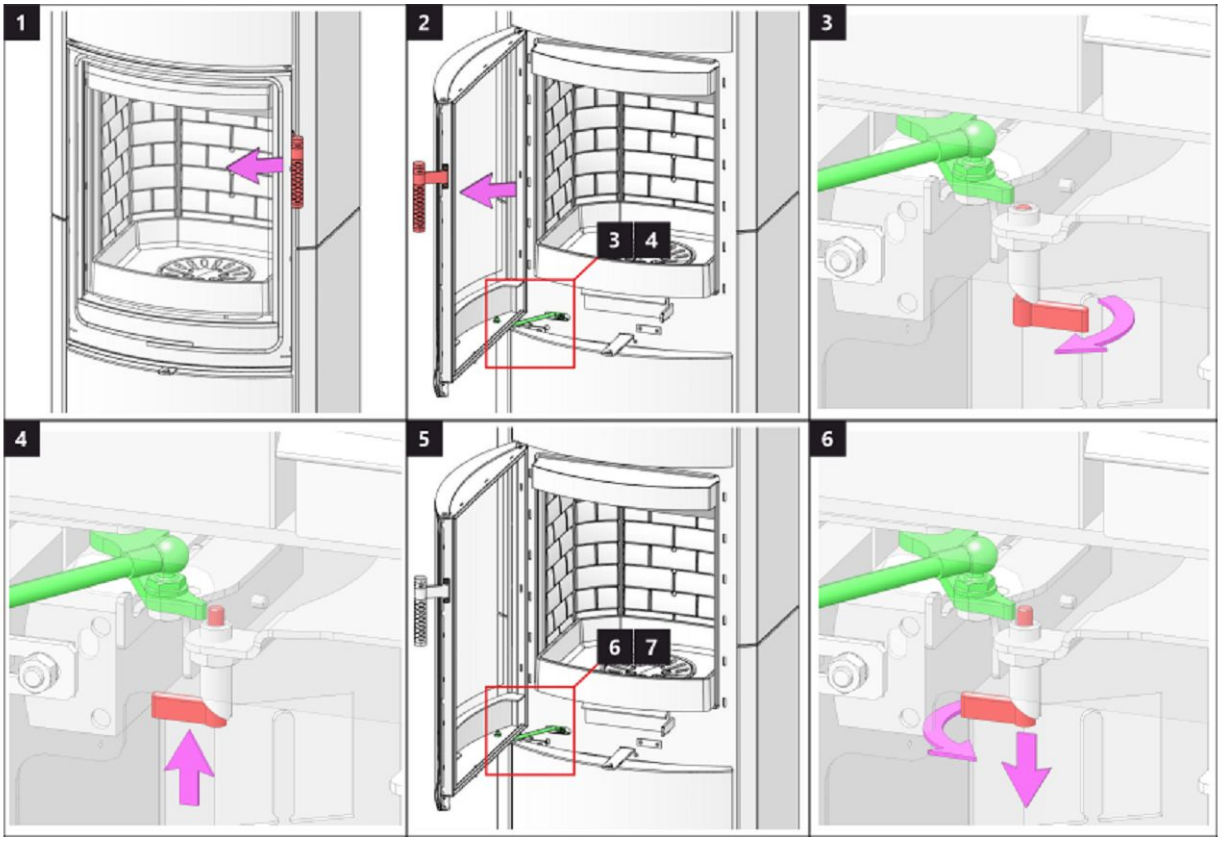

Dveře topeniště – Aretace 2 | Dvierka ohniska – Aretácia 2 | Drzwi paleniska – Mechaniczne blokowanie drzwi 2
Kandallóajtó – Záró mechanizmus 2

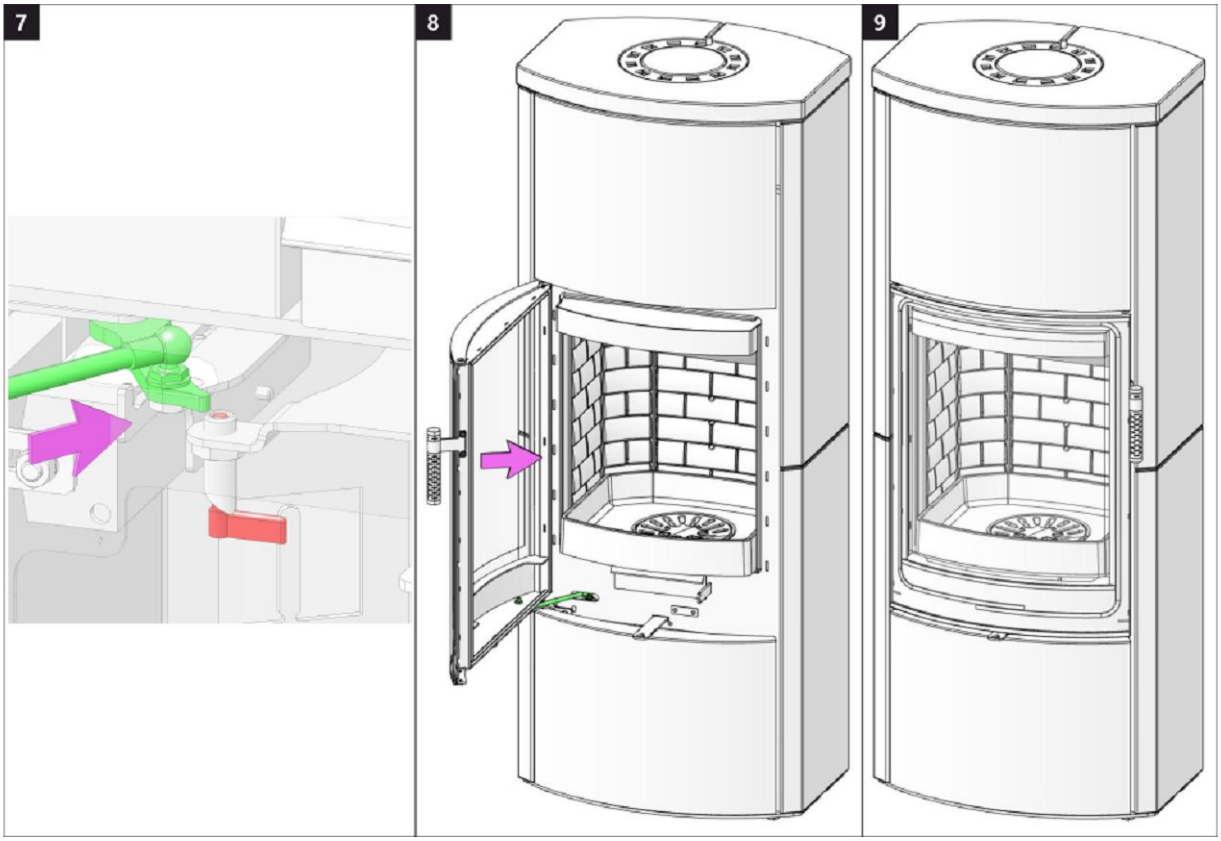

Dveře akumulace 1 | Dvere akumulácie 1 | Drzwicki akumulacji 1 | Akkumulátor rekesz ajtaja 1

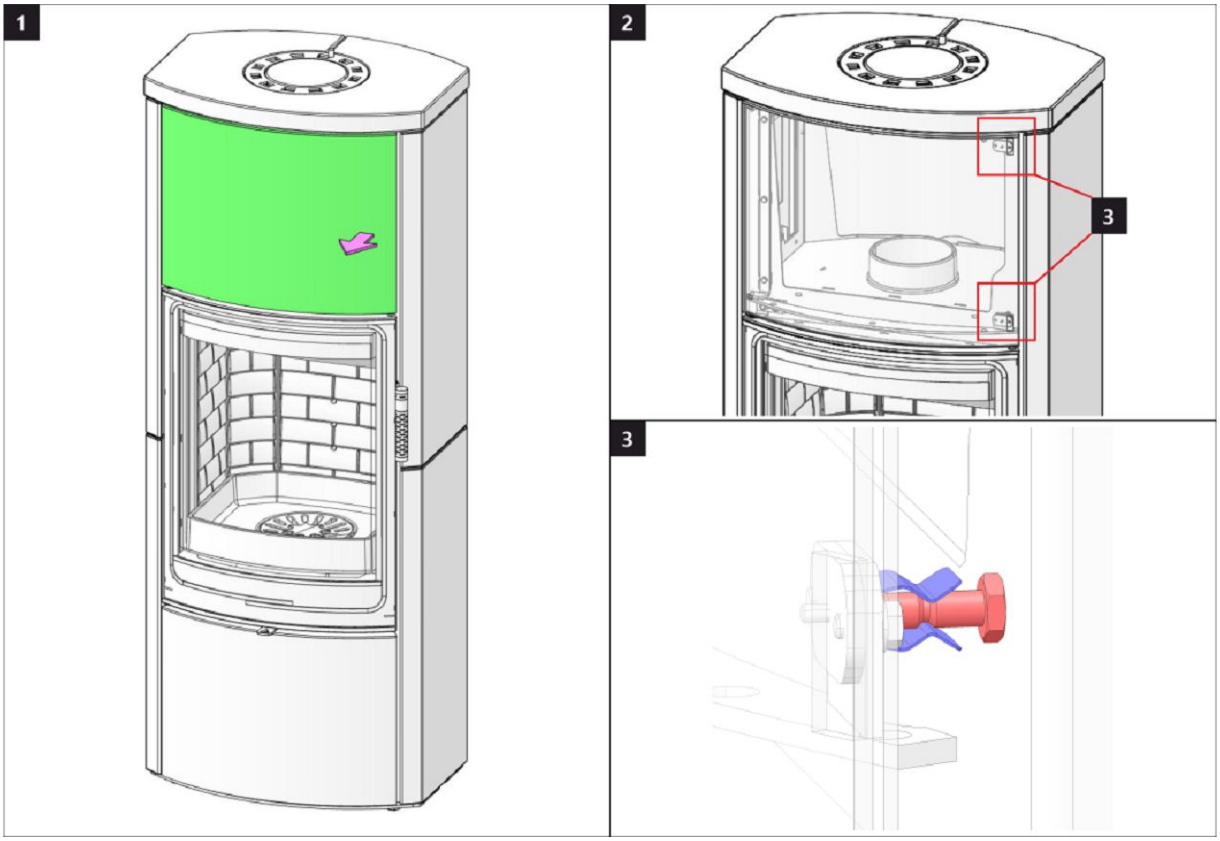

Dveře akumulace 2 | Dvere akumulácie 2 | Drzwicki akumulacji 2 | Akkumulátor rekesz ajtaja 2

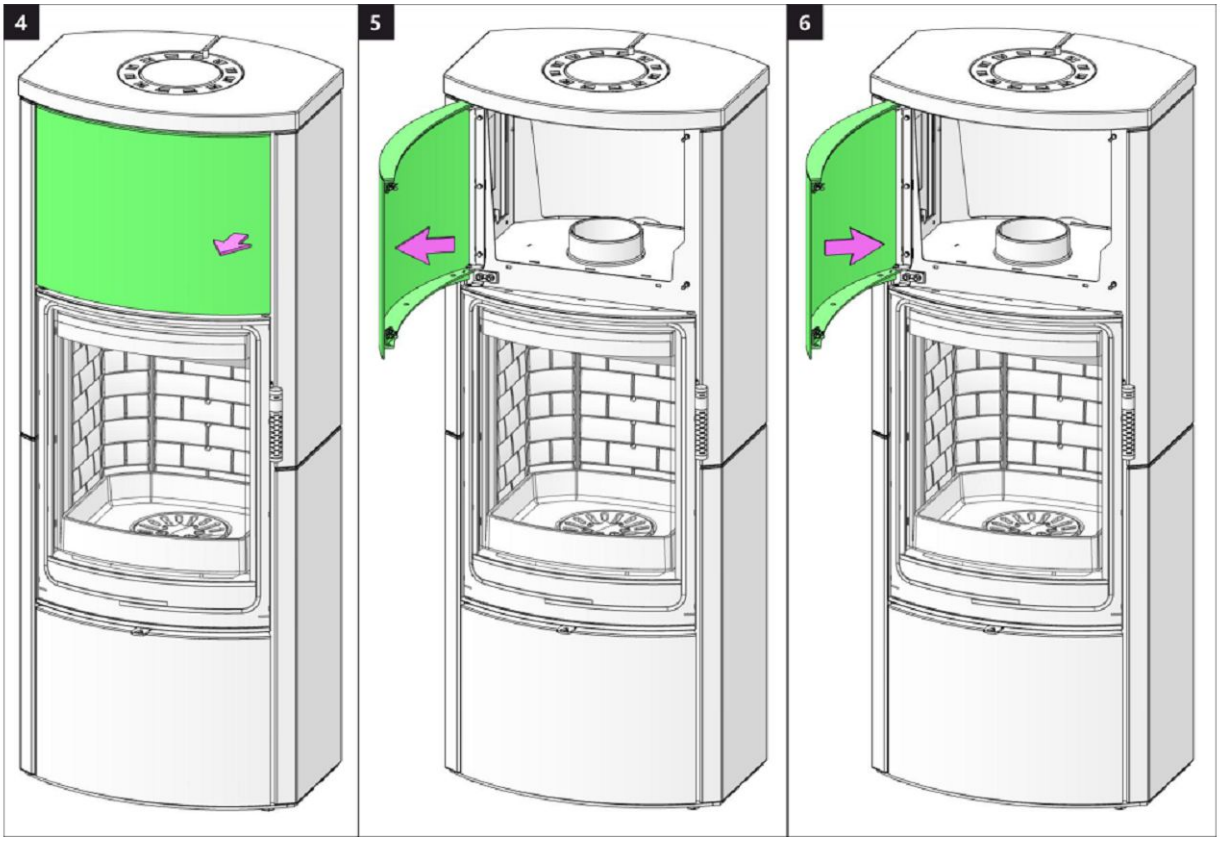

Dveře dřevníku 1 | Dvere drevníka 1 | Drzwiczki schowka na drewno 1 | Fatároló ajtó 1

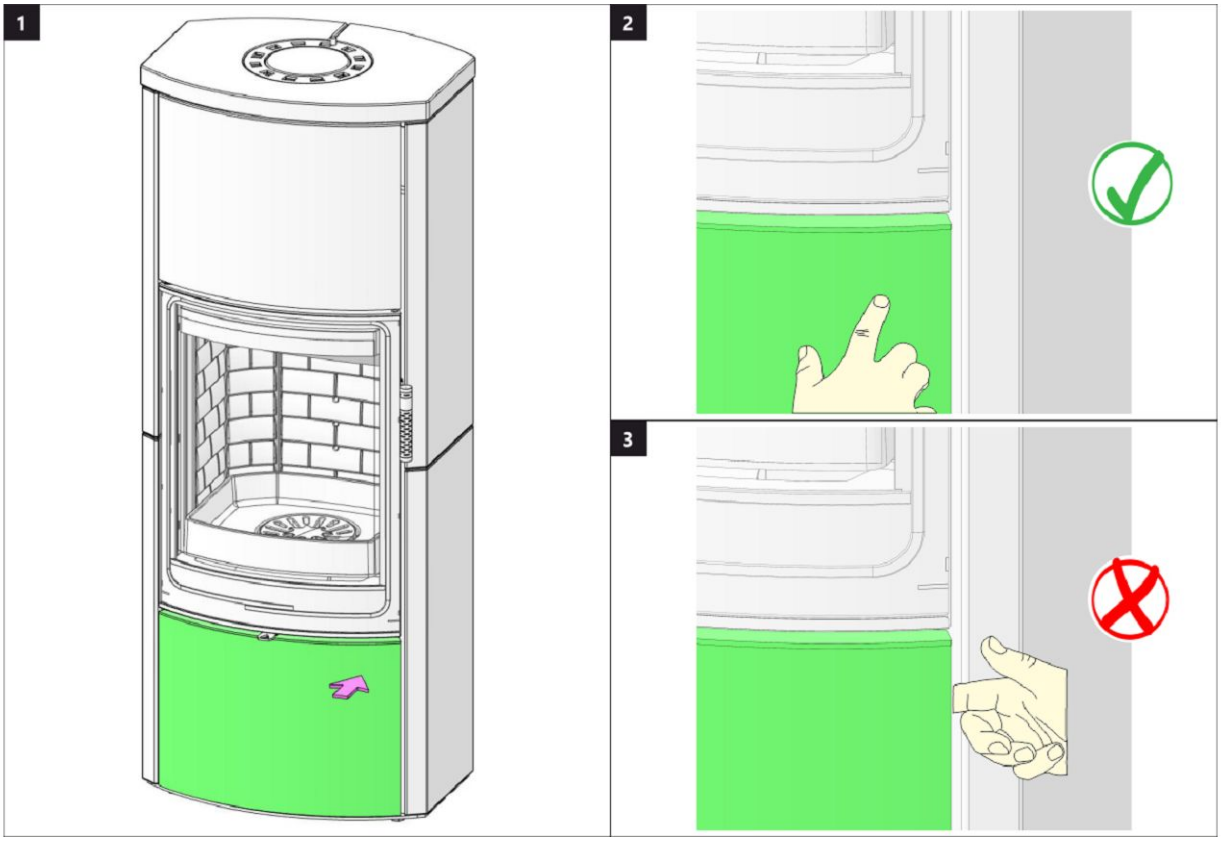

Dveře dřevníku 2 | Dvere drevníka 2 | Drzwiczki schowka na drewno 2 | Fatároló ajtó 2

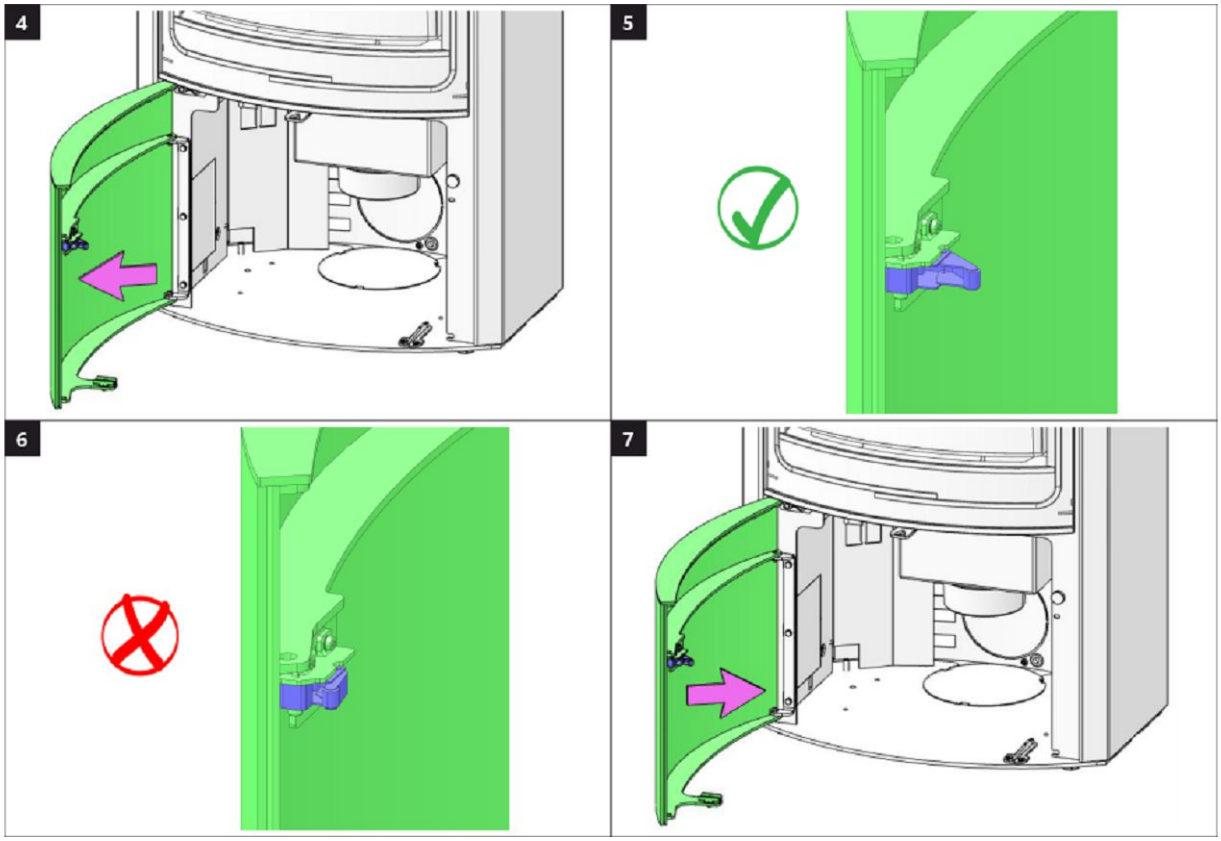

Spalovací komora 1 | Spal'ovacia komora 1 | Komora spalania 1 | Égőkamra 1

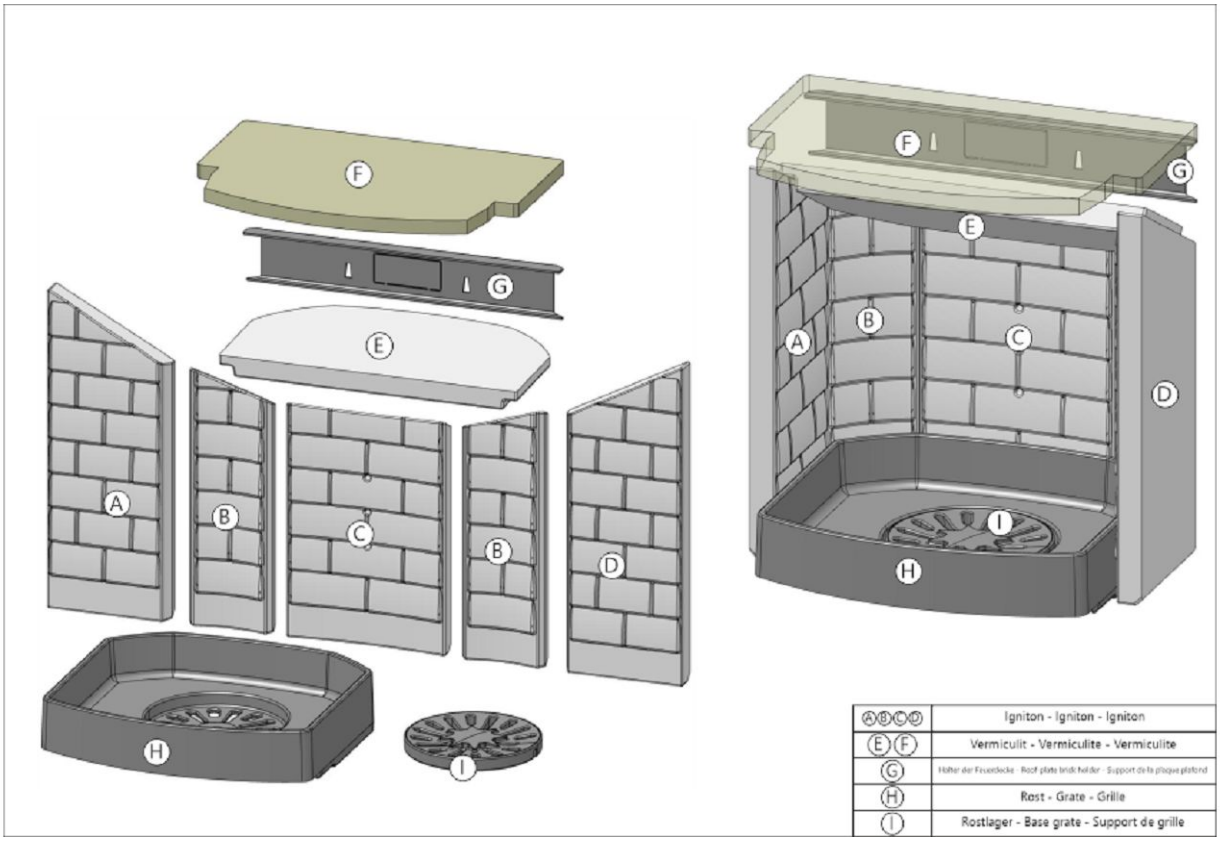

Spalovací komora 2 | Spal'ovacia komora 2 | Komora spalania 2 | Égőkamra 2

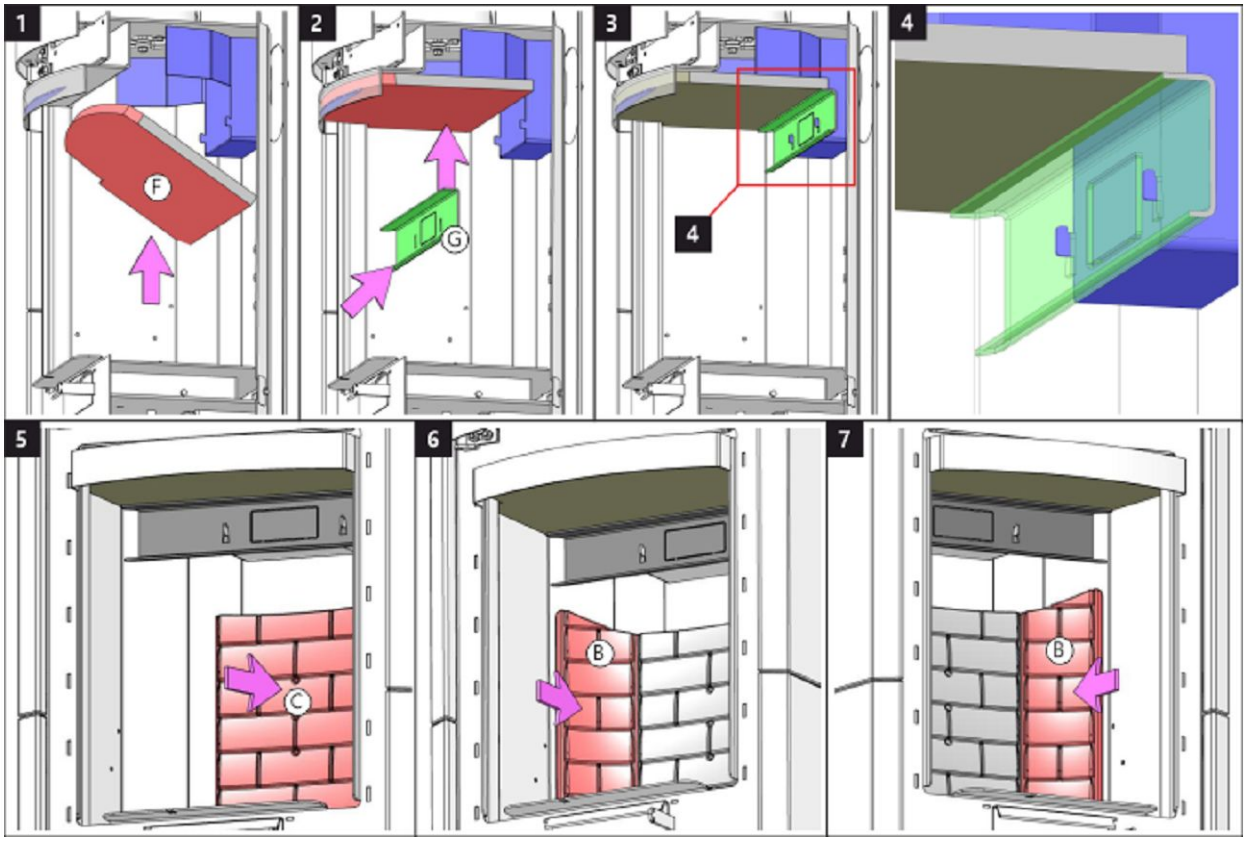

Spalovací komora 3 | Spal'ovacia komora 3 | Komora spalania 3 | Égőkamra 3

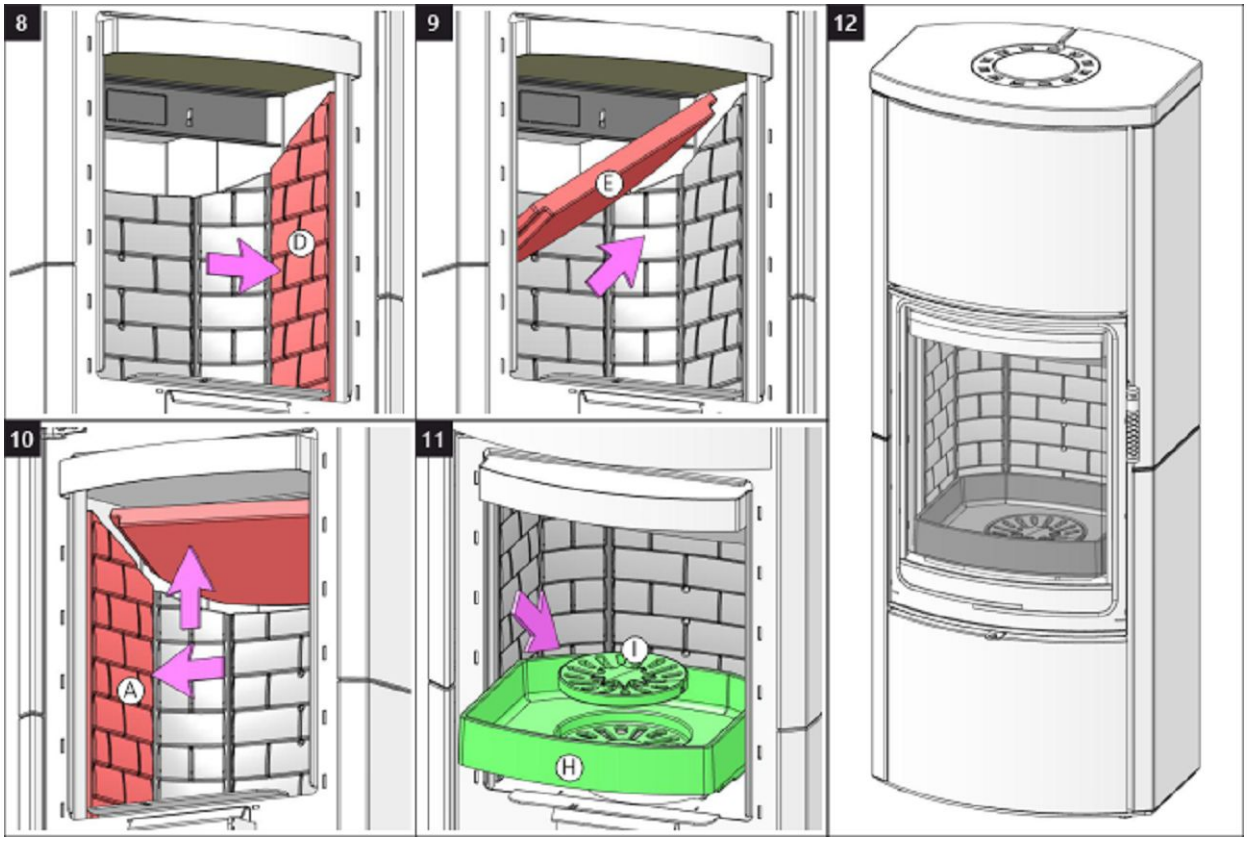

Storch Kamine GmbH

Mohnweg 1
90613 Großhabersdorf
Germany

www.storch-kamine.de

ECUX HG6 30

storch KAMINE

ECUADOR HG6 30 EX

NÁVOD K INSTALACI CZ

NÁVOD NA INŠTALÁCIU SK

INSTRUKCJA MONTAŻU PL

TELEPÍTÉSI ÚTMUTATÓ HU

ECUADOR HG6 30 EX

Při montáži výrobku musí být dodrženy všechny místní předpisy včetně těch, které se odkazují na národní a evropské normy. Montáž a instalace vámi vybraného výrobku musí být provedena pouze autorizovaným prodejcem **Storch Kamine GmbH** pro uznání záruky a bezvadné fungování výrobku. Tento výrobek není vhodný jako hlavní zdroj tepla k vytápění.

Návod k použití

Vezměte na vědomí informace a pokyny uvedené ve Všeobecném návodu.

Provozní tah komínu

Provozní tah 12 Pa. Maximální provozní tah 20 Pa. Tah měříme za plného provozu výrobku. Doporučujeme instalovat regulátor tahu, který je obzvláště nutný při instalaci automatické regulace hoření.

Schválené palivo

Suché kusové dřevo se zbytkovou vlhkostí do 20 %. Vždy musí být dodržena průměrná spotřeba paliva – 2,04 kg/h. Doporučená délka je cca 250-350 mm. Závisí na rozměru spalovací komory. Vždy použijte alespoň 2 ks dřeva.

Provozování výrobku

1 **Vypálení laku výrobku**

Proveďte první zátop s menším množstvím dřeva (cca ½ průměrné dávky). Nechejte pootevřená dvířka (cca 2 cm) tak, aby nedošlo k přilepení šňůry dvířek k laku a otevřete přívod vzduchu na maximum (Obr. C). Šetrným roztápěním zabráníte poškození laku a deformaci materiálů. Po vyhoření paliva na uhlíky můžete přistoupit k vypálení výrobku. Vyskládejte topeniště povolenou dávkou paliva. Nechejte lehce pootevřená dvířka (cca 2 cm). Musí dojít k dostatečnému vytvrzení laku pod dvířky. Až tato dávka vyhoří, proveďte další minimálně 2 až 3 přikládky povolenou dávkou paliva nyní již se zavřenými dvířky a otevřeným přívodem vzduchu na maximum (Obr. C). Vypalování laku je doprovázeno zápachem, který přetrvává po celou dobu vypálení laku, a proto tento proces provádějte pouze při dostatečném větrání místnosti.

2 **Zátop**

Ovladač přívodu vzduchu dejte do pozice otevření (Obr. C), není-li automatická regulace hoření. Otevřete litinový rošt, pokud je. Pro zátop použijte max. dvojnásobné množství průměrné dávky paliva. Vyložte na dno topeniště nejdříve větší polena a na ně pak navrstvěte jemnější polínka suchého kusového dřeva (Obr. 2) – zapalujte shora. K zapálení použijte podpalovač, jen pro to určený. Pokud je potřeba (oheň se po nějaké době nepodařilo rozhořet), nechejte dvířka na krátkou dobu otevřená (cca 2 cm), aby se k ohni dostalo dostatečné množství vzduchu. Následně při standardním topení nechejte dvířka vždy zavřená. Během zátopu nepřikládejte, dokud nezhasne plamen.

3 **Topení a přikládka**

Při přikládce pootevřete dvířka topeniště na cca 2 cm a vyčkejte přibližně 10 s, aby se vyrovnal tlak v místnosti. Zabráníte tak možnému úniku popela a kouře do místnosti. Přikládejte pouze takové množství dřeva, které je pro tento výrobek vhodné viz průměrná spotřeba paliva (Obr. 4). Po přiložení uzavřete dvířka topeniště. Doporučujeme nastavit ovladač vzduchu při jmenovitém výkonu do optimální pozice (Obr. B, B1). Nepřikládejte, dokud dřevo neshoří na uhlíky.

4 **Ukončení topení**

Po vyhoření topeniště uzavřete ovladače vzduchu. Uzavřením ovladače vzduchu zamezíte nežádoucímu úniku naakumulovaného tepla do komína (Obr. A).

1 příprava paliva na zátop
2 vyskládání dřeva v topeništi
3 zapálení dřeva od shora
4 přikládka

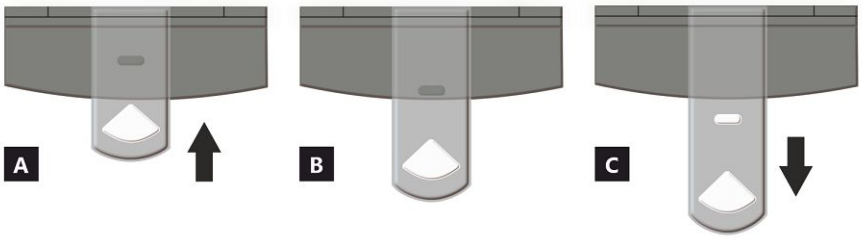

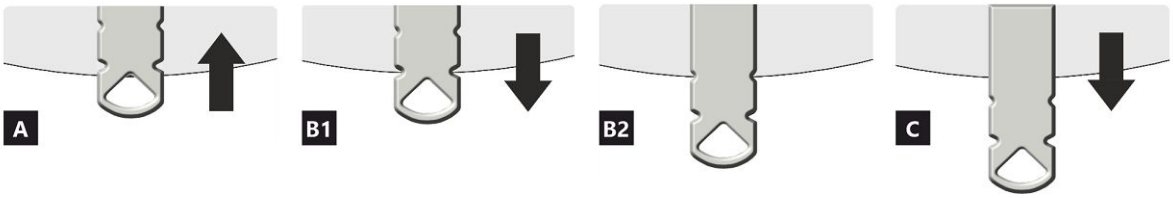

OVLADAČ PŘÍVODU VZDUCHU

A zavřen
B otevřen – topení na jmenovitý výkon (optimální provoz)
C otevřen – poloha při zatápění (uvedení do provozu)

A zavřen
B1 otevřen – topení na jmenovitý výkon (optimální provoz)
B2 otevřen – primární vzduch uzavřen
C otevřen – poloha při zatápění (uvedení do provozu)

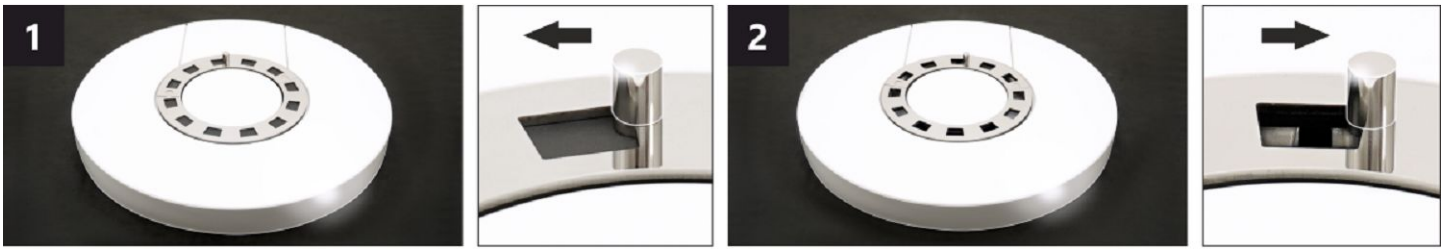

OVLADAČ KONVEKČNÍHO VZDUCHU *

Nastavením polohy ovladače lze částečně regulovat intenzitu proudění teplého vzduchu konvekcí.

1 zavřen – pomalé proudění teplého vzduchu do prostoru místnosti, ve které je výrobek instalován.
2 otevřen – rychlé proudění teplého vzuchu do prostoru místnosti, ve které je výrobek instalován.

Poznámka: Uzavřený ovladač konvekčního vzduchu nevede k nadměrnému přehřívání výrobkům nedochází k jeho poškození.

***** Tento ovladač je k dispozici pouze u některých produktů.

ECUADOR HG6 30 EX

Deklarované vlastnosti výrobku

Harmonizovaná norma ✓ EN 16510-1 ed.2:2023 | EN 16510-2-1:2022 ✓ Ecodesign ✓ DIN+ ✓ BImSchV2 ✓ 15a B-VG 2015

Klasifikace výrobku		Type CA		
		Jmenovitý tepelný výkon (nom)	**Částečný tepelný výkon (part)**	
Energetická účinnost	η_{nom} | η_{part}	80	---	%
Sezónní účinnost při jmenovitém tepelném výkonu spotřebiče	ηs_{nom} | ηs_{part}	70	---	%
Index energetické účinnosti	EEI	106		
Energetický štítek		A		
Palivo		Kusové dřevo (Palivové dřevo)		
Doporučená délka paliva		250-350		mm
Průměrná spotřeba paliva		2,04	---	kg/h
Povolená dávka paliva		2,7		kg/h
Interval dodávky paliva		1 hodina		
Množství spalovacího vzduchu		25,9		m^3/h
Jmenovitý tepelný výkon	P_{nom} | P_{part}	7,0	---	kW
Jmenovitý tepelný výkon teplovodního výměníku	P_{Wnom} | P_{Wpart}	---	---	kW
Maximální provozní tlak vody	p_W	---		bar
Hmotnostní průtok suchých spalin	$\Phi_{f,\,g\,nom}$ | $\Phi_{f,\,g\,part}$	8,6	---	g/s
Průměrná teplota spalin		247	---	°C
Výstupní teplota spalin	T_{snom} | T_{spart}	296	---	°C
Provozní tah	p_{nom} | p_{part}	12	---	Pa
Teplotní třída komína		T400		
Připojení na společný komín		Ano		
Ukládání paliva do prostoru dřevníku Maximální oteplení dřeva ve dřevníku		Ano 13		 °C
Prach O_2 = 13 %	PM_{nom} | PM_{part}	26	---	mg/Nm^3
Emise spalin (CO ve spalinách při O_2 = 13 %)	CO_{nom} | CO_{part}	0,0638 797	--- ---	% mg/Nm^3
OGC O_2 = 13 %	OGC_{nom} | OGC_{part}	43	---	mg/Nm^3
NOx O_2 = 13 %	NO_{xnom} | NO_{xpart}	83	---	mg/Nm^3
Automatická regulace hoření		---	---	
Spotřeba elektrické energie v pohotovostním režimu	el_{SB}	---		kW
Spotřeba elektrické energie	el_{max} | el_{min}	---	---	kW
Ztráta stojícího vzduchu	V_h	---		m^3/h
Přerušovaný provoz | Nepřetržitý provoz	INT | CON	INT		

Základní technické údaje

Rozměry (Výška | Šířka | Hloubka)	H | W | L	1465 | 598 | 463	mm
Rozměry spalovací komory (Výška | Šířka | Hloubka)	H | W | L	400 | 400 | 346	mm
Rozměry dveří topeniště (Výška | Šířka | Hloubka)	H | W | L	--- | --- | ---	mm
Výška osy zadního (bočního) vývodu		1021	mm
Objem teplovodního výměníku		---	l
Průměr kouřovodu		150	mm
Průměr kouřového hrdla	d_{out}	150	mm
Průměr centrálního přívodu vzduchu		125	mm
Max. délka centrálního přívodu vzduchu		5000	mm
Hmotnost	m	186	kg
Nosnost	m_{chim}	200	kg

ECUADOR HG6 30 EX

Vytápěcí schopnost (výhřevnost)
minimální velikost místnosti pro instalaci výrobku

Izolace domu – velmi dobrá (20 W/m³)	např. nový, zateplený dům / trvale obyvatelný	240	m³
Izolace domu – dobrá (22,5 W/m³)		213	m³
Izolace domu – střední (32 W/m³)		150	m³
Izolace domu – špatná (45 W/m³)		107	m³
Izolace domu – velmi špatná (50 W/m³)	např. starý, nezateplený dům / chata / chalupa	96	m³

Vzdálenost od hořlavých materiálů
s neizolovaným kouřovodem (uvedeno na výrobním štítku) **Poznámka**

Zadní	d_R	200	mm
Čelní	d_P	1200	mm
Čelní k podlaze	d_F	450	mm
Boční	d_S	450	mm
Boční se sklem	d_{S1}	---	mm
Boční – výklenek	d_{S2}	350	mm
Boční – umístění 45°	d_{S3}	100	mm
Boční záření	d_L	300	mm
Od podlahy	d_B	10	mm
Od stropu	d_C	750	mm

Vzdálenost od hořlavých materiálů s izolovaným kouřovodem *

Zadní	d_R	---	mm
Boční	d_S	---	mm

Vzdálenost od hořlavých materiálů se závěsným plechem (stíněním)

Zadní	d_R	---	mm
Boční	d_S	---	mm

Vzdálenost od hořlavých materiálů s izolovaným kouřovodem a závěsným plechem (stíněním) *

Zadní	d_R	---	mm
Boční	d_S	---	mm

Vzdálenost od nehořlavých materiálů

Zadní	d_{Rnon}	80	mm
Boční	d_{Snon}	200	mm
Boční – výklenek	d_{S2non}	80	mm

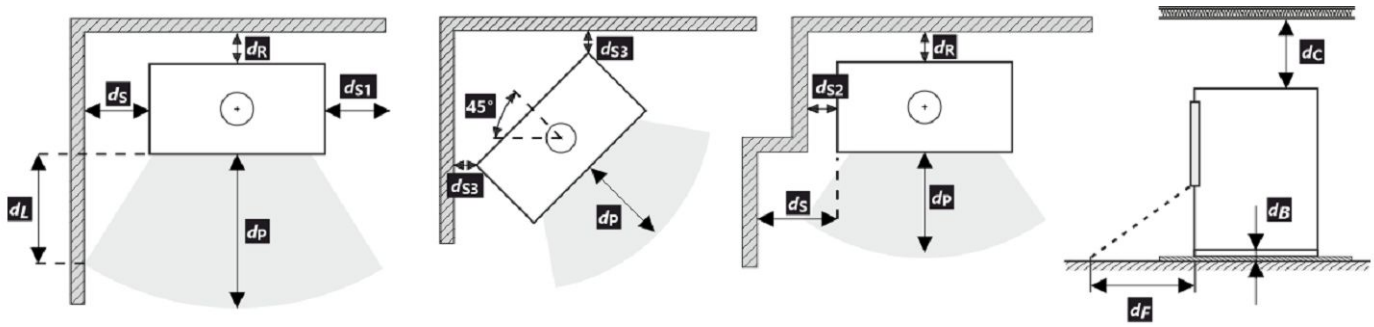

Při montáži a provozu výrobku musí být dodrženy všechny místní předpisy včetně předpisů, které se týkají národních a evropských norem.

V případě, že kvůli radiaci není hodnota 65 K na podlaze vpředu nebo na bočních stěnách překročena, d_F nebo d_L může být deklarováno 0 mm.

* Vzdálenost předpokládá použití izolovaného kouřovodu s izolací min. tl. 25 mm až po výrobek.

Vzdálenost od hořlavých (nehořlavých) materiálů – zadní napojení kouřovodu

Zadní	d_R	200	mm
Boční	d_S	450	mm

Zadní napojení kouřovodu

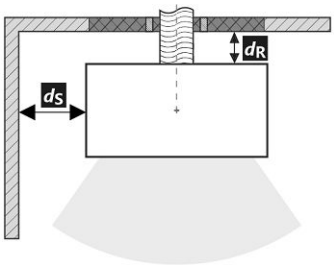

Prostup kouřovodu stěnou z hořlavé hmoty ČSN 06 1008

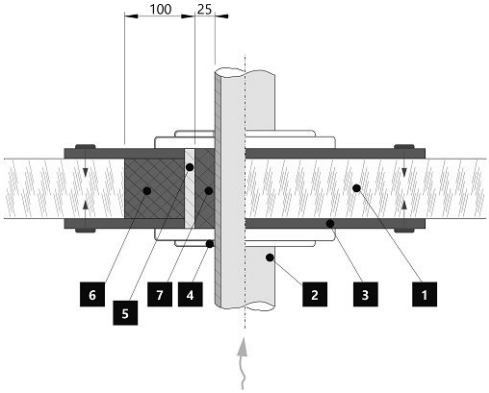

1. Stěna
2. Kouřovod
3. Krycí deska (nehořlavá, nekovová)
4. Růžice
5. Ochranná trubka
6. Izolační výplň (nehořlavá, např. skelná vlákna)
7. Izolační výplň (nehořlavá, např. kamnářská hlína)

Vzdálenost od hořlavých (nehořlavých) materiálů – zadní napojení izolovaného kouřovodu

Zadní	d_R	---	mm
Boční	d_S	---	mm

Zadní napojení izolovaného kouřovodu

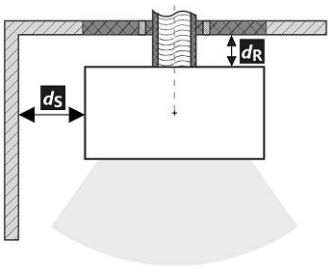

Prostup kouřovodu stěnou z hořlavé hmoty ČSN 06 1008

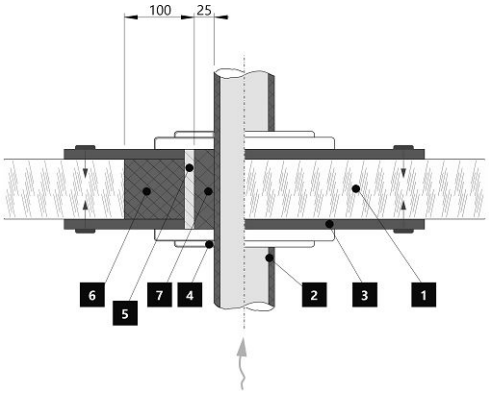

1. Stěna
2. Izolovaný kouřovod
3. Krycí deska (nehořlavá, nekovová)
4. Růžice
5. Ochranná trubka
6. Izolační výplň (nehořlavá, např. skelná vlákna)
7. Izolační výplň (nehořlavá, např. kamnářská hlína)

Upozornění

Pokud jsou výrobky instalovány v prostorech, kde je odsáván vzduch ventilátory, digestořemi, větracím, vytápěcím nebo odvětrávacím zařízením, je nutno zajistit dostatečný přísun vzduchu – centrální přívod vzduchu (CPV). Před plánovanou přikládkou vypněte veškerá odvětrávací zařízení ve vašem domě.

Výrobek musí být instalován na nehořlavých podlahách s přiměřenou nosností.

Již při samotné instalaci je nutno zajistit přiměřený přístup pro čištění a údržbu vašeho výrobku, kouřovodu a komína, pokud tento výrobek není možno čistit z jiného místa např. střechy nebo dvířek k tomu účelu určených.

Výrobek a jeho spalinové cesty je potřeba pravidelně a důkladně překontrolovat a čistit vždy před i po topné sezóně.

Přečtěte si pozorně všeobecný návod.

Hranice systému

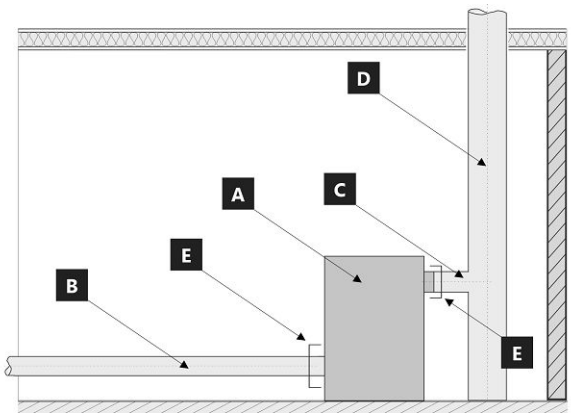

Hranice systému pro zařízení: ČSN EN 16510-1 ed. 2:2023

A Výrobek
B Potrubí spalovacího vzduchu (CPV)
C Spojovací potrubí kouřovodu
D Komín
E Hranice systému

POZICE E

C Spojovací potrubí kouřovodu

B Potrubí spalovacího vzduchu (CPV)

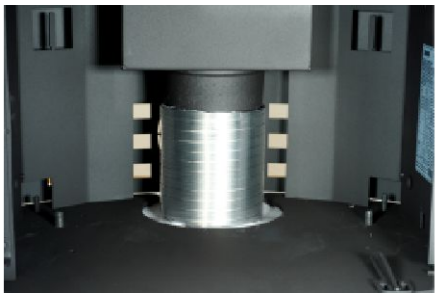

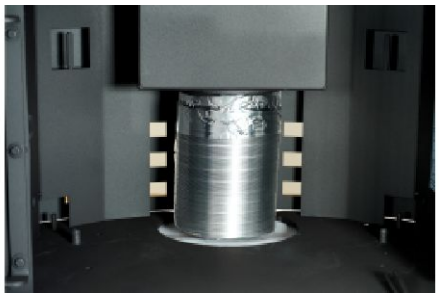

Výrobní štítek

1. Název výrobce nebo registrovaná ochranná známka
2. Sídlo společnosti, web
3. Značka shody CE, číslice znamenají rok vydání certifikátu
4. Typ, číslo nebo označení modelu pro identifikaci výrobku
5. Specifikace výrobku
6. Doporučené palivo
7. Klasifikace výrobku
8. Platné normy
9. Tabulka hodnot
   nom – hodnoty při jmenovitém tepelném výkonu
   part – hodnoty při částečném tepelném výkonu
   P – tepelný výkon
   P_W – tepelný výkon teplovodního výměníku
   ŋ – energetická účinnost
   CO – CO emise při 13 % O_2
   NO_x – NO_x při 13 % O_2
   OGC– OGC při 13 % O_2
   PM – prach při 13 % O_2
   p – minimální tah komínu
   p_W – maximální provozní tlak
   Bezpečnostní vzdálenosti od hořlavých materiálů:
   d_R – zadní
   d_S – boční
   d_C – od stropu
   d_P – čelní
   d_F – čelní k podlaze
   d_L – boční záření
   d_B – od podlahy
   Bezpečnostní vzdálenosti od nehořlavých materiálů:
   d_{Rnon} – zadní
   d_{Snon} – boční
   d_{S2non} – boční (výklenek)
   Vlastnosti výrobku:
   W_{max} – maximální elektrický příkon
   T_s – výstupní teplota spalin
   V_h – stálá ztráta vzduchu
   d_{out} – průměr kouřového hrdla
   H – výška
   W – šířka
   L – hloubka
   NPD (No Performance Determined) – mezinárodní zkratka, kterou lze použít, pokud není uvedena žádná vlastnost či parametr. Označení je v souladu s nařízením EU č. 305/2011.
10. Dokument: Prohlášení o vlastnostech
11. Instrukce
12. Čárový kód | Výrobní číslo

ECUADOR HG6 30 EX

Pri montáži výrobku musia byť dodržané všetky miestne predpisy, vrátane tých, ktoré odkazujú na národné a európske normy. Montáž a inštalácia vami vybraného výrobku musí byť vykonaná iba autorizovaným predajcom **Storch Kamine GmbH**, na uznanie záruky a bezchybné fungovanie výrobku. Tento výrobok nie je vhodný ako hlavný zdroj tepla na vykurovanie.

Návod na použitie

Vezmite na vedomie informácie a pokyny uvedené vo všeobecných pokynoch.

Prevádzkový ťah komína

Prevádzkový ťah 12 Pa. Maximálny prevádzkový ťah 20 Pa. Ťah sa meria, keď je výrobok v plnej prevádzke. Odporúčame nainštalovať regulátor ťahu, ktorý je potrebný najmä pri inštalácii automatickej regulácie spaľovania.

Prípustné palivá

Suché kusové drevo so zvyškovou vlhkosťou do 20 %. Priemerná spotreba paliva – 2,04 kg/h musí byť vždy dodržaná. Odporúčaná dĺžka je približne 250-350 mm. Závisí to od veľkosti spaľovacej komory. Vždy používajte aspoň 2 ks dreva.

Prevádzka výrobku

1 **Vypaľovanie laku výrobku**

Prvé zakúrení vykonajte s menším množstvom menšieho dreva (približne ½ priemernej dávky). Dvere nechajte pootvorené (približne 2 cm), aby sa šnúra dverí neprilepila na lak, a otvorte prívod vzduchu na maximum (Obr. C). Šetrné zakúrenie zabráni poškodeniu laku a deformácii materiálov. Keď sa palivo vyhorí na uhlíky, môžete pristúpiť k vypaľovaní výrobku. Do ohniska vložte povolené množstvo paliva, menšie drevo. Dvere nechajte mierne pootvorené (asi 2 cm). Lak pod dverami sa musí nechať dostatočne vytvrdnúť. Keď táto dávka vyhorí, vykonajte aspoň 2 alebo 3 ďalšie priloženie s povolenou dávkou paliva, teraz so zatvorenými dvierkami a s otvoreným prívodom vzduchu na maximum (Obr. C). Vypaľovanie farby je sprevádzané zápachom, ktorý pretrváva počas celého vypaľovania, preto tento proces vykonávajte len vtedy, keď je miestnosť dostatočne vetraná.

2 **Rozkúrenie**

Ovládač prívodu vzduchu dajte do polohy otvorenie (Obr. C), okrem prípadov, keď je k dispozícii automatická regulácia spaľovania. Otvorte liatinový rošt, ak je. Použite max. dvojnásobok priemerného množstva paliva pre oheň. Na dno ohniska položte väčšie polená a potom na ne navrstvite jemnejšie polená zo suchého kusového dreva (Obr. 2). Na zapálenie ohňa použite podpaľovač určený len na tento účel. Ak je to potrebné (oheň sa po určitom čase nerozhorí), nechajte dvierka na krátky čas otvorené (asi 2 cm), aby sa k ohňu dostal dostatok vzduchu. Pri štandardnom vykurovaní nechajte dvere vždy zatvorené. Počas ohňa nepridávajte palivo, kým plameň nezhasne.

3 **Vykurovanie a prikladanie paliva**

Pri prikladaní otvorte dvierka ohniska približne na 2 cm a počkajte približne 10 sekúnd, aby sa vyrovnal tlak v miestnosti. Tým sa zabráni možnému úniku popola a dymu do miestnosti. Pridajte len také množstvo dreva, ktoré je vhodné pre tento výrobok, pozri priemernú spotrebu paliva (Obr. 4). Po pridaní zatvorte dvierka ohniska. Odporúča sa nastaviť reguláciu vzduchu do optimálnej polohy pri menovitom výkone (Obr. B, B1). Drevo nepridávajte, kým sa nerozhorí na uhlíky.

4 **Ukončenie vykurovania**

Po vyhorení ohniska zatvorte regulátory vzduchu. Uzavretím regulácie vzduchu sa zabráni nežiaducemu úniku nahromadeného tepla do komína (obr. A).

1 príprava paliva na rozkúrenie
2 poukladanie dreva v ohnisku
3 zapálenie dreva zhora
4 prikladanie

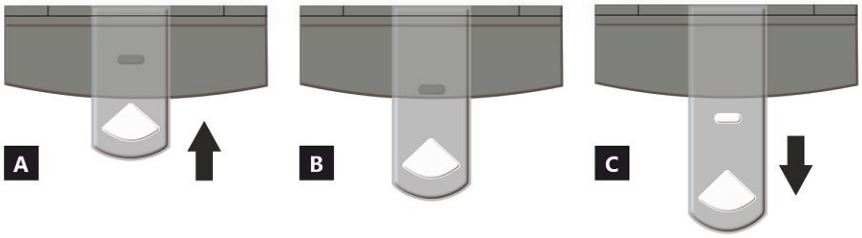

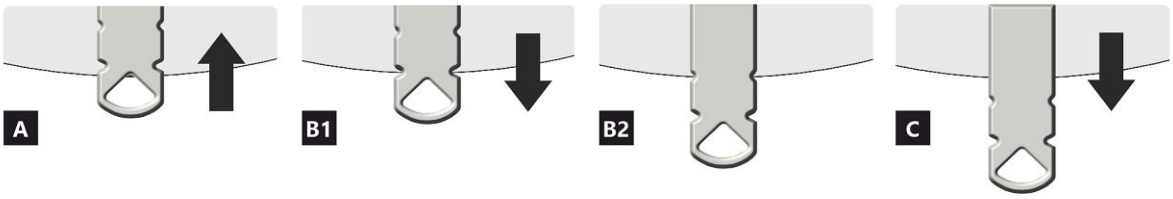

REGULÁTOR PRÍVODU VZDUCHU

A uzavretý
B otvorený – vykurovanie pri menovitom výkone (optimálna prevádzka)
C otvorený – poloha pri spustení vykurovania (uvedenie výrobku do prevádzky)

A uzavretý
B1 otvorený – vykurovanie pri menovitom výkone (optimálna prevádzka)
B2 otvorený – primárny vzduch uzavretý
C otvorený – poloha pri spustení vykurovania (uvedenie výrobku do prevádzky)

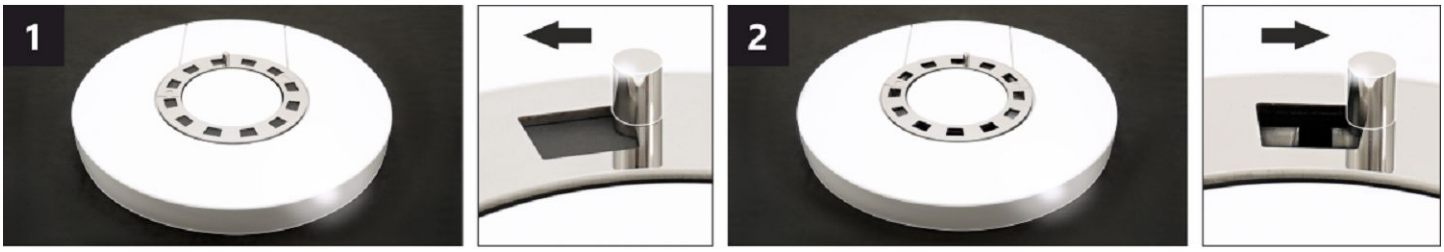

REGULÁTOR KONVEKČNÉHO VZDUCHU *

Nastavením polohy regulátora je možné čiastočne regulovať intenzitu prúdenia teplého vzduchu konvekciou.

1 uzavretý – pomalé prúdenie teplého vzduchu do priestoru miestnosti, v ktorej je výrobok inštalovaný.
2 otvorený – rýchle prúdenie teplého vzduchu do priestoru miestnosti, v ktorej je výrobok inštalovaný.

Poznámka: Uzavretý regulátor konvekčného vzduchu nevedie k nadmernému prehrievaniu výrobku, nedochádza k jeho poškodeniu.

***** Tento regulátor je k dispozícii iba pri niektorých produktoch.

ECUADOR HG6 30 EX

Deklarované vlastnosti výrobku

Harmonizovaná norma ✓ EN 16510-1 ed.2:2023 | EN 16510-2-1:2022 ✓ Ecodesign ✓ DIN+ ✓ BImSchV2 ✓ 15a B-VG 2015

Klasifikácia výrobku		Type CA		
		Menovitý tepelný výkon (nom)	**Čiastočný tepelný výkon (part)**	
Energetická účinnosť	η_{nom} | η_{part}	80	---	%
Sezónna účinnosť pri menovitom tepelnom výkone spotrebiča	ηs_{nom} | ηs_{part}	70	---	%
Index energetickej účinnosti	EEI	106		
Energetický štítok		A		
Palivo		Kusové drevo (Palivové drevo)		
Dĺžka paliva		250-350		mm
Priemerná spotreba paliva		2,04	---	kg/h
Povolená dávka paliva		2,7		kg/h
Interval dodávky paliva		1 hodina		
Množstvo spaľovacieho vzduchu		25,9		m^3/h
Menovitý tepelný výkon	P_{nom} | P_{part}	7,0	---	kW
Menovitý tepelný výkon teplovodného výmenníka	P_{Wnom} | P_{Wpart}	---	---	kW
Maximálny prevádzkový tlak vody	p_W	---		bar
Hmotnostný prietok suchých spalín	$\Phi_{f,\,g\,nom}$ | $\Phi_{f,\,g\,part}$	8,6	---	g/s
Priemerná teplota spalín		247	---	°C
Výstupná teplota spalín	T_{snom} | T_{spart}	296	---	°C
Prevádzkový ťah	p_{nom} | p_{part}	12	---	Pa
Teplotná trieda komína		T400		
Pripojenie na spoločný komín		Áno		
Skladovanie paliva v priestore kachlí na drevo Maximálne zohrievanie dreva v kachliach na drevo		Áno 13		 °C
Prach O_2 = 13 %	PM_{nom} | PM_{part}	26	---	mg/Nm^3
Emisie spalín (CO v spalinách pri O_2 = 13 %)	CO_{nom} | CO_{part}	0,0638 797	--- ---	% mg/Nm^3
OGC O_2 = 13 %	OGC_{nom} | OGC_{part}	43	---	mg/Nm^3
NOx O_2 = 13 %	NO_{xnom} | NO_{xpart}	83	---	mg/Nm^3
Automatická regulácia spaľovania		---	---	
Spotreba elektrickej energie v pohotovostnom režime	el_{SB}	---		kW
Spotreba elektrickej energie	el_{max} | el_{min}	---	---	kW
Strata stojaceho vzduchu	V_h	---		m^3/h
Prerušovaná prevádzka | Nepretržitá prevádzka	INT | CON	INT		

Základní technické údaje

Rozmery (Výška | Šírka | Hĺbka)	H | W | L	1465 | 598 | 463	mm
Rozmery spaľovacej komory (Výška | Šírka | Hĺbka)	H | W | L	400 | 400 | 346	mm
Rozmery dvierok ohniska (Výška | Šírka | Hĺbka)	H | W | L	--- | --- | ---	mm
Výška osi zadného (bočného) vývodu		1021	mm
Objem teplovodného výmenníka		---	l
Priemer dymovodu		150	mm
Priemer dymového hrdla	d_{out}	150	mm
Priemer centrálneho prívodu vzduchu		125	mm
Max. dĺžka (potrubie) centrálneho prívodu vzduchu		5000	mm
Hmotnosť	m	186	kg
Nosnosť	m_{chim}	200	kg

Vykurovacia schopnosť (výhrevnosť)
minimálna veľkosť miestnosti pre inštaláciu výrobku

Izolácia domu – veľmi dobrá (20 W/m³)	napr. nový, zateplený dom / trvalo obývateľný	240	m³
Izolácia domu – dobrá (22,5 W/m³)		213	m³
Izolácia domu – stredná (32 W/m³)		150	m³
Izolácia domu – zlá (45 W/m³)		107	m³
Izolácia domu – veľmi zlá (50 W/m³)	napr. starý, nezateplený dom / chata / chalupa	96	m³

Vzdialenosť od horľavých materiálov
s neizolovaným dymovodom (uvedené na výrobnom štítku) **Poznámka**

Zadná	d_R	200	mm
Čelná	d_P	1200	mm
Čelná k podlahe	d_F	450	mm
Bočná	d_S	450	mm
Bočná presklená stena	d_{S1}	---	mm
Bočná – výklenok	d_{S2}	350	mm
Bočná – umiestnenia 45°	d_{S3}	100	mm
Bočné žiarenie	d_L	300	mm
Od podlahy	d_B	10	mm
Od stropu	d_C	750	mm

Vzdialenosť od horľavých materiálov s izolovaným dymovodom *

Zadná	d_R	---	mm
Bočná	d_S	---	mm

Vzdialenosť od horľavých materiálov so závesným plechom (tienením)

Zadná	d_R	---	mm
Bočná	d_S	---	mm

Vzdialenosť od horľavých materiálov s izolovaným dymovodom a závesným plechom (tienením) *

Zadná	d_R	---	mm
Bočná	d_S	---	mm

Vzdialenosť od nehorľavých materiálov

Zadná	d_{Rnon}	80	mm
Bočná	d_{Snon}	200	mm
Bočná – výklenok	d_{S2non}	80	mm

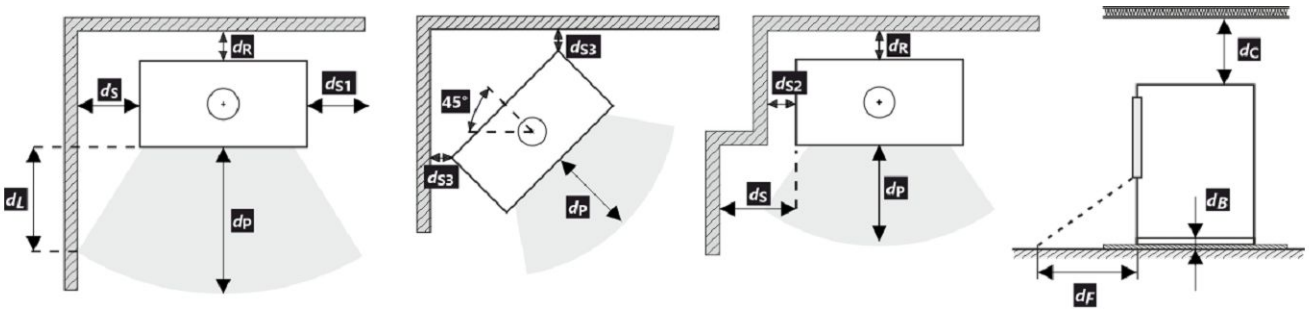

Pri montáži a prevádzke výrobku musia byť dodržané všetky miestne predpisy vrátane predpisov, ktoré sa týkajú národných a európskych noriem.

V prípade, že kvôli radiácii nie je hodnota 65 K na podlahe vpredu alebo na bočných stenách prekročená, d_F alebo d_L môže byť deklarované 0 mm.

* Vzdialenosť predpokladá použitie izolovaného dymovodu s minimálnou hrúbkou izolácie 25 mm až po výrobok.

Vzdialenosť od horľavých (nehorľavých) materiálov – pripojenie zadného dymovodu

Zadná	d_R	200	mm
Bočná	d_S	450	mm

Pripojenie zadného dymovodu

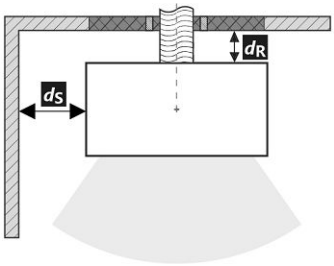

Prechod dymovodu cez stenu z horľavého materiálu

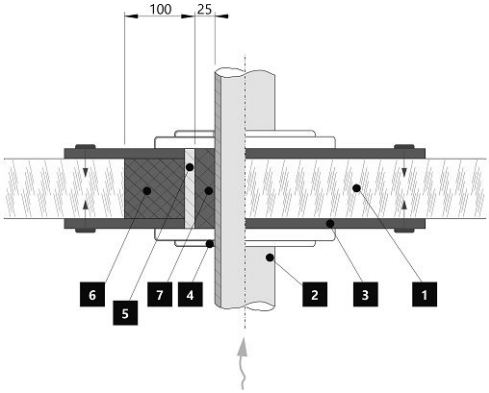

1. Stena
2. Dymovod
3. Krycia doska (nehorľavá, nekovová)
4. Krytka
5. Ochranná rúra
6. Izolačná výplň (nehorľavá, napr. skelná vlákna)
7. Izolačná výplň (nehorľavá, napr. kamnárska hlina)

Vzdialenosť od horľavých (nehorľavých) materiálov – pripojenie zadného izolovaného dymovodu

Zadná	d_R	---	mm
Bočná	d_S	---	mm

Pripojenie zadného dymovodu (izolované)

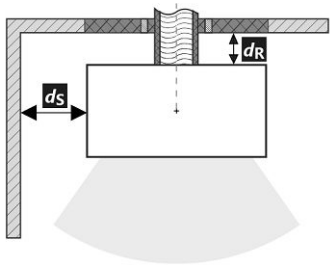

Prechod dymovodu cez stenu z horľavého materiálu

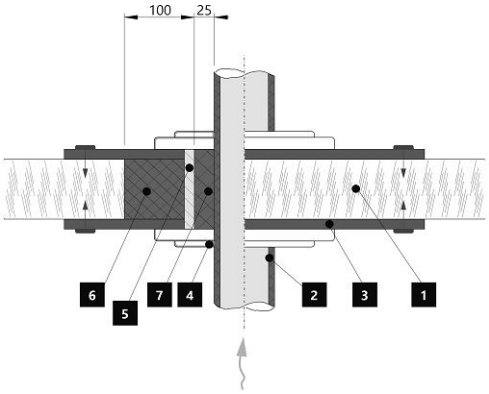

1. Stena
2. Izolovaný dymovod
3. Krycia doska (nehorľavá, nekovová)
4. Krytka
5. Ochranná rúra
6. Izolačná výplň (nehorľavá, napr. skelná vlákna)
7. Izolačná výplň (nehorľavá, napr. kamnárska hlina)

Upozornenie

Ak sú výrobky inštalované v priestoroch, kde sa vzduch odvádza pomocou ventilátorov, digestorov, vetracích, vykurovacích alebo ventilačných zariadení, musí byť zabezpečený dostatočný prívod vzduchu (CPV). Náš výrobok sa neodporúča používať v spojení s týmito zariadeniami.

Výrobok sa musí inštalovať na podlahy s primeranou nosnosťou.

Počas inštalácie musí byť zabezpečený primeraný prístup na čistenie a údržbu vášho výrobku, dymovodu a komína, pokiaľ sa výrobok nedá čistiť z iného miesta, napríklad zo strechy alebo dverí určených na tento účel.

Výrobok a jeho dymovod sa musia pravidelne a dôkladne kontrolovať a čistiť pred vykurovacou sezónou a po nej.

Pozorne si prečítajte všeobecné pokyny.

Hranica systému

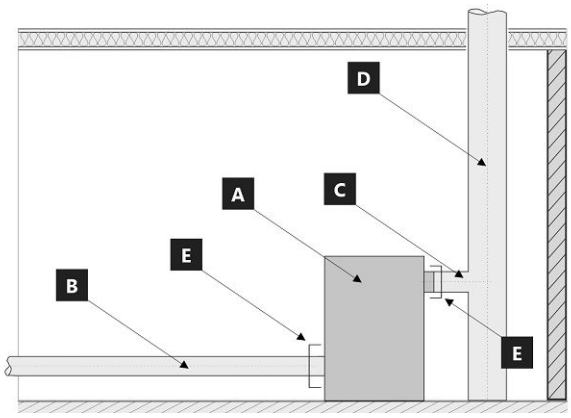

Hranice systému pre zariadenie: EN 16510-1 ed. 2:2023

A Výrobok
B Potrubie spaľovacieho vzduchu
C Spojovacie potrubie dymovodu
D Komín
E Hranica systému

POZÍCIE E

C Spojovacie potrubie dymovodu

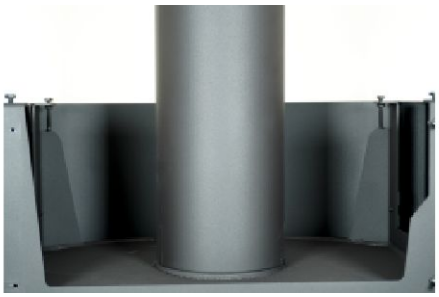

B Potrubie spaľovacieho vzduchu

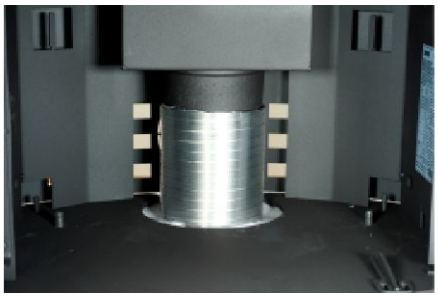

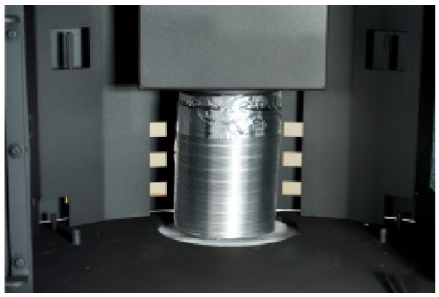

Výrobný štítok

1. Názov výrobcu alebo registrovaná ochranná známka
2. Sídlo spoločnosti, webová stránka
3. Označenie zhody, číslice označujú rok vydania osvedčenia
4. Typ, číslo či označenie modelu na indentifikáciu výrobku
5. Špecifikácia výrobku
6. Odporúčané palivo
7. Klasifikácia výrobku
8. Platné normy
9. Tabuľka hodnôt

   nom – hodnoty pri menovitom tepelnom výkone

   part – hodnoty pri čiastočnom tepelnom výkone

   P – tepelný výkon

   P_W – tepelný výkon teplovodného výmennika

   η – energetická účinnosť

   CO – CO emisie pri 13 % O_2

   NO_x – NO_x pri 13 % O_2

   OGC– OGC pri 13 % O_2

   PM – prach pri 13 % O_2

   p – minimálny ťah komína

   p_W – maximálny prevádzkový tlak

   Bezpečnostné vzdialenosti od horľavých materiálov:

   d_R – zadná

   d_S – bočná

   d_C – od stropu

   d_P – čelná

   d_F – čelná k podlahe

   d_L – bočné žiarenie

   d_B – od podlahy

   Bezpečnostné vzdialenosti od od nehorľavých materiálo

   d_{Rnon} – zadná

   d_{Snon} – bočná

   d_{S2non} – bočná (výklenok)

   Vlastnosti výrobku:

   W_{max} – maximálny elektrický príkon

   T_s – výstupná teplota spalín

   V_h – strata stojaceho vzduchu

   d_{out} – priemer dymového hrdla

   H – výška

   W – šírka

   L – hĺbka

   NPD (No Performance Determined) – medzinárodná skratka, ktorú možno použiť, ak nie je špecifikovaná žiadna funkcia alebo parameter. Označenie je v súlade s nariadením EÚ 305/2011.
10. Dokument: Vyhlásenie o vlastnostiach
11. Inštrukcie
12. Čiarový kód | výrobné číslo

ECUADOR HG6 30 EX

Podczas montażu muszą być dotrzymane wszystkie miejscowe przepisy, łącznie z tymi, które odnoszą się do norm narodowych i UE. Montaż i instalacja modelu który zakupiliście musi być wykonany przez autoryzowanego sprzedawcę marki **Storch Kamine GmbH**, dla uznania gwarancji i bezawaryjnego funkcjonowania produktu. Ten produkt nie jest do zastosowań jako jedyne źródło ogrzewania.

Instrukcja użytkowania

Zapoznajcie się z informacjami i wytycznymi zawartymi w ogólnych instrukcjach.

Ciąg kominowy

Optymalny ciąg kominowy 12 Pa. Maksymalny ciąg kominowy 20 Pa. Ciąg mierzymy podczas pełnej pracy paleniska. Sugerujemy instalowania regulatora ciągu kominowego, zwłaszcza gdy proces palenia jest sterowany automatyczną regulacją.

Zalecany opał

Suche, kawałkowe drewno o wilgotności max. 20 %. Zawsze musi być dotrzymana średnia dawka opału – 2,04 kg/h. Sugerowana długość polan 250-350 mm. Zależy to od wielkości komory spalania. Zawsze używaj co najmniej 2 kawałków drewna.

Działanie produktu

1 Utwardzanie lakieru

Pierwsze palenie przeprowadźcie przy połowie zalecanej dawki drewna (ok. ½ średnie dawki). Pozostawcie uchylone drzwiczki (ok. 2 cm) tak aby niedoszło do przylepienia się sznura do farby na korpusie, dolot powietrza do komory spalania musi być całkowicie otwarty (Rys. C). Zredukowanym rozpalaniem zapobiegniecie pękaniu szamotu, na czas transportu jest on przyklejany do korpusu, dodatkowo ułatwi to prawidłowe utwardzanie / wypalanie lakieru. Po spaleniu pierwszej ½ dawki opału, można przystąpić do finalnego utwardzenia lakieru. Załaduj palenisko dopuszczalnej ilością paliwa używając drobnego drewna. Zostawcie lekko uchylone drzwiczki (ok. 2 cm). Musi dojść do dostatecznego utwardzenia się lakieru pod drzwiczkami. Po spaleniu tej dawki, kolejne minimum 2–3 palenia powinny odbywać się przy dopuszczalnej ilością paliwa, jednak też już przy zamkniętych drzwiczkach i maksymalnie otwarty dolotem powietrza do komory paleniska (Rys. C). Wypalaniu towarzyszy zapach, który trwa przez cały czas utwardzania lakieru, dlatego podczas tego procesu należy zapewnić prawidłowe wietrzenie pomieszczeń.

2 Rozpalanie

Suwak regulacji dolotu powietrza ustawcie w pozycji otwartej (Rys. C), jeśli niema automatycznej regulacji palenia. Do rozpalenia użyjcie maks. podwójnej ilości średnie dawki drewna. Włóżcie na dno paleniska grube polana, na wierzch ułóżcie drobniejsze kawałki drewna (Rys. 2). Do rozpalania należy używać podpałkę przeznaczoną do tego celu. Jeżeli zachodzi potrzeba (ogień nie chce się rozpalić przez dłuższy czas). Dla zwiększenia ilości powietrza pozostawcie na chwilę lekko uchylone drzwiczki (ok. 2 cm). Przy normalnym paleniu drzwiczki powinny być zawsze zamknięte. Podczas rozpalania nie dokładajcie, dopóki drewno całkiem nie spali się na czerwone węgielki.

3 Palenie i dokładanie

Podczas dokładania na ok. 10 sek. Należy lekko uchylić drzwiczki aby wyrównać ciśnienie w palenisku. W ten sposób unikniecie wypadania popiołu i wydostawania się dymu do wnętrza. Dokładajcie zawsze taką ilość drewna, która jest dla danego modelu określona w tabeli jako dawka nominalna (Rys. 4). Po dołożeniu zamknijcie drzwiczki paleniska. Radzimy ustawić suwak sterowania powietrza dla uzyskania mocy nominalnej w optymalnej pozycji (Rys. B, B1). Nie dokładajcie dopóki drewno nie spali się na czerwone węgielki.

4 Zakończenie palenia

Po zakończonym paleniu zamknijcie suwak sterowania powietrzem. Zamknięciem suwaka zapobiegniecie niepotrzebnemu wychłodzeniu paleniska i ucieczce zakumulowanemu ciepła do komina (Rys. A).

1 przygotowanie paliwa do rozpalenia
2 ułożenie drewna w palenisku
3 zapalić drewno z góry
4 dokładka

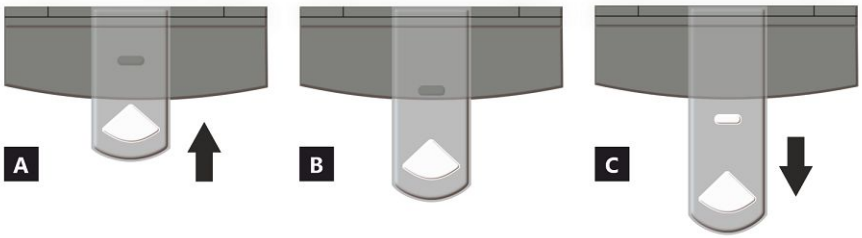

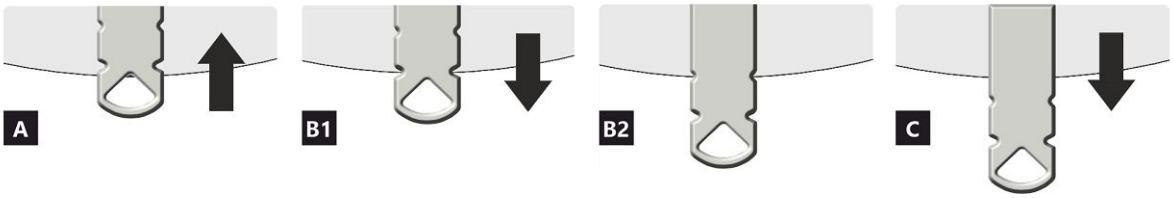

STEROWNIK NAWIEWU

A zamknięty
B otwarty – grzanie z mocą nominalną (praca optymalna)
C otwarty – pozycja na początku grzania (uruchomienie produktu)

A zamknięty
B1 otwarty – grzanie z mocą nominalną (praca optymalna)
B2 otwarty – powietrze pierwotne zamknięte
C otwarty – pozycja na początku grzania (uruchomienie produktu)

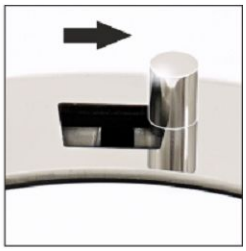

STEROWNIK POWIETRZA KONWEKCYJNEGO *

Poprzez zmianę położenia sterownika można częściowo regulować intensywność przepływu ciepłego powietrza konwekcyjnego.

1 zamknięty – powolny napływ ciepłego powietrza do pomieszczenia, w którym zainstalowany jest produkt.
2 otwarty – szybki napływ ciepłego powietrza do pomieszczenia, w którym zainstalowany jest produkt.

Uwaga: Zamknięta konwekcyjna regulacja powietrza nie powoduje nadmiernego przegrzania produktu, ani nie powoduje jego uszkodzenia.

* Ten sterownik jest dostępny tylko w niektórych produktach.

ECUADOR HG6 30 EX

Deklarowane właściwości produktu

Powiązana specyfikacja techniczna	✓ EN 16510-1 ed.2:2023 | EN 16510-2-1:2022 ✓ Ecodesign ✓ DIN+ ✓ BImSchV2 ✓ 15a B-VG 2015			
Klasyfikacja produktu		Type CA		
		Nominalna moc cieplna (nom)	**Częściowa moc cieplna (part)**	
Efektywność energetyczna	η_{nom} | η_{part}	80	---	%
Sezonowa efektywność energetyczna ogrzewania pomieszczeń	ηs_{nom} | ηs_{part}	70	---	%
Współczynnik efektywności energetycznej	EEI	106		
Etykieta energetyczna		A		
Opał		Kawałek drewna		
Długość polan		250-350		mm
Nominalna dawka opału		2,04	---	kg/h
Dopuszczalna dawka opału		2,7		kg/h
Interwał dokładania		1 godzina		
Ilość powietrza do spalania		25,9		m^3/h
Nominalna moc cieplna	P_{nom} | P_{part}	7,0	---	kW
Nominalna moc cieplna wymiennika ciepła	P_{Wnom} | P_{Wpart}	---	---	kW
Maksymalne ciśnienie robocze wody	p_W	---		bar
Masa cząstek stałych w spalinach	$\Phi_{f,\,g\,nom}$ | $\Phi_{f,\,g\,part}$	8,6	---	g/s
Średnia temperatura spalin		247	---	°C
Temperatura wyjściowa spalin	T_{snom} | T_{spart}	296	---	°C
Ciąg komin	p_{nom} | p_{part}	12	---	Pa
Klasa temperaturowa komina		T400		
Podłączenie do wspólnego komina		Tak		
Przechowywanie paliwa w obszarze schowka na drewno Maksymalne nagrzewanie drewna w schowku na drewno		Tak 13		 °C
Pył O_2 = 13 %	PM_{nom} | PM_{part}	26	---	mg/Nm^3
Emisja spalin (CO w gazach spalinowych przy O_2 = 13 %)	CO_{nom} | CO_{part}	0,0638 797	--- ---	% mg/Nm^3
OGC O_2 = 13 %	OGC_{nom} | OGC_{part}	43	---	mg/Nm^3
NOx O_2 = 13 %	NO_{xnom} | NO_{xpart}	83	---	mg/Nm^3
Automatyczna regulacja spalania		---	---	
Zużycie energii elektrycznej w trybie czuwania	el_{SB}	---		kW
Zużycie energii elektrycznej	el_{max} | el_{min}	---	---	kW
Utrata zastoju powietrza	V_h	---		m^3/h
Praca przerywana | Praca ciągła	INT | CON	INT		

Podstawowe dane techniczne

Wymiary podstawowe (Wysokość | Szerokość | Głębokość)	H | W | L	1465 | 598 | 463	mm
Wymiary komory spalania (Wys. | Szer. | Głęb.)	H | W | L	400 | 400 | 346	mm
Wymiary drzwiczek paleniska (Wys. | Szer. | Głęb.)	H | W | L	--- | --- | ---	mm
Wysokość osi tylnego (bocznego) wylotu spalin		1021	mm
Pojemność płaszcza wodnego		---	l
Średnica komina		150	mm
Średnica wylotu spalin	d_{out}	150	mm
Średnica CDP – centralnego doprowadzenia powietrza		125	mm
Maks. długość (rura) centralnego dopływu powietrza		5000	mm
Waga	m	186	kg
Nośność	m_{chim}	200	kg

ECUADOR HG6 30 EX

Moc grzewcza (wartość opałowa)
minimalna wielkość pomieszczenia do zainstalowania produktu

Izolacja domu – bardzo dobry (20 W/m³)	np. nowy, ocieplony dom / stałego mieszkalny	240	m³
Izolacja domu – dobra (22,5 W/m³)		213	m³
Izolacja domu – średni (32 W/m³)		150	m³
Izolacja domu – zły (45 W/m³)		107	m³
Izolacja domu – bardzo źle (50 W/m³)	np. stary, nieocieplony dom / domek / domek letniskowy	96	m³

Odległość od materiałów palnych
z nieizolowaną rurą dymową (podane na etykiecie produkcyjnej)

		Wskazówki	
Tylna	d_R	200	mm
Czołowa	d_P	1200	mm
Czołowa do podłogi	d_F	450	mm
Boczne	d_S	450	mm
Od strony szkła ścianki	d_{S1}	---	mm
Boczne – nisza	d_{S2}	350	mm
Boczne – lokalizacja 45°	d_{S3}	100	mm
Promieniowanie boczne	d_L	300	mm
Od podłogi	d_B	10	mm
Z sufitu	d_C	750	mm

Odległość od materiałów palnych z izolowaną rurą dymową *

Tylna	d_R	---	mm
Boczne	d_S	---	mm

Odległość od materiałów palnych z płytą do zawieszania (osłoną)

Tylna	d_R	---	mm
Boczne	d_S	---	mm

Odległość od materiałów palnych z izolowaną rurą dymową i płytą do zawieszania (osłoną) *

Tylna	d_R	---	mm
Boczne	d_S	---	mm

Odległość od materiałów niepalnych

Tylna	d_{Rnon}	80	mm
Boczne	d_{Snon}	200	mm
Boczne – nisza	d_{S2non}	80	mm

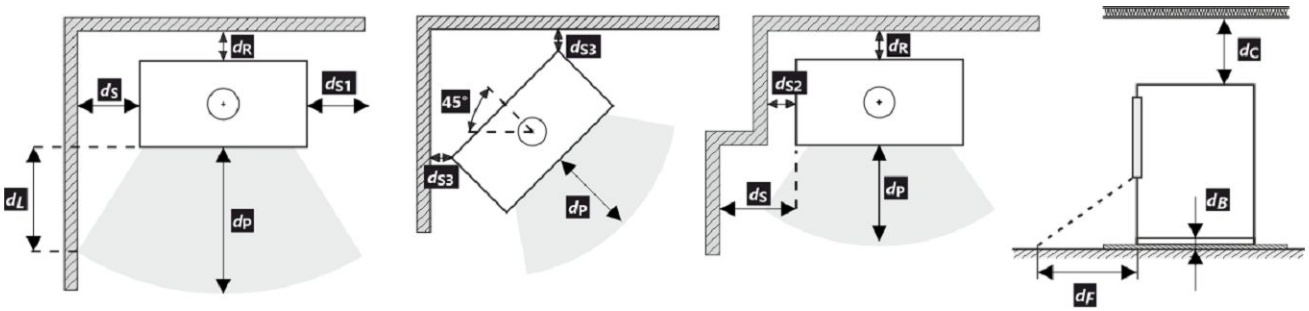

Podczas instalacji i eksploatacji produktu należy przestrzegać wszystkich lokalnych przepisów, w tym dotyczących norm krajowych i europejskich.

Jeżeli na skutek promieniowania na podłodze przed budynkiem lub na ścianach bocznych nie zostanie przekroczona wartość 65 K, wówczas d_F lub d_L można zadeklarować jako 0 mm.

* Odległość zakłada użycie izolowanej rury spalinowej o minimalnej grubości izolacji 25 mm aż do produktu.

Odległość od materiałów palnych (niepalnych) – tylne podłączenie przewodu kominowego

Tylna	d_R	200	mm
Boczne	d_S	450	mm

Tylne podłączenie przewodu kominowego

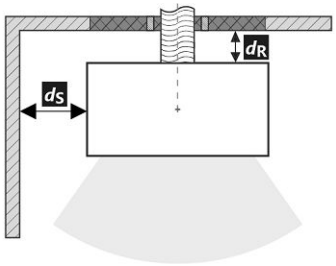

Przejście przewodu kominowego przez ścianę z materiału palnego

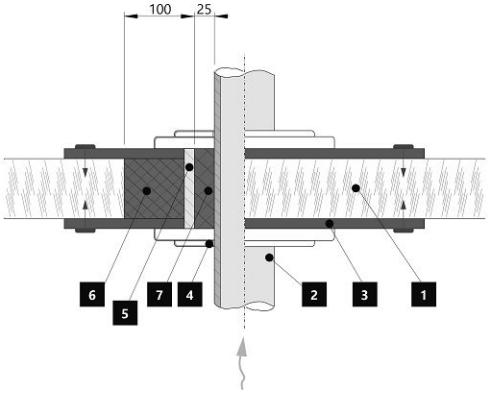

1. Ściana
2. Komin
3. Płyta pokrywy (niepalna, niemetalowa)
4. Rozeta
5. Rurka ochronna
6. Wypełnienie izolacji (niepalne, np. włókno szklane)
7. Wypełnienie izolacji (niepalna, np. glina)

Odległość od materiałów palnych (niepalnych) – tylne podłączenie izolowanego przewodu kominowego

Tylna	d_R	---	mm
Boczne	d_S	---	mm

Tylne przyłącze kominowe (izolowane)

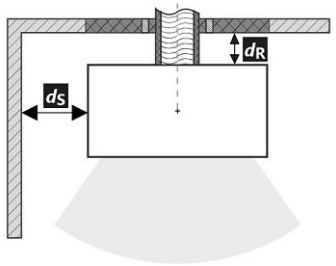

Przejście przewodu kominowego przez ścianę z materiału palnego

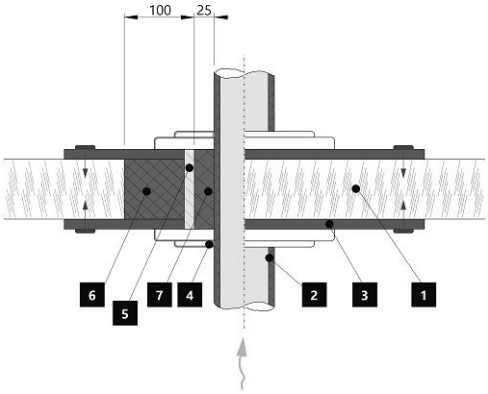

1. Ściana
2. Izolowany przewód kominowy
3. Płyta pokrywy (niepalna, niemetalowa)
4. Rozeta
5. Rurka ochronna
6. Wypełnienie izolacji (niepalne, np. włókno szklane)
7. Wypełnienie izolacji (niepalna, np. glina)

Uwaga

W przypadku gdy palenisko instalowane jest pomieszczeniach w których zamontowane są systemy wentylatorowe, wentylatory nawiewne, okapy, systemy wentylacji lub rekuperatory konieczne jest zapewnić dostateczny dostęp powietrza (CDP). Odradzamy instalowanie naszych palenisk w pomieszczeniach w których może występować podciśnienie.

Produkt musi być instalowany na podłogach odpowiedniej nośności.

Już podczas instalacji należy zapewnić odpowiedni dostęp do czyszczenia i konserwacji pieców kominkowych lub wkładów kominkowych, przewodu dymowego i komina, o ile produktu nie można czyścić z innego miejsca, takiego jak dach lub przez drzwiczki przeznaczone do tego celu.

Produkt i jego kanały spalinowe muszą być regularnie i dokładnie sprawdzane oraz czyszczone przed sezonem grzewczym i po nim.

Przeczytaj i postępuj zgodnie z ogólną instrukcją.

Granice systemu

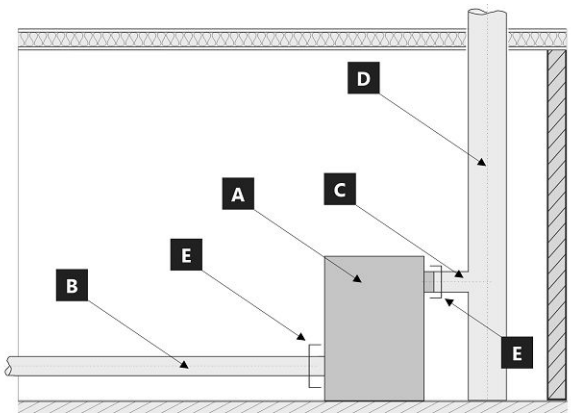

Granice systemu dla urządzenie: EN 16510-1 ed. 2:2023

A Granice systemu
B Rura powietrza do spalania
C Rura przyłączeniowa komina
D Komin
E Granice systemu

POZYCJA E

C Rura przyłączeniowa komina

B Rura powietrza do spalania

Etykieta produkcyjna

1. Nazwa producenta lub zastrzeżony znak towarowy
2. Siedziba firmy, strona internetowa
3. Oznaczenie CE, cyfry oznaczają rok wydania certyfikatu
4. Typ, numer lub ozn. modelu służące do identyfikacji produktu
5. Specyfikacja produktu
6. Zalacene paliwo
7. Klasifikacja produktu
8. Obowiązujące normy
9. Tabela wartości
   nom – wartości przy nominalnej mocy cieplnej
   part – wartości przy częściowej mocy cieplnej
   P – moc cieplna
   P_W – moc cieplna wymiennika ciepła
   η – sprawność energetyczna
   CO – CO emisja przy 13 % O_2
   NO_x – NO_x przy 13 % O_2
   OGC– OGC przy 13 % O_2
   PM – pył przy 13 % O_2
   p – minimalny ciąg komina
   p_w – maksymalne ciśnienie robocze
   Odległość od materiałów palnych:
   d_R – tylna
   d_S – boczne
   d_C – z sufitu
   d_P – czołowa
   d_F – czołowa do podłogi
   d_L – promieniowanie boczne
   d_B – od podłogi
   Odległość od materiałów niepalnych:
   d_{Rnon} – tylna
   d_{Snon} – boczne
   d_{S2non} – boczne (nisza)
   Właściwości produktu:
   W_{max} – maksymalny pobór prądu
   T_s – temperatura wyjściowa spalin
   V_h – utrata zastoju powietrza
   d_{out} – średnica wylotu spalin
   H – wysokość
   W – szerokość
   L – głębokość
   NPD (No Performance Determined) – międzynarodowy skrót, który może być użyty, gdy nie określono właściwości lub parametrów. Oznaczenie jest zgodne z rozporządzeniem UE 305/2011.
10. Dokument: Deklaracja właściwości użytkowych
11. Instrukcje
12. Kod kreskow | Numer fabryczny (seryjny)

ECUADOR HG6 30 EX

A termék üzembe helyezésekor be kell tartani minden helyi előírást, beleértve a nemzetközi és európai szabványokra vonatkozókat is. A kiválasztott termék összeszerelését és beszerelését csak a hivatalos márkakereskedője végezheti vállalat **Storch Kamine GmbH**. Ez szükséges a garancia elfogadásához és a termék megfelelő működéséhez. Ez a termék nem alkalmas elsődleges hőforrásnak.

Használati utasítás

Kérjük, figyelmesen olvassa el a használati útmutatóban található információkat és utasításokat.

Üzemi kéményhuzat

Üzemi huzat 12 Pa. A maximális üzemi kéményhuzat 20 Pa. Ezt a termék működése közben kell mérni. Javasoljuk a huzatszabályozó felszerelését, különösen akkor, ha a készülék fel van szerelve automatikus égéslevegő szabályzó egységgel.

Engedélyezett üzemanyag

Száraz, csomós fa, ami legfeljebb 20%-os nedvesség tartalmú. A megadott átlagos üzemanyag-fogyasztást mindig be kell tartani – 2,04 kg/óra. Az ajánlott rönkhossz kb. 250-350 mm. Ez az égéstér méretétől függ. Mindig legalább 2 fadarabot használjon.

A termék működése

1 **A festék megkeményedése**

A termékkel történő első begyújtást korlátozott mennyiségű kisebb fadarabbal kell elvégezni (az Átlagos üzemanyag dózis kb. ½-ével). Hagyja nyitva az ajtót (kb. 2 cm-es rés), hogy az ajtózsinór ne tapadjon a festékhez. A levegő szabályzókart állítsa maximálisan nyitott állapotba (C ábra). A lassú felmelegedési folyamat megakadályozza a samott téglák repedését, a festék sérülését és az anyagok deformálódását. A fa izzó szénné való elégetése után folytathatja a festék megkeményedésének folyamatát. Töltse be a tűztérbe a megengedett mennyiségű tüzelőanyagot, kisebb rönkök és darabok felhasználásával. Hagyja nyitva az ajtót (kb. 2 cm-re). Az ajtó alatti festéknek kellően meg kell keményednie. Amikor ez az adag leég, végezzen legalább 2–3 további periódust a megengedett mennyiséggel, most zárt ajtóval és maximálisan nyitott levegőellátással (C ábra). A festék megkeményedését olyan szag okozza, amely a teljes időtartamig fennmarad, ezért a leírt műveleteket csak megfelelő helyiségszellőztetés mellett szabad elvégezni.

2 **Begyújtás**

Állítsa a levegőszabályzó kart nyitott helyzetbe (C ábra), ha nincs aktív égésszabályozás. Ha a termék öntöttvas rácsot tartalmaz, nyissa ki. Az átlagos üzemanyagmennyiség max. kétszeresét használja a gyújtáshoz. Először helyezzen nagyobb rönköket a égéstér aljára, majd rétegezzen rájuk finomabb, száraz fadarabokat (2. ábra). Használjon kifejezetten erre a célra kialakított gyújtóst. Ha szükséges (a tűz egy idő után sem gyulladt be), hagyja nyitva az ajtót egy ideig (kb. 2 cm), hogy további szükséges levegőt biztosítson. Ezután normál fűtés közben mindig tartsa zárva az ajtót. Ne helyezzen be új adag fát, amíg az előző adag teljesen izzó szénné égett, és csak parázs van az égéstérben, látható lángok nélkül.

3 **Fűtés és újabb fa behelyezése**

A helyiségben és az égéstérben uralkodó nyomás kiegyenlítéséhez kissé nyissa ki az ajtót, kb. 2 cm-es rés 10 másodpercig minden újra töltés előtt. Ez megakadályozza a hamu és füst esetleges kijutását a helyiségbe. Helyezze be az égéstérbe a megfelelő mennyiségű tűzifát, lásd az átlagos tűzifa-fogyasztást (4. ábra). A fa visszarakása után mindig zárja be megfelelően az ajtót. Javasoljuk, hogy a levegőszabályzó kart állítsa az optimális helyzetbe névleges teljesítményen (B, B1 ábra). Ne töltsön be új adagot, amíg a fa izzó szénné nem ég.

4 **A fűtési folyamat befejezése**

Miután a kamrában lévő fa le égett, állítsa a levegőellátó kart zárt helyzetbe. Ez megakadályozza a felgyülemlett hő nem kívánt szivárgását a kéménybe / külső térbe (A ábra).

1 tüzelőanyag előkészítése a begyújtáshoz
2 fa szétrakása a tűztérben
3 gyújtsa meg a fa a tetejéről
4 tüzelőfa rárakása

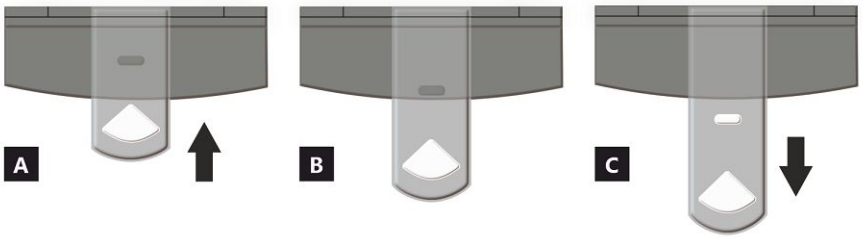

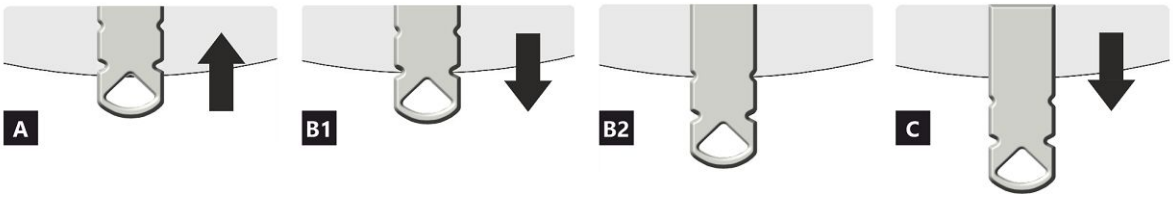

LEVEGŐELLÁTÁS SZABÁLYOZÓ

A zárva
B nyitva – fűtés névleges teljesítményen (optimális működés)
C nyitva – pozíció a befűtésnél (termék üzembe helyezése)

A zárva
B1 nyitva – fűtés névleges teljesítményen (optimális működés)
B2 nyitva – primer levegő bezárása
C nyitva – pozíció a befűtésnél (termék üzembe helyezése)

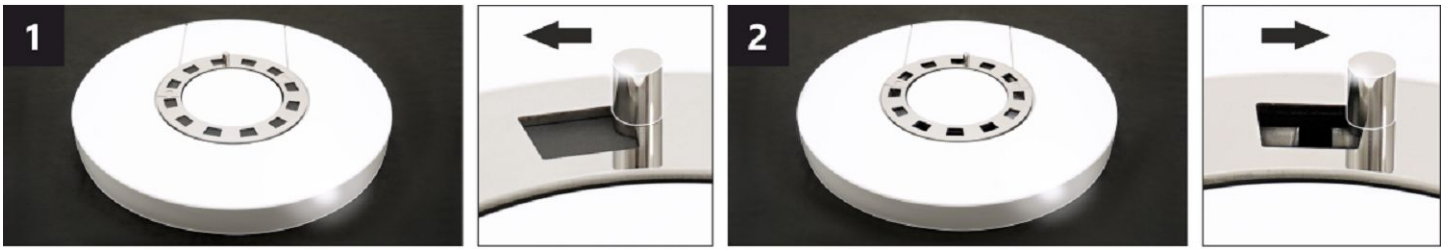

KONVEKCIÓS LEVEGŐ SZABÁLYOZÓ *

A szabályozó helyzetének beállításával részben szabályozható a konvekción keresztül áramló meleg levegő intenzitása.

1 zárva – a meleg levegő lassú áramlása abba a helyiségbe, amelybe a terméket telepítik.
2 nyitva – a meleg levegő gyors áramlása abba a helyiségbe, amelyben a termék fel van szerelve.

Megjegyzés: A zárt konvekciós levegőszabályozás nem vezet a termék túlzott túlmelegedéséhez, és nem okoz kárt.

* Ez a konvekciós levegőszabályozás csak néhány terméknél érhető el.

ECUADOR HG6 30 EX

A termék deklarált jellemzői

Harmonizált műszaki előírások ✓ EN 16510-1 ed.2:2023 | EN 16510-2-1:2022 ✓ Ecodesign ✓ DIN+ ✓ BImSchV2 ✓ 15a B-VG 2015

Termékosztályozás		Type CA		
		Névleges hőteljesítmény (nom)	**Részlegesen hőteljesítmény (part)**	
Energetikai hatásfok	η_{nom} | η_{part}	80	---	%
Szezonális helyiségfűtési hatásfok	ηs_{nom} | ηs_{part}	70	---	%
Energiahatékonysági mutató	EEI	106		
Energia címke		A		
Üzemanyag		Darabos fa		
Üzemanyag hossza		250-350		mm
Átlagos üzemanyag – fogyasztás		2,04	---	kg/h
Megengedett üzemanyag mennyiség		2,7		kg/h
Üzemanyag – ellátási intervallum		1 óra		
Az égési levegő mennyisége		25,9		m^3/h
Névleges hőteljesítmény	P_{nom} | P_{part}	7,0	---	kW
A hőcserélő névleges hőteljesítménye	P_{Wnom} | P_{Wpart}	---	---	kW
Maximális üzemi víznyomás	p_W	---		bar
Száraz füstgáz tömegáram	$\Phi_{f,\,g\,nom}$ | $\Phi_{f,\,g\,part}$	8,6	---	g/s
Átlagos füstgáz hőmérséklet		247	---	°C
Füstgáz kimeneti hőmérséklet	T_{snom} | T_{spart}	296	---	°C
Huzatigény	p_{nom} | p_{part}	12	---	Pa
A kémény hőmérsékleti osztálya		T400		
Csatlakozás a közös kéményhez		Igen		
Tüzelőanyag tárolása a fatüzelésű kályhák területén A fa maximális felmelegedése a kályhában		Igen 13		 °C
Por O_2 = 13 %	PM_{nom} | PM_{part}	26	---	mg/Nm^3
Égéstermék-kibocsátás (CO a füstgázban O_2 = 13 %)	CO_{nom} | CO_{part}	0,0638 797	--- ---	% mg/Nm^3
OGC O_2 = 13 %	OGC_{nom} | OGC_{part}	43	---	mg/Nm^3
NOx O_2 = 13 %	NO_{xnom} | NO_{xpart}	83	---	mg/Nm^3
Automatikus égésszabályozás		---	---	
Villamosenergia-fogyasztás a készenléti üzemmódban	el_{SB}	---		kW
Villamosenergia-fogyasztás	el_{max} | el_{min}	---	---	kW
Álló légveszteség	V_h	---		m^3/h
Szakaszos működésre | Folytonos működésre	INT | CON	INT		

Alapvető műszaki adatok

Fő méretek (Magasság | Szélesség | Mélység)	H | W | L	1465 | 598 | 463	mm
Az égéstér méretei (Magasság | Szélesség | Mélység)	H | W | L	400 | 400 | 346	mm
Kandalló ajtó méretei (Magasság | Szélesség | Mélység)	H | W | L	--- | --- | ---	mm
A hátsó (oldalsó) bekötés tengelymagassága		1021	mm
A melegvíz-cserélő térfogata		---	l
A füstcső átmérője		150	mm
A füstcsőcsonk átmérője	d_{out}	150	mm
A külső levegő csatlakozás átmérője		125	mm
A központi külső levegőellátás maximális hossza (cső)		5000	mm
Súly	m	186	kg
Teherbírása	m_{chim}	200	kg

ECUADOR HG6 30 EX

Fűtési teljesítmény (fűtőérték)
minimális helyiségméret a termék beépítéséhez

Ház szigetelés – nagyon jó (20 W/m³)	pl. új, szigetelt ház / tartósan lakható	240	m³
Ház szigetelés – jó (22,5 W/m³)		213	m³
Ház szigetelés – közepes (32 W/m³)		150	m³
Ház szigetelés – rossz (45 W/m³)		107	m³
Ház szigetelés – nagyon rossz (50 W/m³)	pl. egy régi, szigeteletlen ház / házikó / kunyhó	96	m³

Távolság gyúlékony anyagoktól
nem szigetelt égéstermék-elvezetővel (a Típustáblán feltüntetett)

		Megjegyzés	
Hátsó fal	d_R	200	mm
Első	d_P	1200	mm
Első a padlóra	d_F	450	mm
Oldalfal	d_S	450	mm
Oldalfal üveggel	d_{S1}	---	mm
Oldalfal – bemélyedése	d_{S2}	350	mm
Oldalfal – elhelyezése 45°	d_{S3}	100	mm
Oldalirányú sugárzás	d_L	300	mm
A padlóról	d_B	10	mm
Mennyezettől	d_C	750	mm

Távolság gyúlékony anyagoktól szigetelt füstcsővel *

Hátsó fal	d_R	---	mm
Oldalfal	d_S	---	mm

Távolság gyúlékony anyagoktól függőlemezzel (árnyékolás)

Hátsó fal	d_R	---	mm
Oldalfal	d_S	---	mm

Távolság gyúlékony anyagoktól szigetelt füstcsővel és függőlemezzel (árnyékolás) *

Hátsó fal	d_R	---	mm
Oldalfal	d_S	---	mm

Távolság nem gyúlékony anyagoktól

Hátsó fal	d_{Rnon}	80	mm
Oldalfal	d_{Snon}	200	mm
Oldalfal – bemélyedése	d_{S2non}	80	mm

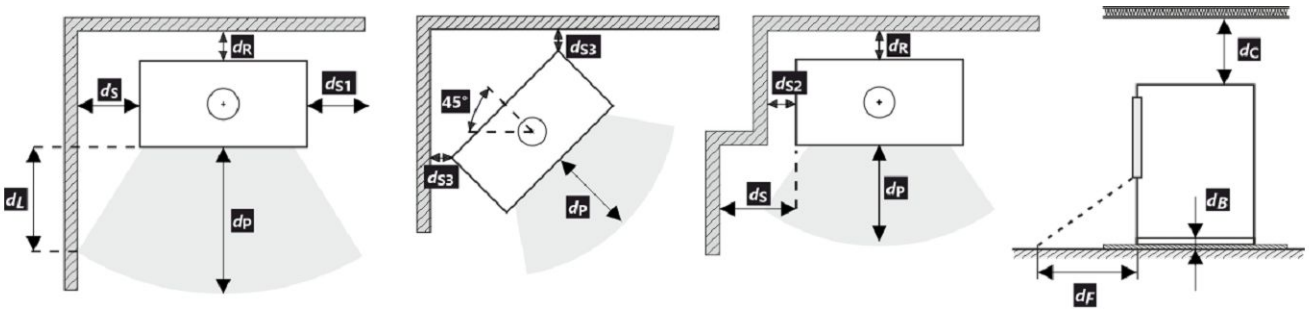

A termék telepítése és üzemeltetése során be kell tartani minden helyi előírást, beleértve a nemzeti és európai szabványokat érintő előírásokat is.

Ha a sugárzás miatt nem lépi túl a 65 K értéket a padlón elöl vagy az oldalfalakon, akkor a d_F vagy d_L 0 mm-nek mondható.

* A távolság feltételezi, hogy a termékig legalább 25 mm vastagságú szigetelt füstcsövet használnak.

Távolság gyúlékony (nem gyúlékony) anyagoktól – hátsó füstcsőcsatlakozás

Hátsó fal	d_R	200	mm
Oldalfal	d_S	450	mm

Hátsó kéménycsatlakozás

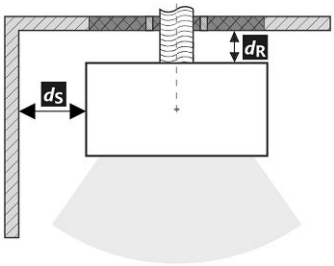

A füstcső áthaladása éghető anyagból készült falon

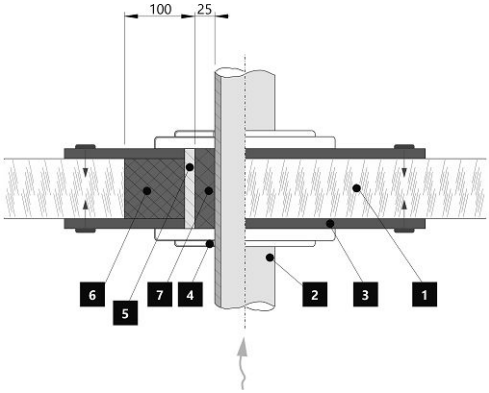

1. Fal
2. Kémény
3. Fedőlap (nem éghető, nem fémből)
4. Rózetta
5. Védőcső
6. Szigetelő töltőanyag (nem éghető, pl. üvegszál)
7. Szigetelőanyag (nem éghető, pl. kályhaagyag)

Távolság gyúlékony (nem gyúlékony) anyagoktól – hátsó füstcsőcsatlakozás (szigetelt)

Hátsó fal	d_R	---	mm
Oldalfal	d_S	---	mm

Hátsó kéménycsatlakozás (szigetelt)

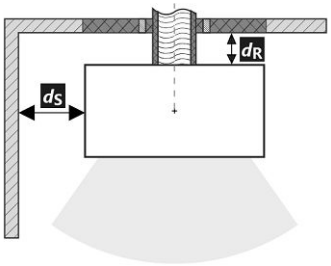

A füstcső áthaladása éghető anyagból készült falon

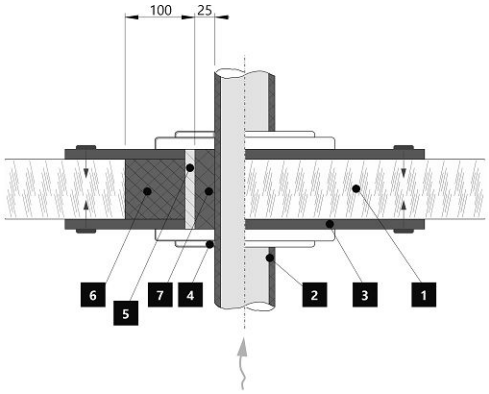

1. Fal
2. Szigetelt füstcső
3. Fedőlap (nem éghető, nem fémből)
4. Rózetta
5. Védőcső
6. Szigetelő töltőanyag (nem éghető, pl. üvegszál)
7. Szigetelőanyag (nem éghető, pl. kályhaagyag)

Figyelmeztetés

Amennyiben a termékeket olyan helyiségekben helyezik el, ahol a levegőt ventilátorok, elszívók, szellőző-, fűtő- vagy szellőztetőberendezések szívják el, elegendő levegőellátásról (KKL) kell gondoskodni. Termékünket nem ajánlott ilyen eszközökkel együtt használni.

A terméket megfelelő teherbírású padlóra kell telepíteni.

A termék, a füstelvezető és a kémény tisztításához és karbantartásához megfelelő hozzáférést kell biztosítani a telepítés során, kivéve, ha a termék tisztítása más helyről, például a tetőről vagy egy erre a célra kialakított ajtóból is elvégezhető.

A terméket és a füstgázcsatornákat rendszeresen és alaposan ellenőrizni és tisztítani kell a fűtési szezon előtt és után.

Olvassa el figyelmesen az általános utasításokat.

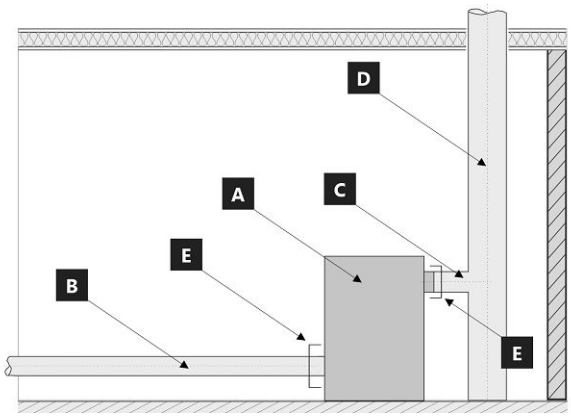

A készülék rendszer határai: EN 16510-1 ed. 2:2023

A Készülék
B Égési levegő cső
C Égéstermék csatlakozó cső
D Kémény
E Rendszer határait

POZÍCIÓ E

C Égéstermék csatlakozó cső

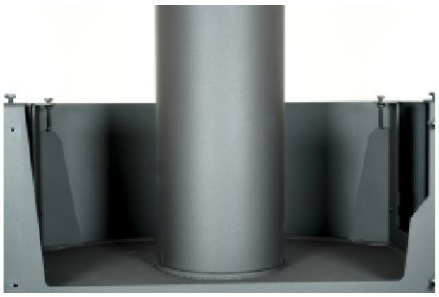

B Égési levegő cső

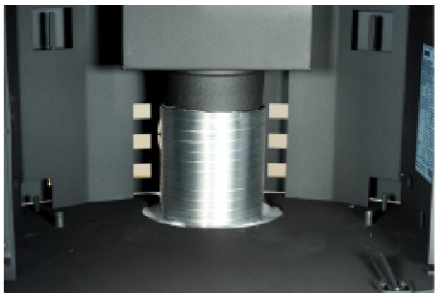

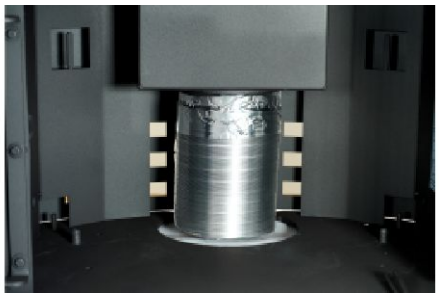

Típustábla

1. A gyártó neve vagy bejegyzett védjegye
2. A vállalat székhelye, honlapja
3. CE megfelelőségi jel, a szám a kiállításának évét jelzik
4. Típus, szám vagy modellmegjelölés a termék azonosítására
5. Termékleírás
6. Ajánlott üzemanyagok
7. Termékosztályozás
8. Alkalmazandó szabványok
9. Értéktáblázat
   nom – értékek a névleges hőteljesítményen
   part – értékek a részleges hőteljesítményen
   P – hőteljesítmény
   P_W – hőcserélő hőteljesítménye
   η – energetikai hatásfok
   CO – CO égéstermék-kibocsátás 13 % O_2 mellett
   NO_x – NO_x 13 % O_2 mellett
   OGC– OGC 13 % O_2 mellett
   PM – por 13 % O_2 mellett
   p – minimális kéményhuzat
   p_W – maximális üzemi víznyomás
   Távolság gyúlékony anyagoktól:
   d_R – hátsó fal
   d_S – oldalfal
   d_C – mennyezettől
   d_P – első
   d_F – első a padlóra
   d_L – oldalirányú sugárzás
   d_B – a padlóról
   Távolság nem gyúlékony anyagoktól:
   d_{Rnon} – hátsó fal
   d_{Snon} – oldalfal
   d_{S2non} – oldalfal (emélyedése)
   A termék jellemzői:
   W_{max} – maximális elektromos bemenet
   T_s – kimeneti égéstermékek hőmérséklete
   V_h – álló légveszteség
   d_{out} – a füstcsőcsonk átmérője
   H – magasság
   W – szélesség
   L – mélység
   NPD (No Performance Determined) – nemzetközi rövidítés, amely akkor használható, ha nincs tulajdonság vagy paraméter megadva. A jelölés megfelel a 305/2011/EU rendeletnek.
10. Teljesítménynyilatkozat dokumentum
11. Utasítások
12. Vonalkód | Gyártásiszám

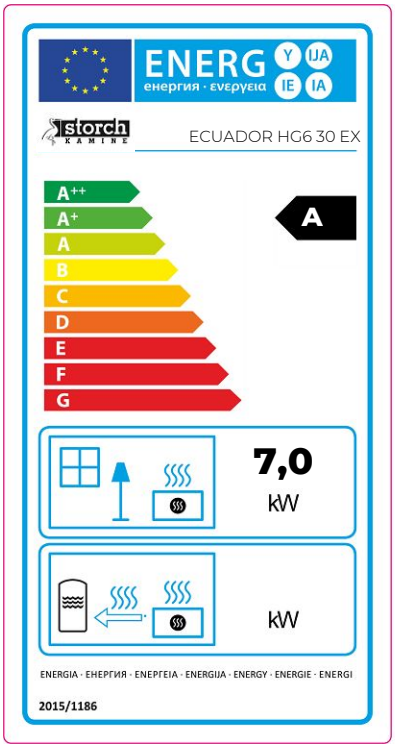

CZ Informační list výrobku dle nařízení EU 2015/1186

Název nebo ochranná známka dodavatele	**Storch Kamine GmbH**
Identifikační značka modelu používaná dodavatelem	**ECUADOR HG6 30 EX**
Třída energetické účinnosti modelu	**A**
Přímý tepelný výkon (kW)	**7,0**
Nepřímý tepelný výkon (kW)	**-**
Index energetické účinnosti EEI	**106**
Energetická účinnost u jmenovitého výkonu (%)	**80**
Energetická účinnost u minimálního zatížení (%)	**Pass**

Poznámky k instalaci a údržbě:
Přečtěte si všeobecný návod a dodržujte jej!
Dodržujte vzdálenosti od hořlavých materiálů a protipožární ochranu!
Výrobkem musí proudit dostatečné množství spalovacího vzduchu!
Výrobek s teplovodním výměníkem smí být uveden do provozu pouze tehdy, jsou-li všechna bezpečnostní zařízení funkční!

SK Informačný list výrobku podľa nariadenia EU 2015/1186

Meno dodávateľa alebo jeho ochranná známka	**Storch Kamine GmbH**
Identifikačný kód modelu dodávateľa	**ECUADOR HG6 30 EX**
Trieda energetickej účinnosti modelu	**A**
Priamy tepelný výkon (kW)	**7,0**
Nepriamy tepelný výkon (kW)	**-**
Index energetickej účinnosti EEI	**106**
Užitočná energetická účinnosť pri menovitom tepelnom výkone (%)	**80**
Užitočná energetická účinnosť pri minimálnom zaťažení (%)	**Pass**

Poznámky k inštalácii a údržbe:
Prečítajte si všeobecné pokyny a postupujte podľa nich!
Dodržujte vzdialenosti od horľavých materiálov a protipožiarnu ochranu!
Výrobkom musí prúdiť dostatočné množstvo spalovacieho vzduchu!
Výrobok s výmenníkom tepla sa môže uviesť do prevádzky len vtedy, ak sú všetky bezpečnostné zariadenia funkčné!

PL Karta produktu rozporządzenia EU 2015/1186

Nazwa dostawcy lub znak towarowy	**Storch Kamine GmbH**
Identyfikator modelu dostawcy	**ECUADOR HG6 30 EX**
Klasa efektywności energetycznej modelu	**A**
Bezpośrednia moc cieplna produktu (kW)	**7,0**
Pośrednia moc cieplna produktu (kW)	**-**
Współczynnik efektywności energetycznej EEI	**106**
Sprawność użytkowa przy nominalnej mocy cieplnej oraz (%)	**80**
Sprawność użytkowa przy minimalnym obciążeniu (%)	**Pass**

Uwagi dotyczące instalacji i konserwacji:
Przeczytaj i przestrzegaj ogólnych instrukcji!
Przestrzegać odległości od materiałów palnych i ochrony przeciwpożarowej!
Do produktu musi dopływać odpowiednia ilość powietrza do spalania!
Wymiennik ciepła ciepłej wody użytkowej można uruchomić tylko wtedy, gdy wszystkie urządzenia zabezpieczające są sprawne!

HU Termékinformációs adatlap a 2015/1186 EU rendelet szerint

A szállító neve vagy védjegye	**Storch Kamine GmbH**
Az eladó által használt modellazonosító	**ECUADOR HG6 30 EX**
Energiahatékonysági osztály	**A**
Közvetlen hőteljesítmény (kW)	**7,0**
Közvetett hőteljesítmény (kW)	**-**
Energiahatékonysági mutató EEI	**106**
Energiahatékonyság névleges teljesítményen (%)	**80**
Energiahatékonyság a minimális terhelésnél (%)	**Pass**

Telepítési és karbantartási utasítások:
Olvassa el az általános utasításokat, és kövesse azokat!
Tartsa be az éghető anyagoktól való távolságokat és a tűzvédelmet!
A termékbe elegendő égési levegőnek kell áramolnia!
A melegvíz-hőcserélővel ellátott terméket csak akkor szabad üzembe helyezni, ha minden biztonsági berendezés működik!

Dveře topeniště – Aretace 1 | Dvierka ohniska – Aretácia 1 | Drzwi paleniska – Mechaniczne blokowanie drzwi 1
Kandallóajtó – Záró mechanizmus 1

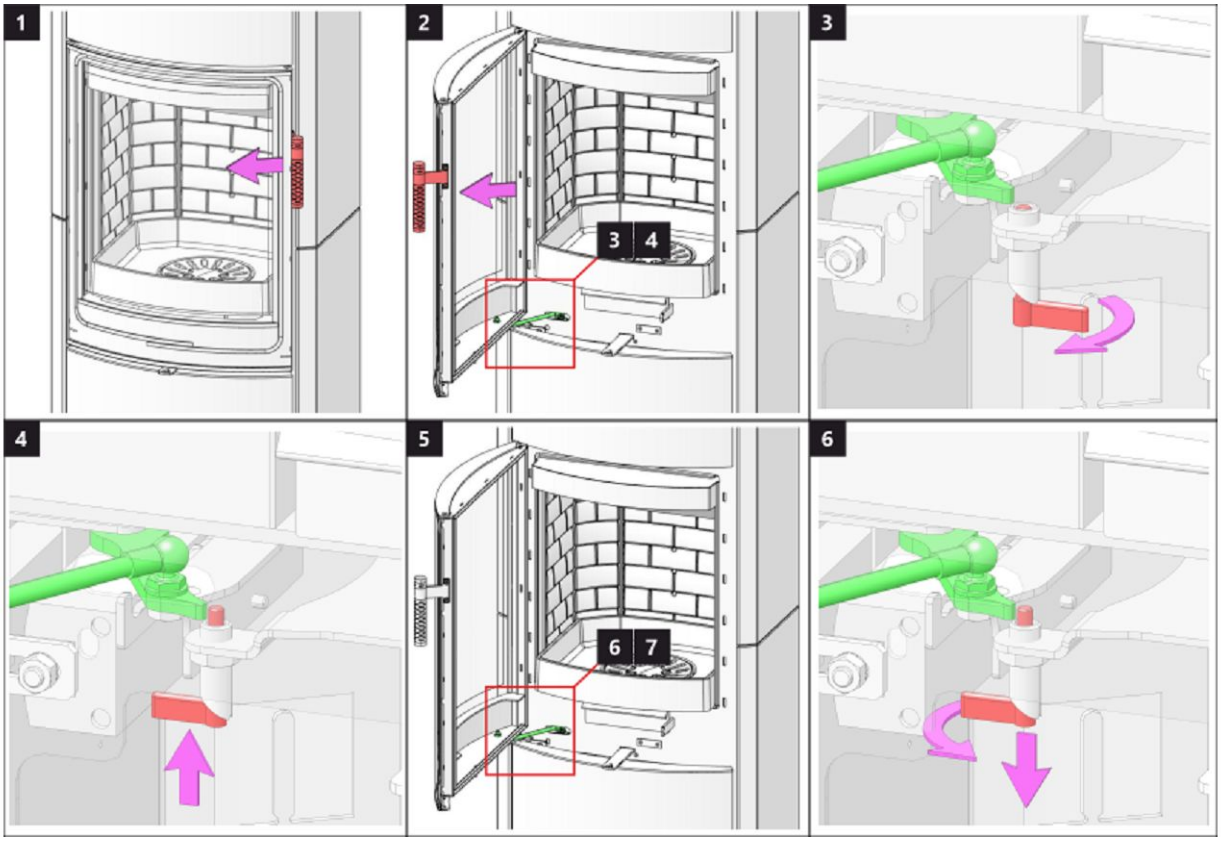

Dveře topeniště – Aretace 2 | Dvierka ohniska – Aretácia 2 | Drzwi paleniska – Mechaniczne blokowanie drzwi 2
Kandallóajtó – Záró mechanizmus 2

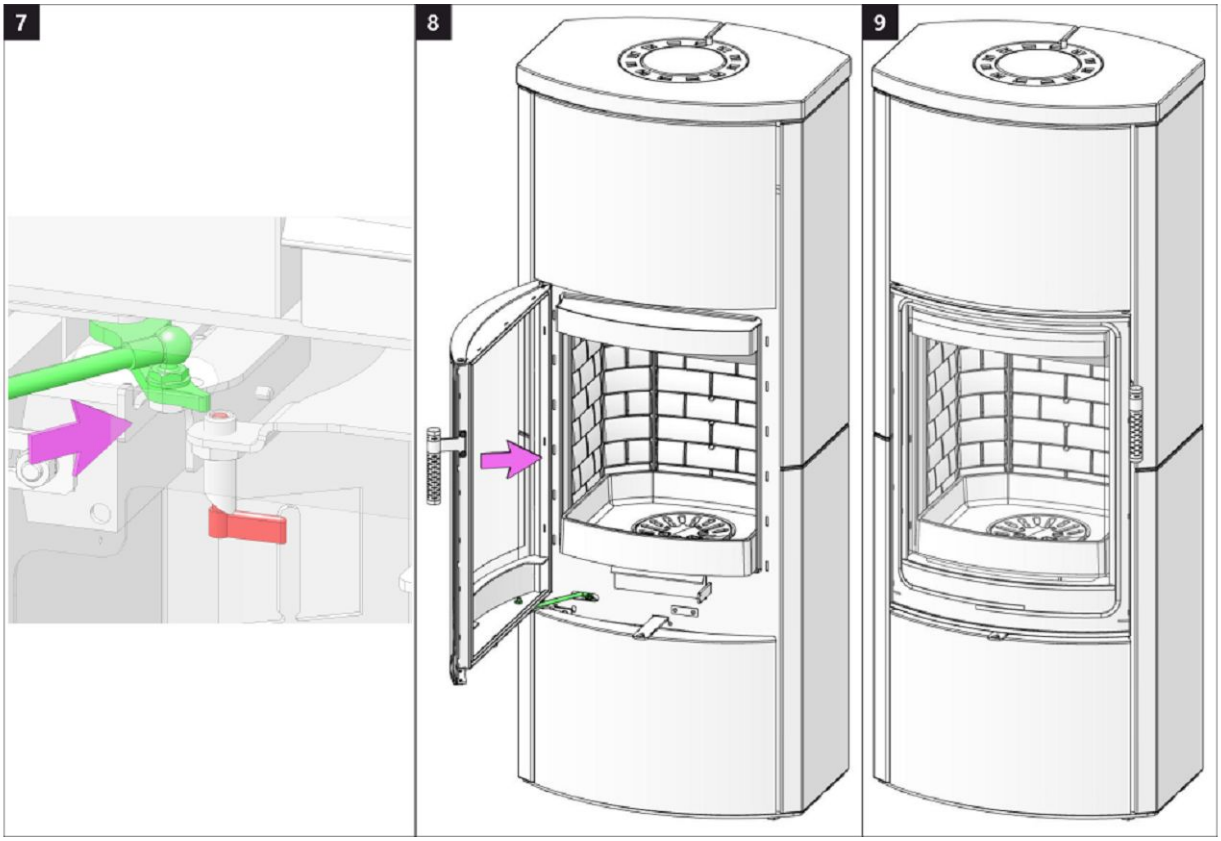

Dveře akumulace 1 | Dvere akumulácie 1 | Drzwicki akumulacji 1 | Akkumulátor rekesz ajtaja 1

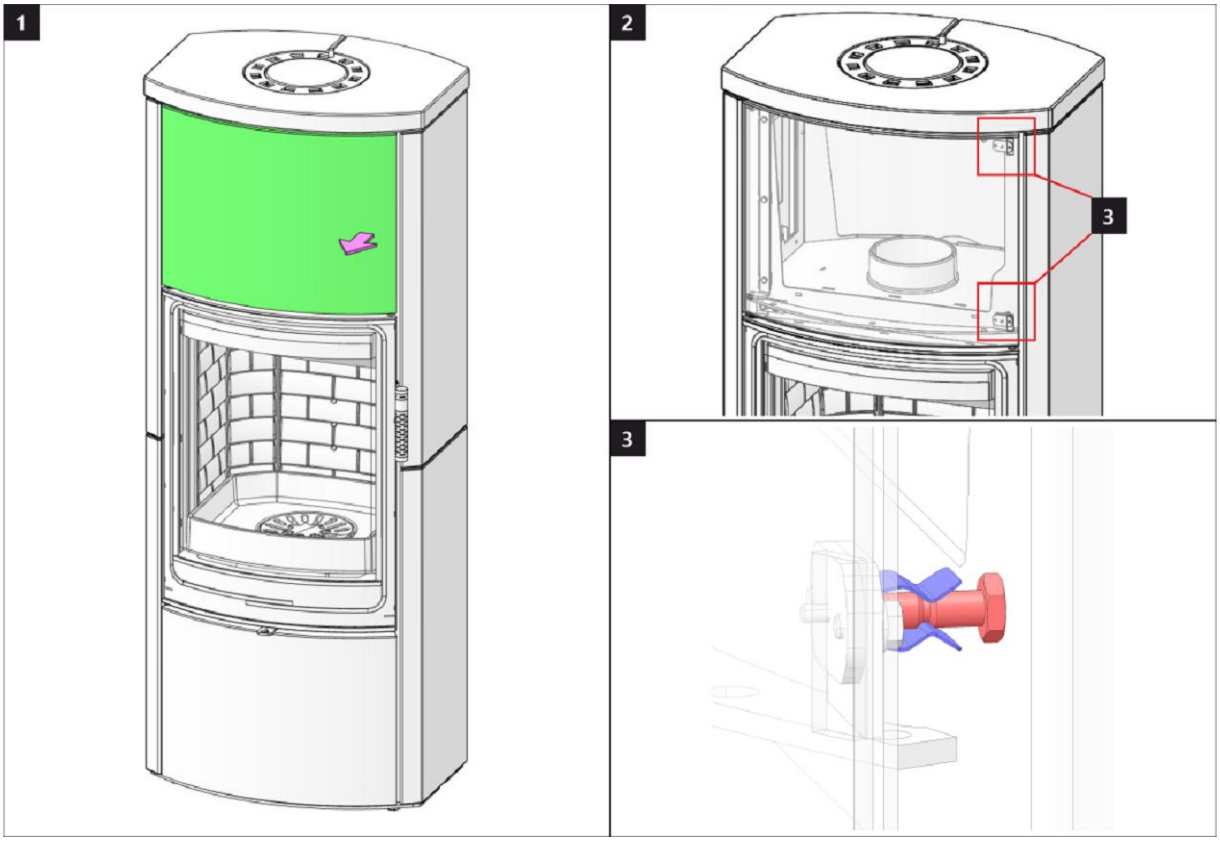

Dveře akumulace 2 | Dvere akumulácie 2 | Drzwicki akumulacji 2 | Akkumulátor rekesz ajtaja 2

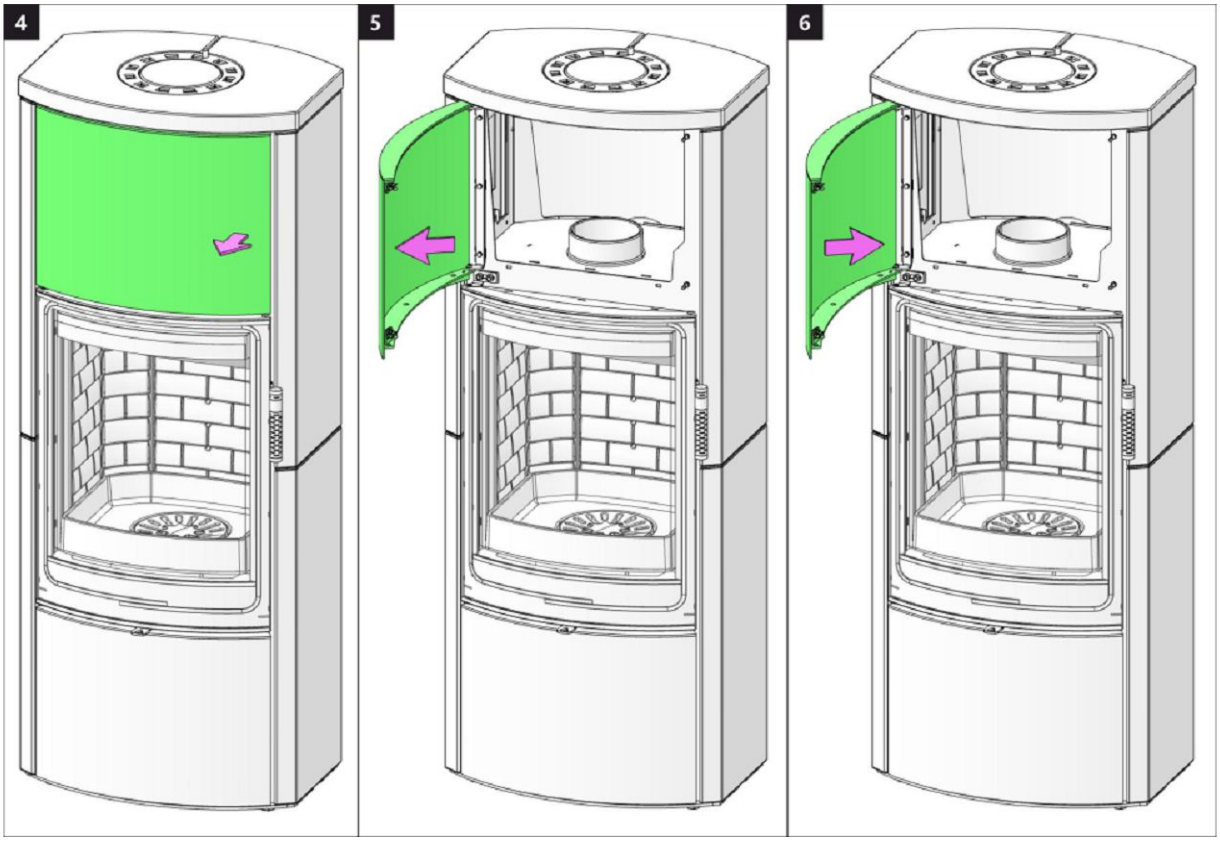

Dveře dřevníku 1 | Dvere drevníka 1 | Drzwiczki schowka na drewno 1 | Fatároló ajtó 1

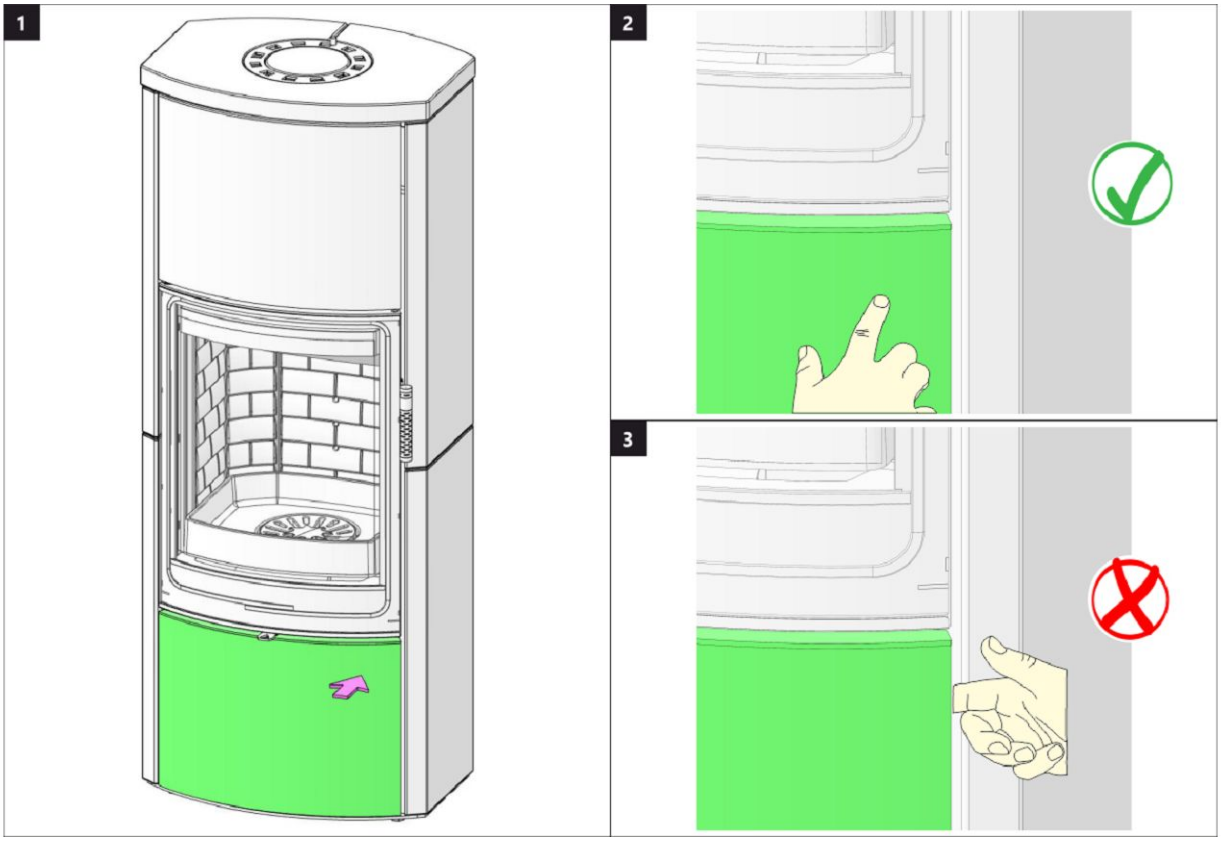

Dveře dřevníku 2 | Dvere drevníka 2 | Drzwiczki schowka na drewno 2 | Fatároló ajtó 2

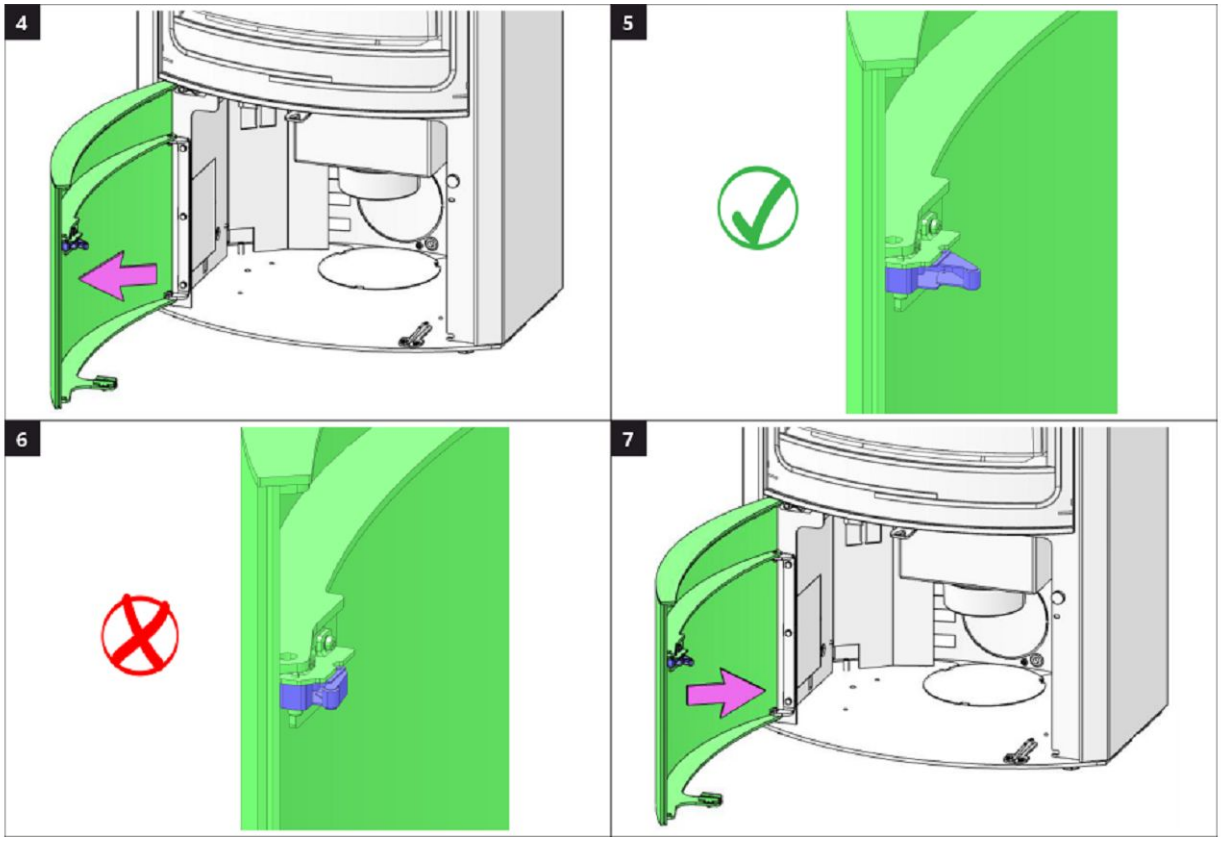

Spalovací komora 1 | Spal'ovacia komora 1 | Komora spalania 1 | Égőkamra 1

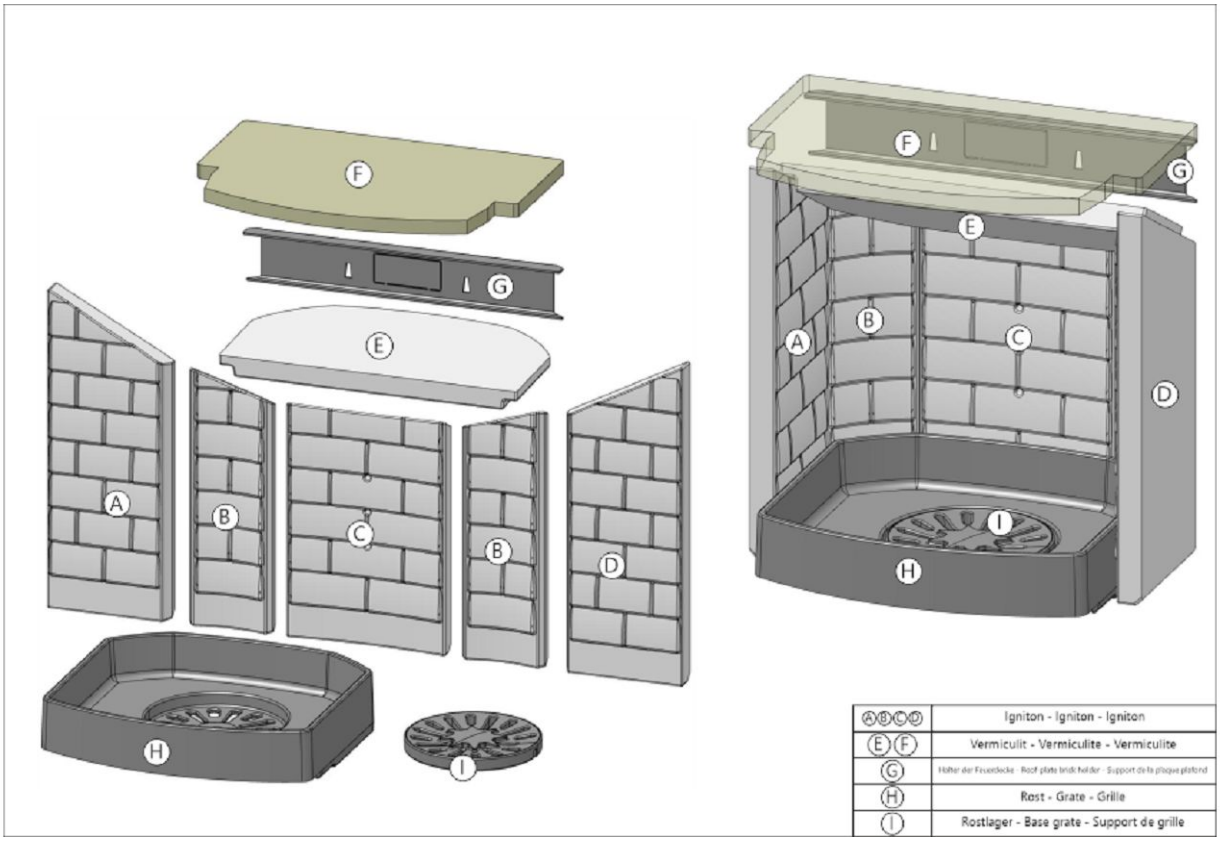

Spalovací komora 2 | Spal'ovacia komora 2 | Komora spalania 2 | Égőkamra 2

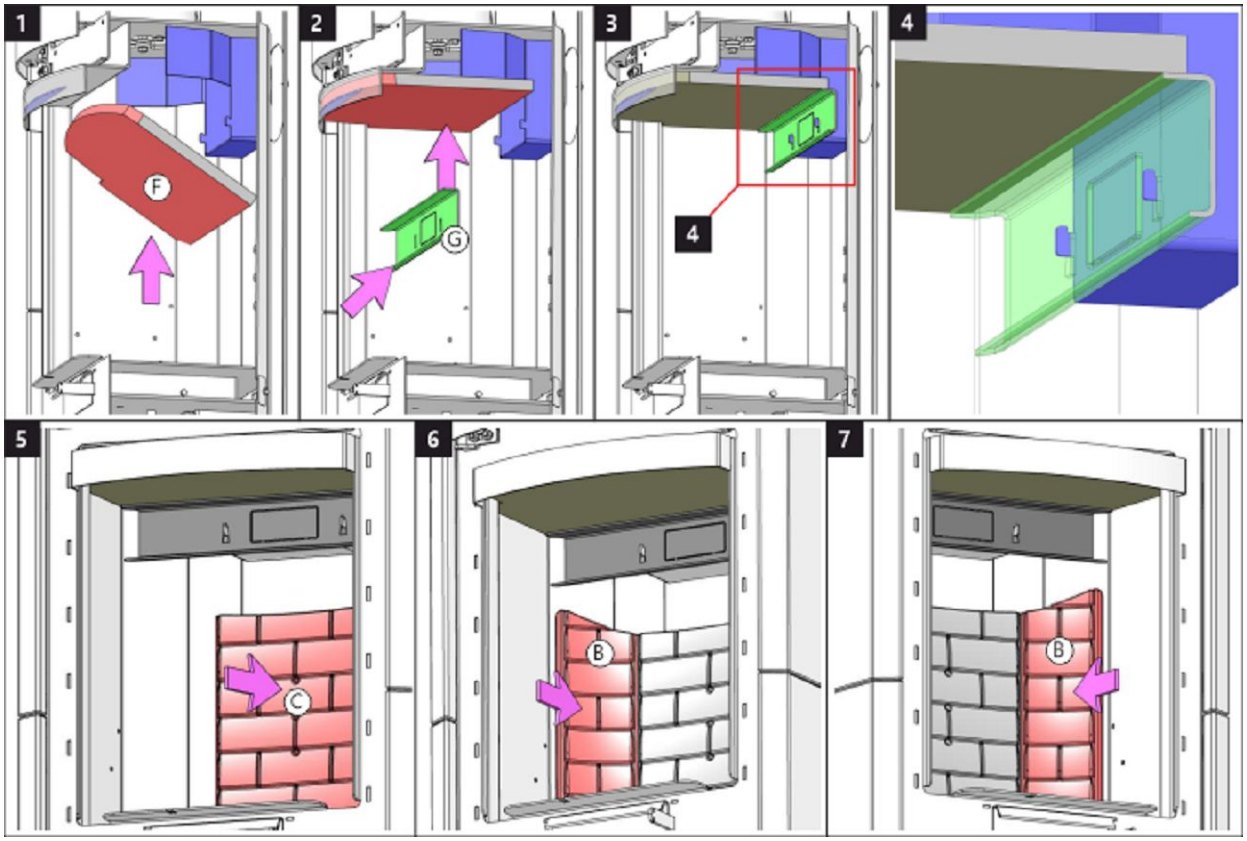

Spalovací komora 3 | Spal'ovacia komora 3 | Komora spalania 3 | Égőkamra 3

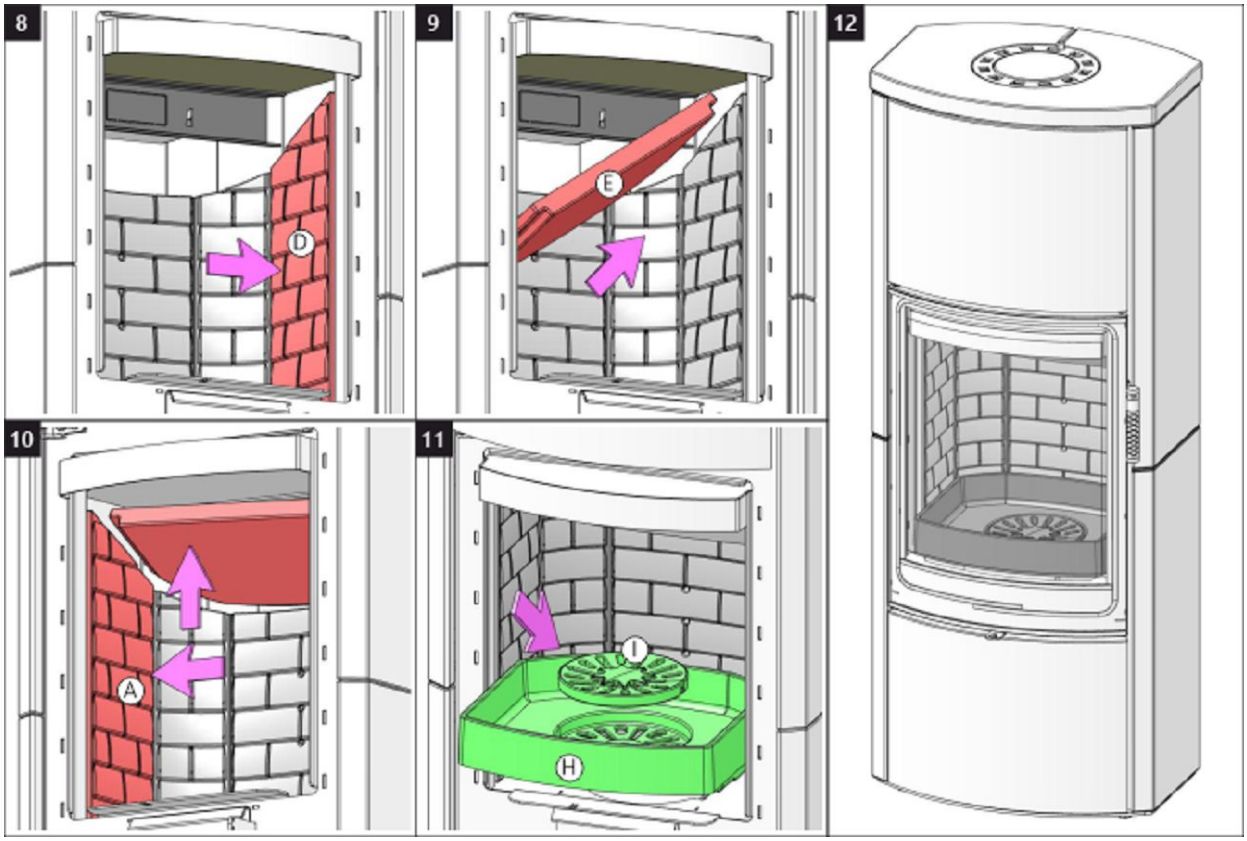

Storch Kamine GmbH

Mohnweg 1
90613 Großhabersdorf
Germany

www.storch-kamine.de

ECUX HG6 30 E

ECUADOR HG6 30 E EX

NÁVOD K INSTALACI CZ

NÁVOD NA INŠTALÁCIU SK

INSTRUKCJA MONTAŻU PL

TELEPÍTÉSI ÚTMUTATÓ HU

ECUADOR HG6 30 E EX

Při montáži výrobku musí být dodrženy všechny místní předpisy včetně těch, které se odkazují na národní a evropské normy. Montáž a instalace vámi vybraného výrobku musí být provedena pouze autorizovaným prodejcem **Storch Kamine GmbH** pro uznání záruky a bezvadné fungování výrobku. Tento výrobek není vhodný jako hlavní zdroj tepla k vytápění.

Návod k použití

Vezměte na vědomí informace a pokyny uvedené ve Všeobecném návodu.

Provozní tah komínu

Provozní tah 12 Pa. Maximální provozní tah 20 Pa. Tah měříme za plného provozu výrobku. Doporučujeme instalovat regulátor tahu, který je obzvláště nutný při instalaci automatické regulace hoření.

Schválené palivo

Suché kusové dřevo se zbytkovou vlhkostí do 20 %. Vždy musí být dodržena průměrná spotřeba paliva – 2,07 kg/h. Doporučená délka je cca 250-350 mm. Závisí na rozměru spalovací komory. Vždy použijte alespoň 2 ks dřeva.

Provozování výrobku

1 Vypálení laku výrobku

Proveďte první zátop s menším množstvím dřeva (cca ½ průměrné dávky). Nechejte pootevřená dvířka (cca 2 cm) tak, aby nedošlo k přilepení šňůry dvířek k laku a otevřete přívod vzduchu na maximum (Obr. C). Šetrným roztápěním zabráníte poškození laku a deformaci materiálů. Po vyhoření paliva na uhlíky můžete přistoupit k vypálení výrobku. Vyskládejte topeniště povolenou dávkou paliva. Nechejte lehce pootevřená dvířka (cca 2 cm). Musí dojít k dostatečnému vytvrzení laku pod dvířky. Až tato dávka vyhoří, proveďte další minimálně 2 až 3 přikládky povolenou dávkou paliva nyní již se zavřenými dvířky a otevřeným přívodem vzduchu na maximum (Obr. C). Vypalování laku je doprovázeno zápachem, který přetrvává po celou dobu vypálení laku, a proto tento proces provádějte pouze při dostatečném větrání místnosti.

2 Zátop

Ovladač přívodu vzduchu dejte do pozice otevření (Obr. C), není-li automatická regulace hoření. Otevřete litinový rošt, pokud je. Pro zátop použijte max. dvojnásobné množství průměrné dávky paliva. Vyložte na dno topeniště nejdříve větší polena a na ně pak navrstvěte jemnější polínka suchého kusového dřeva (Obr. 2) – zapalujte shora. K zapálení použijte podpalovač, jen pro to určený. Pokud je potřeba (oheň se po nějaké době nepodařilo rozhořet), nechejte dvířka na krátkou dobu otevřená (cca 2 cm), aby se k ohni dostalo dostatečné množství vzduchu. Následně při standardním topení nechejte dvířka vždy zavřená. Během zátopu nepřikládejte, dokud nezhasne plamen.

3 Topení a přikládka

Při přikládce pootevřete dvířka topeniště na cca 2 cm a vyčkejte přibližně 10 s, aby se vyrovnal tlak v místnosti. Zabráníte tak možnému úniku popela a kouře do místnosti. Přikládejte pouze takové množství dřeva, které je pro tento výrobek vhodné viz průměrná spotřeba paliva (Obr. 4). Po přiložení uzavřete dvířka topeniště. Doporučujeme nastavit ovladač vzduchu při jmenovitém výkonu do optimální pozice (Obr. B, B1). Nepřikládejte, dokud dřevo neshoří na uhlíky.

4 Ukončení topení

Po vyhoření topeniště uzavřete ovladače vzduchu. Uzavřením ovladače vzduchu zamezíte nežádoucímu úniku naakumulovaného tepla do komína (Obr. A).

1 příprava paliva na zátop
2 vyskládání dřeva v topeništi
3 zapálení dřeva od shora
4 přikládka

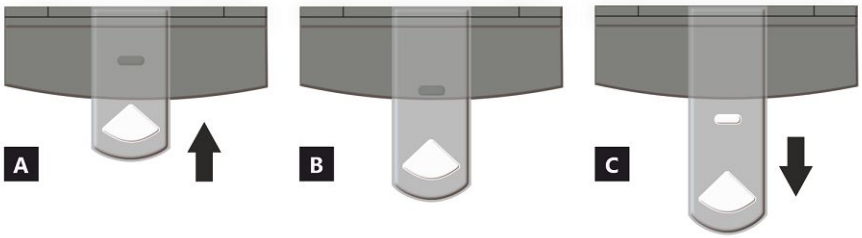

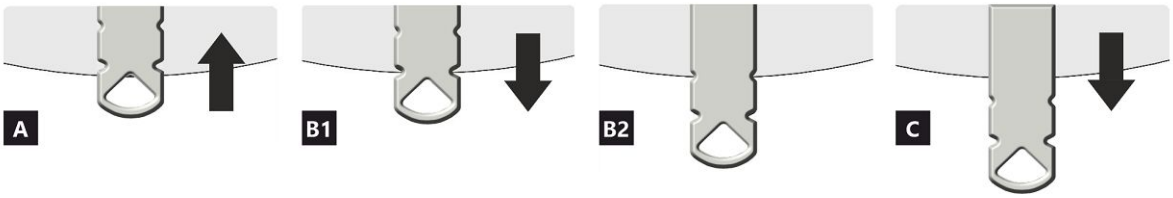

OVLADAČ PŘÍVODU VZDUCHU

A zavřen
B otevřen – topení na jmenovitý výkon (optimální provoz)
C otevřen – poloha při zatápění (uvedení do provozu)

A zavřen
B1 otevřen – topení na jmenovitý výkon (optimální provoz)
B2 otevřen – primární vzduch uzavřen
C otevřen – poloha při zatápění (uvedení do provozu)

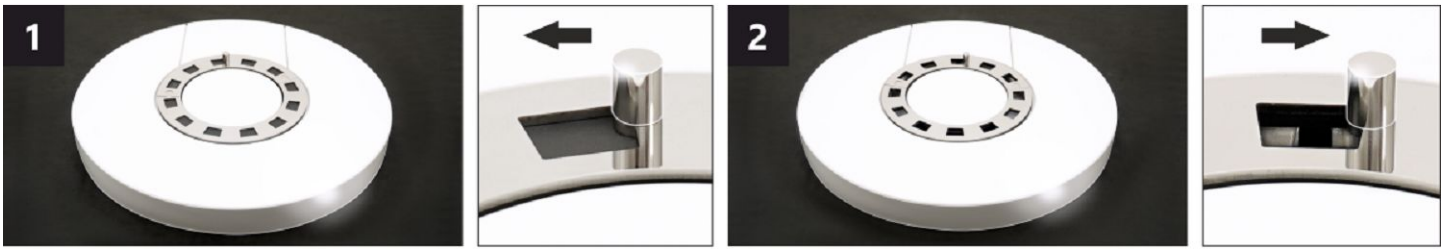

OVLADAČ KONVEKČNÍHO VZDUCHU *

Nastavením polohy ovladače lze částečně regulovat intenzitu proudění teplého vzduchu konvekcí.

1 zavřen – pomalé proudění teplého vzduchu do prostoru místnosti, ve které je výrobek instalován.
2 otevřen – rychlé proudění teplého vzuchu do prostoru místnosti, ve které je výrobek instalován.

Poznámka: Uzavřený ovladač konvekčního vzduchu nevede k nadměrnému přehřívání výrobkům nedochází k jeho poškození.

***** Tento ovladač je k dispozici pouze u některých produktů.

ECUADOR HG6 30 E EX

Deklarované vlastnosti výrobku

Harmonizovaná norma ✓ EN 16510-1 ed.2:2023 | EN 16510-2-1:2022 ✓ Ecodesign ✓ DIN+ ✓ BImSchV2 ✓ 15a B-VG 2015

Klasifikace výrobku		Type CA		
		Jmenovitý tepelný výkon (nom)	**Částečný tepelný výkon (part)**	
Energetická účinnost	η_{nom} | η_{part}	81	---	%
Sezónní účinnost při jmenovitém tepelném výkonu spotřebiče	ηs_{nom} | ηs_{part}	76	---	%
Index energetické účinnosti	EEI	112		
Energetický štítek		A+		
Palivo		Kusové dřevo (Palivové dřevo)		
Doporučená délka paliva		250-350		mm
Průměrná spotřeba paliva		2,07	---	kg/h
Povolená dávka paliva		2,7		kg/h
Interval dodávky paliva		1 hodina		
Množství spalovacího vzduchu		26,2		m^3/h
Jmenovitý tepelný výkon	P_{nom} | P_{part}	7,0	---	kW
Jmenovitý tepelný výkon teplovodního výměníku	P_{Wnom} | P_{Wpart}	---	---	kW
Maximální provozní tlak vody	p_W	---		bar
Hmotnostní průtok suchých spalin	$\Phi_{f,\,g\,nom}$ | $\Phi_{f,\,g\,part}$	8,0	---	g/s
Průměrná teplota spalin		265	---	°C
Výstupní teplota spalin	T_{snom} | T_{spart}	318	---	°C
Provozní tah	p_{nom} | p_{part}	12	---	Pa
Teplotní třída komína		T400		
Připojení na společný komín		Ano		
Ukládání paliva do prostoru dřevníku Maximální oteplení dřeva ve dřevníku		Ano 13		 °C
Prach O_2 = 13 %	PM_{nom} | PM_{part}	27	---	mg/Nm^3
Emise spalin (CO ve spalinách při O_2 = 13 %)	CO_{nom} | CO_{part}	0,0700 875	--- ---	% mg/Nm^3
OGC O_2 = 13 %	OGC_{nom} | OGC_{part}	65	---	mg/Nm^3
NOx O_2 = 13 %	NO_{xnom} | NO_{xpart}	96	---	mg/Nm^3
Automatická regulace hoření		EHC, Program 6	EHC, Program 6	
Spotřeba elektrické energie v pohotovostním režimu	el_{SB}	0,002		kW
Spotřeba elektrické energie	el_{max} | el_{min}	0,004	---	kW
Ztráta stojícího vzduchu	V_h	---		m^3/h
Přerušovaný provoz | Nepřetržitý provoz	INT | CON	INT		

Základní technické údaje

Rozměry (Výška | Šířka | Hloubka)	H | W | L	1465 | 598 | 463	mm
Rozměry spalovací komory (Výška | Šířka | Hloubka)	H | W | L	400 | 400 | 346	mm
Rozměry dveří topeniště (Výška | Šířka | Hloubka)	H | W | L	--- | --- | ---	mm
Výška osy zadního (bočního) vývodu		1021	mm
Objem teplovodního výměníku		---	l
Průměr kouřovodu		150	mm
Průměr kouřového hrdla	d_{out}	150	mm
Průměr centrálního přívodu vzduchu		125	mm
Max. délka centrálního přívodu vzduchu		5000	mm
Hmotnost	m	191	kg
Nosnost	m_{chim}	200	kg

ECUADOR HG6 30 E EX

Vytápěcí schopnost (výhřevnost)
minimální velikost místnosti pro instalaci výrobku

Izolace domu – velmi dobrá (20 W/m³)	např. nový, zateplený dům / trvale obyvatelný	240	m³
Izolace domu – dobrá (22,5 W/m³)		213	m³
Izolace domu – střední (32 W/m³)		150	m³
Izolace domu – špatná (45 W/m³)		107	m³
Izolace domu – velmi špatná (50 W/m³)	např. starý, nezateplený dům / chata / chalupa	96	m³

Vzdálenost od hořlavých materiálů
s neizolovaným kouřovodem (uvedeno na výrobním štítku) **Poznámka**

Zadní	d_R	200	mm
Čelní	d_P	1200	mm
Čelní k podlaze	d_F	450	mm
Boční	d_S	450	mm
Boční se sklem	d_{S1}	---	mm
Boční – výklenek	d_{S2}	350	mm
Boční – umístění 45°	d_{S3}	100	mm
Boční záření	d_L	300	mm
Od podlahy	d_B	10	mm
Od stropu	d_C	750	mm

Vzdálenost od hořlavých materiálů s izolovaným kouřovodem *

Zadní	d_R	---	mm
Boční	d_S	---	mm

Vzdálenost od hořlavých materiálů se závěsným plechem (stíněním)

Zadní	d_R	---	mm
Boční	d_S	---	mm

Vzdálenost od hořlavých materiálů s izolovaným kouřovodem a závěsným plechem (stíněním) *

Zadní	d_R	---	mm
Boční	d_S	---	mm

Vzdálenost od nehořlavých materiálů

Zadní	d_{Rnon}	80	mm
Boční	d_{Snon}	200	mm
Boční – výklenek	d_{S2non}	80	mm

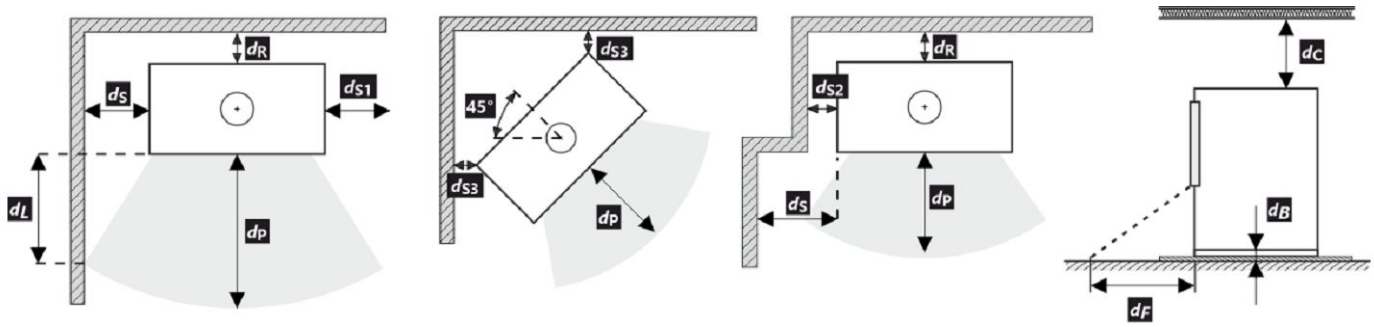

Při montáži a provozu výrobku musí být dodrženy všechny místní předpisy včetně předpisů, které se týkají národních a evropských norem.

V případě, že kvůli radiaci není hodnota 65 K na podlaze vpředu nebo na bočních stěnách překročena, d_F nebo d_L může být deklarováno 0 mm.

* Vzdálenost předpokládá použití izolovaného kouřovodu s izolací min. tl. 25 mm až po výrobek.

Vzdálenost od hořlavých (nehořlavých) materiálů – zadní napojení kouřovodu

Zadní	d_R	200	mm
Boční	d_S	450	mm

Zadní napojení kouřovodu

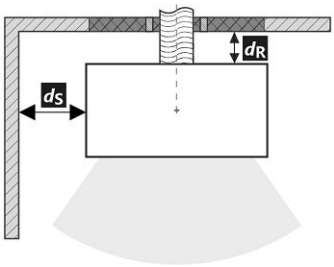

Prostup kouřovodu stěnou z hořlavé hmoty ČSN 06 1008

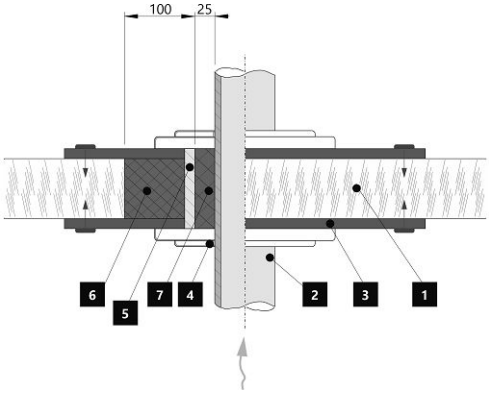

1. Stěna
2. Kouřovod
3. Krycí deska (nehořlavá, nekovová)
4. Růžice
5. Ochranná trubka
6. Izolační výplň (nehořlavá, např. skelná vlákna)
7. Izolační výplň (nehořlavá, např. kamnářská hlína)

Vzdálenost od hořlavých (nehořlavých) materiálů – zadní napojení izolovaného kouřovodu

Zadní	d_R	---	mm
Boční	d_S	---	mm

Zadní napojení izolovaného kouřovodu

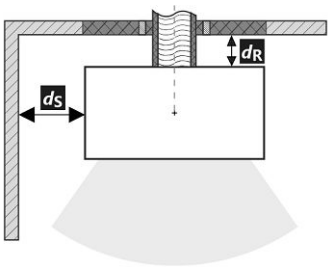

Prostup kouřovodu stěnou z hořlavé hmoty ČSN 06 1008

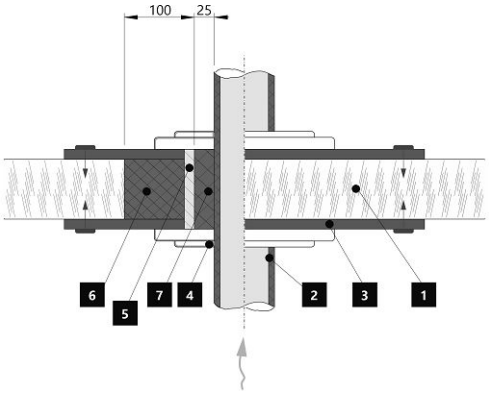

1. Stěna
2. Izolovaný kouřovod
3. Krycí deska (nehořlavá, nekovová)
4. Růžice
5. Ochranná trubka
6. Izolační výplň (nehořlavá, např. skelná vlákna)
7. Izolační výplň (nehořlavá, např. kamnářská hlína)

Upozornění

Pokud jsou výrobky instalovány v prostorech, kde je odsáván vzduch ventilátory, digestořemi, větracím, vytápěcím nebo odvětrávacím zařízením, je nutno zajistit dostatečný přísun vzduchu – centrální přívod vzduchu (CPV). Před plánovanou přikládkou vypněte veškerá odvětrávací zařízení ve vašem domě.

Výrobek musí být instalován na nehořlavých podlahách s přiměřenou nosností.

Již při samotné instalaci je nutno zajistit přiměřený přístup pro čištění a údržbu vašeho výrobku, kouřovodu a komína, pokud tento výrobek není možno čistit z jiného místa např. střechy nebo dvířek k tomu účelu určených.

Výrobek a jeho spalinové cesty je potřeba pravidelně a důkladně překontrolovat a čistit vždy před i po topné sezóně.

Přečtěte si pozorně všeobecný návod.

1 Uvedení do provozu (topení bez EHC)

Vypálení laku výrobku

Automatická regulace se stará o optimální průběh hoření v topeništi vašeho výrobku. Reguluje přívod vzduchu do topeniště v závislosti na teplotě spalin. Tím se dosáhne maximálního využití energie z paliva a současně neuniká přebytečná energie do komínu. Po ustavení a připojení výrobku na komín je třeba vypálit povrchové úpravy žáruvzdorného laku. To se provádí bez automatické regulace hoření EHC. Ještě, než se dostanete k prvnímu zátopu je potřeba deaktivovat servopohon EHC, a to tím, že na něj nasadíte magnetický klíč (viz obrázek).

V tuto chvíli můžete přejít k samotnému vypálení, a to dle kapitoly v tomto dokumentu: Provozování výrobku – 1. Vypálení laku výrobku. Mějte na paměti, že při vypalování laku je nutné zajistit řádné větrání místnosti, případně zabezpečit nepřítomnost zvířectva v prostoru obsahující výpary laku. Doporučuje se také, po tuto dobu, vypnout vzduchování akvárii. Po ukončení topení za účelem vytvrzení laku nechte výrobek vychladnout. Vyčistěte topeniště i popelník od popela. Páku ovládání klapky vzduchu přesuňte do polohy zavřeno. Sejměte magnetický klíč ze servopohonu.

Váš výrobek je nyní připraven k provozu s EHC.

2 Provoz (topení) s EHC

Zátop

Otevřete přikládací dvířka. V tuto chvíli se vám rozsvítí LED signalizace a hlavní obrazovka aplikace žlutě. Automatická regulace se postará o to, aby se ovladač přívodu vzduchu automaticky otevřel na maximum. Pro zátop použijte max. dvojnásobné množství průměrné dávky paliva. Vyložte na dno topeniště nejdříve větší polena a na ně pak navrstvěte jemnější polínka suchého kusového dřeva. K zapálení použijte podpalovač, jen pro to určený. Po vyhoření každé dávky paliva vás zvuková signalizace automatické regulace upozorní na nutnost přiložení. V tento moment bliká LED signalizace.

1 Třísky
2 Menší polínka
3 Větší polínka

První a další přikládka – topení na jmenovitý výkon

Pootevřete dvířka topeniště na cca 2 cm po dobu 10 s, aby se vyrovnal tlak v místnosti a spalovací komoře. LED signalizace a aplikace se rozsvítí žlutě. Nyní již přikládejte pouze takové množství dřeva, které je pro tento výrobek vhodné viz průměrná spotřeba paliva. Toto doporučené množství dodržujte. Poté zavřete dvířka topeniště. Během cyklu hoření se barvy na LED signalizaci i v aplikaci mění v závislosti na průběhu topení. Na konci každého cyklu zazní signalizace a LED signalizace bliká. Poté můžete provést další přikládku. Na konci topení automatická regulace zavře přísun vzduchu.

V případě potřeby okamžitého zvýšení výkonu lze vypnout automatickou regulaci. Tím umožníte otevření klapky CPV na 100 %. Tato možnost je z důvodu bezpečnosti časově omezena na cca 10 minut.

3 Ukončení provozu (topení) s EHC

Po vyhoření topeniště automatická regulace přejde do pohotovostního režimu (šedá barva aplikace) a LED signalizace zhasne.

Při výpadku elektrického proudu je možné přejít na ruční ovládání prostřednictvím magnetického klíče (servopohonu), aby bylo možné regulovat hoření manuálně pomocí páky ovládání přívodu vzduchu.
Mimo topné období doporučujeme regulaci odpojit od sítě el. napětí.
Pokud vaše kamna mají uzavíratelný rošt, ponechte jej otevřený.

Hranice systému

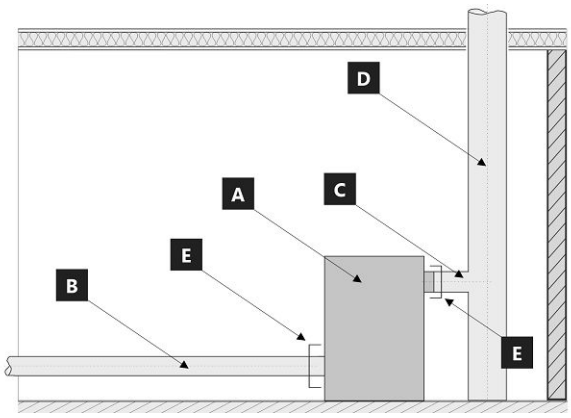

Hranice systému pro zařízení: ČSN EN 16510-1 ed. 2:2023

A Výrobek
B Potrubí spalovacího vzduchu (CPV)
C Spojovací potrubí kouřovodu
D Komín
E Hranice systému

POZICE E

C Spojovací potrubí kouřovodu

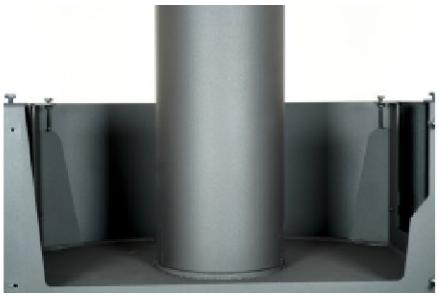

B Potrubí spalovacího vzduchu (CPV)

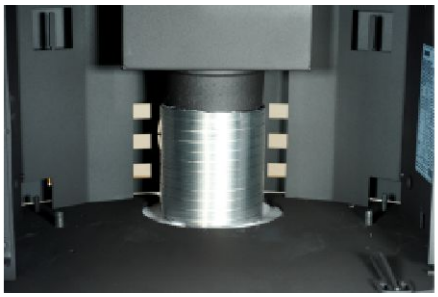

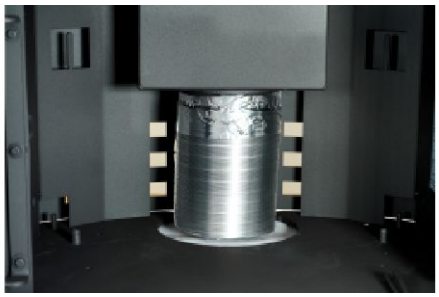

Výrobní štítek

1. Název výrobce nebo registrovaná ochranná známka
2. Sídlo společnosti, web
3. Značka shody CE, číslice znamenají rok vydání certifikátu
4. Typ, číslo nebo označení modelu pro identifikaci výrobku
5. Specifikace výrobku
6. Doporučené palivo
7. Klasifikace výrobku
8. Platné normy
9. Tabulka hodnot
   nom – hodnoty při jmenovitém tepelném výkonu
   part – hodnoty při částečném tepelném výkonu
   P – tepelný výkon
   P_W – tepelný výkon teplovodního výměníku
   ŋ – energetická účinnost
   CO – CO emise při 13 % O_2
   NO_x – NO_x při 13 % O_2
   OGC– OGC při 13 % O_2
   PM – prach při 13 % O_2
   p – minimální tah komínu
   p_W – maximální provozní tlak
   Bezpečnostní vzdálenosti od hořlavých materiálů:
   d_R – zadní
   d_S – boční
   d_C – od stropu
   d_P – čelní
   d_F – čelní k podlaze
   d_L – boční záření
   d_B – od podlahy
   Bezpečnostní vzdálenosti od nehořlavých materiálů:
   d_{Rnon} – zadní
   d_{Snon} – boční
   d_{S2non} – boční (výklenek)
   Vlastnosti výrobku:
   W_{max} – maximální elektrický příkon
   T_s – výstupní teplota spalin
   V_h – stálá ztráta vzduchu
   d_{out} – průměr kouřového hrdla
   H – výška
   W – šířka
   L – hloubka
   NPD (No Performance Determined) – mezinárodní zkratka, kterou lze použít, pokud není uvedena žádná vlastnost či parametr. Označení je v souladu s nařízením EU č. 305/2011.
10. Dokument: Prohlášení o vlastnostech
11. Instrukce
12. Čárový kód | Výrobní číslo

ECUADOR HG6 30 E EX

Pri montáži výrobku musia byť dodržané všetky miestne predpisy, vrátane tých, ktoré odkazujú na národné a európske normy. Montáž a inštalácia vami vybraného výrobku musí byť vykonaná iba autorizovaným predajcom **Storch Kamine GmbH**, na uznanie záruky a bezchybné fungovanie výrobku. Tento výrobok nie je vhodný ako hlavný zdroj tepla na vykurovanie.

Návod na použitie

Vezmite na vedomie informácie a pokyny uvedené vo všeobecných pokynoch.

Prevádzkový ťah komína

Prevádzkový ťah 12 Pa. Maximálny prevádzkový ťah 20 Pa. Ťah sa meria, keď je výrobok v plnej prevádzke. Odporúčame nainštalovať regulátor ťahu, ktorý je potrebný najmä pri inštalácii automatickej regulácie spaľovania.

Prípustné palivá

Suché kusové drevo so zvyškovou vlhkosťou do 20 %. Priemerná spotreba paliva – 2,07 kg/h musí byť vždy dodržaná. Odporúčaná dĺžka je približne 250-350 mm. Závisí to od veľkosti spaľovacej komory. Vždy používajte aspoň 2 ks dreva.

Prevádzka výrobku

1 Vypaľovanie laku výrobku

Prvé zakúrení vykonajte s menším množstvom menšieho dreva (približne ½ priemernej dávky). Dvere nechajte pootvorené (približne 2 cm), aby sa šnúra dverí neprilepila na lak, a otvorte prívod vzduchu na maximum (Obr. C). Šetrné zakúrenie zabráni poškodeniu laku a deformácii materiálov. Keď sa palivo vyhorí na uhlíky, môžete pristúpiť k vypaľovaní výrobku. Do ohniska vložte povolené množstvo paliva, menšie drevo. Dvere nechajte mierne pootvorené (asi 2 cm). Lak pod dverami sa musí nechať dostatočne vytvrdnúť. Keď táto dávka vyhorí, vykonajte aspoň 2 alebo 3 ďalšie priloženie s povolenou dávkou paliva, teraz so zatvorenými dvierkami a s otvoreným prívodom vzduchu na maximum (Obr. C). Vypaľovanie farby je sprevádzané zápachom, ktorý pretrváva počas celého vypaľovania, preto tento proces vykonávajte len vtedy, keď je miestnosť dostatočne vetraná.

2 Rozkúrenie

Ovládač prívodu vzduchu dajte do polohy otvorenie (Obr. C), okrem prípadov, keď je k dispozícii automatická regulácia spaľovania. Otvorte liatinový rošt, ak je. Použite max. dvojnásobok priemerného množstva paliva pre oheň. Na dno ohniska položte väčšie polená a potom na ne navrstvite jemnejšie polená zo suchého kusového dreva (Obr. 2). Na zapálenie ohňa použite podpaľovač určený len na tento účel. Ak je to potrebné (oheň sa po určitom čase nerozhorí), nechajte dvierka na krátky čas otvorené (asi 2 cm), aby sa k ohňu dostal dostatok vzduchu. Pri štandardnom vykurovaní nechajte dvere vždy zatvorené. Počas ohňa nepridávajte palivo, kým plameň nezhasne.

3 Vykurovanie a prikladanie paliva

Pri prikladaní otvorte dvierka ohniska približne na 2 cm a počkajte približne 10 sekúnd, aby sa vyrovnal tlak v miestnosti. Tým sa zabráni možnému úniku popola a dymu do miestnosti. Pridajte len také množstvo dreva, ktoré je vhodné pre tento výrobok, pozri priemernú spotrebu paliva (Obr. 4). Po pridaní zatvorte dvierka ohniska. Odporúča sa nastaviť reguláciu vzduchu do optimálnej polohy pri menovitom výkone (Obr. B, B1). Drevo nepridávajte, kým sa nerozhorí na uhlíky.

4 Ukončenie vykurovania

Po vyhorení ohniska zatvorte regulátory vzduchu. Uzavretím regulácie vzduchu sa zabráni nežiaducemu úniku nahromadeného tepla do komína (obr. A).

1 príprava paliva na rozkúrenie
2 poukladanie dreva v ohnisku
3 zapálenie dreva zhora
4 prikladanie

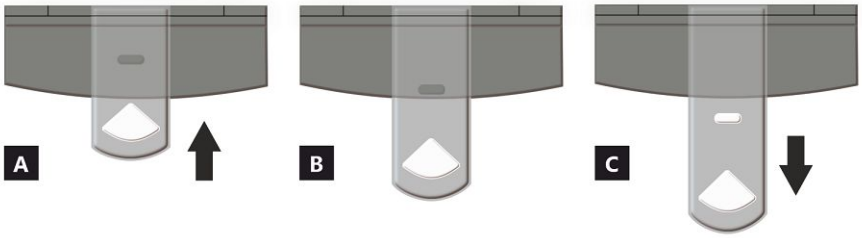

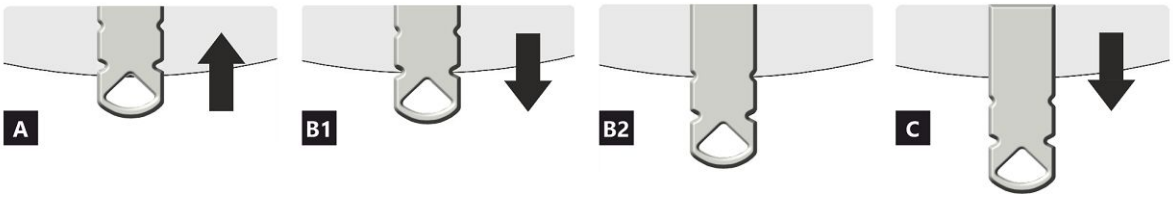

REGULÁTOR PRÍVODU VZDUCHU

A uzavretý
B otvorený – vykurovanie pri menovitom výkone (optimálna prevádzka)
C otvorený – poloha pri spustení vykurovania (uvedenie výrobku do prevádzky)

A uzavretý
B1 otvorený – vykurovanie pri menovitom výkone (optimálna prevádzka)
B2 otvorený – primárny vzduch uzavretý
C otvorený – poloha pri spustení vykurovania (uvedenie výrobku do prevádzky)

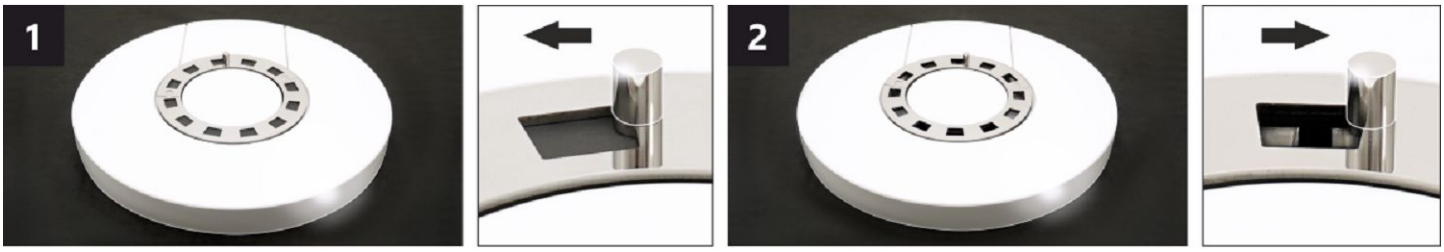

REGULÁTOR KONVEKČNÉHO VZDUCHU *

Nastavením polohy regulátora je možné čiastočne regulovať intenzitu prúdenia teplého vzduchu konvekciou.

1 uzavretý – pomalé prúdenie teplého vzduchu do priestoru miestnosti, v ktorej je výrobok inštalovaný.
2 otvorený – rýchle prúdenie teplého vzduchu do priestoru miestnosti, v ktorej je výrobok inštalovaný.

Poznámka: Uzavretý regulátor konvekčného vzduchu nevedie k nadmernému prehrievaniu výrobku, nedochádza k jeho poškodeniu.

***** Tento regulátor je k dispozícii iba pri niektorých produktoch.

ECUADOR HG6 30 E EX

Deklarované vlastnosti výrobku

Harmonizovaná norma ✓ EN 16510-1 ed.2:2023 | EN 16510-2-1:2022 ✓ Ecodesign ✓ DIN+ ✓ BImSchV2 ✓ 15a B-VG 2015

Klasifikácia výrobku		Type CA		
		Menovitý tepelný výkon (nom)	**Čiastočný tepelný výkon (part)**	
Energetická účinnosť	η_{nom} | η_{part}	81	---	%
Sezónna účinnosť pri menovitom tepelnom výkone spotrebiča	ηs_{nom} | ηs_{part}	76	---	%
Index energetickej účinnosti	EEI	112		
Energetický štítok		A+		
Palivo		Kusové drevo (Palivové drevo)		
Dĺžka paliva		250-350		mm
Priemerná spotreba paliva		2,07	---	kg/h
Povolená dávka paliva		2,7		kg/h
Interval dodávky paliva		1 hodina		
Množstvo spaľovacieho vzduchu		26,2		m^3/h
Menovitý tepelný výkon	P_{nom} | P_{part}	7,0	---	kW
Menovitý tepelný výkon teplovodného výmenníka	P_{Wnom} | P_{Wpart}	---	---	kW
Maximálny prevádzkový tlak vody	p_W	---		bar
Hmotnostný prietok suchých spalín	$\Phi_{f,\,g\,nom}$ | $\Phi_{f,\,g\,part}$	8,0	---	g/s
Priemerná teplota spalín		265	---	°C
Výstupná teplota spalín	T_{snom} | T_{spart}	318	---	°C
Prevádzkový ťah	p_{nom} | p_{part}	12	---	Pa
Teplotná trieda komína		T400		
Pripojenie na spoločný komín		Áno		
Skladovanie paliva v priestore kachlí na drevo Maximálne zohrievanie dreva v kachliach na drevo		Áno 13		 °C
Prach O_2 = 13 %	PM_{nom} | PM_{part}	27	---	mg/Nm^3
Emisie spalín (CO v spalinách pri O_2 = 13 %)	CO_{nom} | CO_{part}	0,0700 875	--- ---	% mg/Nm^3
OGC O_2 = 13 %	OGC_{nom} | OGC_{part}	65	---	mg/Nm^3
NOx O_2 = 13 %	NO_{xnom} | NO_{xpart}	96	---	mg/Nm^3
Automatická regulácia spaľovania		EHC, Program 6	EHC, Program 6	
Spotreba elektrickej energie v pohotovostnom režime	el_{SB}	0,002		kW
Spotreba elektrickej energie	el_{max} | el_{min}	0,004	---	kW
Strata stojaceho vzduchu	V_h	---		m^3/h
Prerušovaná prevádzka | Nepretržitá prevádzka	INT | CON	INT		

Základní technické údaje

Rozmery (Výška | Šírka | Hĺbka)	H | W | L	1465 | 598 | 463	mm
Rozmery spaľovacej komory (Výška | Šírka | Hĺbka)	H | W | L	400 | 400 | 346	mm
Rozmery dvierok ohniska (Výška | Šírka | Hĺbka)	H | W | L	--- | --- | ---	mm
Výška osi zadného (bočného) vývodu		1021	mm
Objem teplovodného výmenníka		---	l
Priemer dymovodu		150	mm
Priemer dymového hrdla	d_{out}	150	mm
Priemer centrálneho prívodu vzduchu		125	mm
Max. dĺžka (potrubie) centrálneho prívodu vzduchu		5000	mm
Hmotnosť	m	191	kg
Nosnosť	m_{chim}	200	kg

Vykurovacia schopnosť (výhrevnosť)
minimálna veľkosť miestnosti pre inštaláciu výrobku

Izolácia domu – veľmi dobrá (20 W/m³)	napr. nový, zateplený dom / trvalo obývateľný	240	m³
Izolácia domu – dobrá (22,5 W/m³)		213	m³
Izolácia domu – stredná (32 W/m³)		150	m³
Izolácia domu – zlá (45 W/m³)		107	m³
Izolácia domu – veľmi zlá (50 W/m³)	napr. starý, nezateplený dom / chata / chalupa	96	m³

Vzdialenosť od horľavých materiálov
s neizolovaným dymovodom (uvedené na výrobnom štítku)

		Poznámka	
Zadná	d_R	200	mm
Čelná	d_P	1200	mm
Čelná k podlahe	d_F	450	mm
Bočná	d_S	450	mm
Bočná presklená stena	d_{S1}	---	mm
Bočná – výklenok	d_{S2}	350	mm
Bočná – umiestnenia 45°	d_{S3}	100	mm
Bočné žiarenie	d_L	300	mm
Od podlahy	d_B	10	mm
Od stropu	d_C	750	mm

Vzdialenosť od horľavých materiálov s izolovaným dymovodom *

Zadná	d_R	---	mm
Bočná	d_S	---	mm

Vzdialenosť od horľavých materiálov so závesným plechom (tienením)

Zadná	d_R	---	mm
Bočná	d_S	---	mm

Vzdialenosť od horľavých materiálov s izolovaným dymovodom a závesným plechom (tienením) *

Zadná	d_R	---	mm
Bočná	d_S	---	mm

Vzdialenosť od nehorľavých materiálov

Zadná	d_{Rnon}	80	mm
Bočná	d_{Snon}	200	mm
Bočná – výklenok	d_{S2non}	80	mm

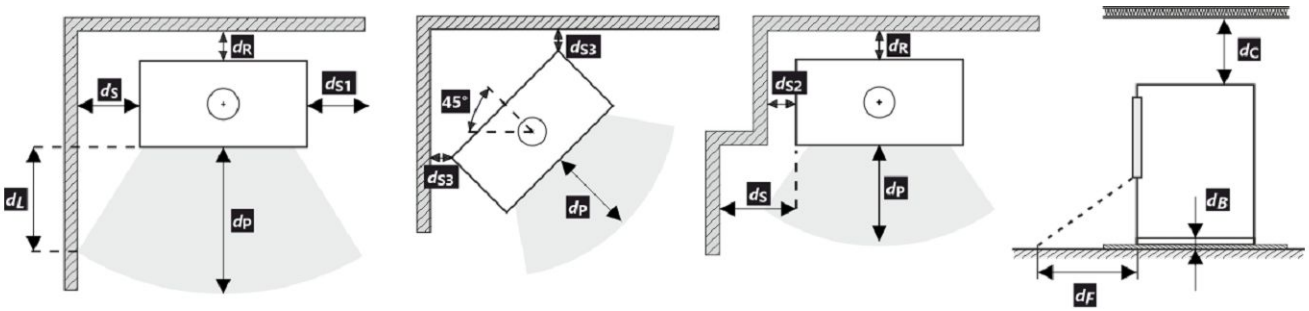

Pri montáži a prevádzke výrobku musia byť dodržané všetky miestne predpisy vrátane predpisov, ktoré sa týkajú národných a európskych noriem.

V prípade, že kvôli radiácii nie je hodnota 65 K na podlahe vpredu alebo na bočných stenách prekročená, d_F alebo d_L môže byť deklarované 0 mm.

* Vzdialenosť predpokladá použitie izolovaného dymovodu s minimálnou hrúbkou izolácie 25 mm až po výrobok.

Vzdialenosť od horľavých (nehorľavých) materiálov – pripojenie zadného dymovodu

Zadná	d_R	200	mm
Bočná	d_S	450	mm

Pripojenie zadného dymovodu

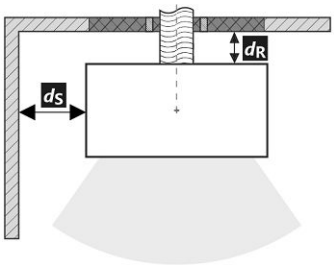

Prechod dymovodu cez stenu z horľavého materiálu

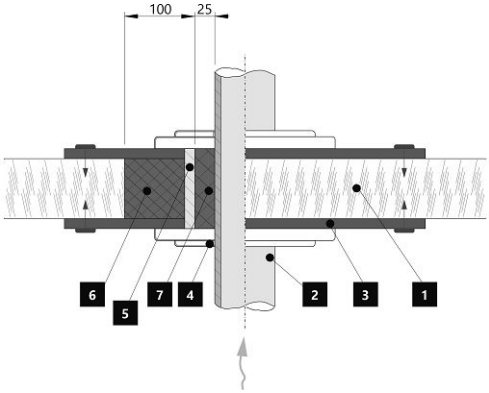

1. Stena
2. Dymovod
3. Krycia doska (nehorľavá, nekovová)
4. Krytka
5. Ochranná rúra
6. Izolačná výplň (nehorľavá, napr. skelná vlákna)
7. Izolačná výplň (nehorľavá, napr. kamnárska hlina)

Vzdialenosť od horľavých (nehorľavých) materiálov – pripojenie zadného izolovaného dymovodu

Zadná	d_R	---	mm
Bočná	d_S	---	mm

Pripojenie zadného dymovodu (izolované)

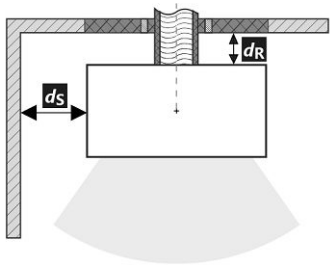

Prechod dymovodu cez stenu z horľavého materiálu

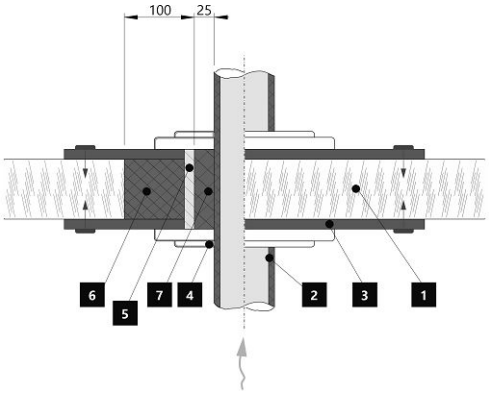

1. Stena
2. Izolovaný dymovod
3. Krycia doska (nehorľavá, nekovová)
4. Krytka
5. Ochranná rúra
6. Izolačná výplň (nehorľavá, napr. skelná vlákna)
7. Izolačná výplň (nehorľavá, napr. kamnárska hlina)

Upozornenie

Ak sú výrobky inštalované v priestoroch, kde sa vzduch odvádza pomocou ventilátorov, digestorov, vetracích, vykurovacích alebo ventilačných zariadení, musí byť zabezpečený dostatočný prívod vzduchu (CPV). Náš výrobok sa neodporúča používať v spojení s týmito zariadeniami.

Výrobok sa musí inštalovať na podlahy s primeranou nosnosťou.

Počas inštalácie musí byť zabezpečený primeraný prístup na čistenie a údržbu vášho výrobku, dymovodu a komína, pokiaľ sa výrobok nedá čistiť z iného miesta, napríklad zo strechy alebo dverí určených na tento účel.

Výrobok a jeho dymovod sa musia pravidelne a dôkladne kontrolovať a čistiť pred vykurovacou sezónou a po nej.

Pozorne si prečítajte všeobecné pokyny.

1 Uvedenie do prevádzky (vykurovanie bez EHC)

Vypaľovanie laku výrobku

Automatická regulácia zabezpečuje optimálne spaľovanie v ohnisku vášho výrobku. Reguluje prívod vzduchu do ohniska v závislosti od teploty spalín. Tým sa maximálne využije energia paliva a zároveň sa zabráni úniku prebytočnej energie do komína. Po nastavení výrobku a jeho pripojení ku komínu sa musí vypáliť povrchová úprava žiaruvzdorným náterom. Toto sa vykonáva bez automatickej regulácie spaľovania EHC. Predtým, ako sa dostanete k prvému zakúrení, musíte deaktivovať servopohon EHC tak, že naň nasadíte magnetický kľúč (pozri obrázok).

V tomto okamihu môžete pristúpiť k samotnému vypáleniu podľa kapitoly v tomto dokumente: Prevádzka výrobku – 1. Vypálenie laku výrobku. Majte na pamäti, že pri vypaľovaní laku je potrebné zabezpečiť správne vetranie miestnosti alebo zabezpečiť, aby sa v priestore s výparmi laku nenachádzali zvieratá, a tiež sa odporúča počas tohto obdobia vypnúť vetranie akvária. Po ukončení zahrievania na vytvrdnutie laku nechajte výrobok vychladnúť. Vyčistite ohnisko a popolník od popola. Presuňte ovládač prívodu vzduchu do polohy zatvoreno. Vyjmite magnetický kľúč z servopohonu.

Váš výrobok je teraz pripravený na prevádzku s EHC.

2 Prevádzka (vykurovanie) s EHC

Rozkúrenie

Otvorte dvere. V tomto okamihu sa rozsvieti žltě LED signalizácia a hlavná obrazovka aplikácie. Automatická regulácia zabezpečí, aby sa ovládač prívodu vzduchu automaticky otvoril na maximum. Použite max. dvojnásobok priemerného množstva paliva pre rozkúrenie. Na dno ohniska najprv položte väčšie polená a potom na ne navrstvite jemnejšie polená zo suchého kusového dreva. Na zapálenie ohňa použite podpaľovač určený len na tento účel. Keď sa každé palivo zhorí, automatické ovládanie vás zvukovým signálom upozorní na potrebu doplnenia paliva. V tomto okamihu signalizačná LED bliká.

1 Triesky
2 Menšie polienka
3 Väčšie polienka

Prvé a ďalšie prikladanie paliva – vykurovanie pri menovitom výkone

Aby sa vyrovnal tlak v miestnosti a v spaľovacej komore, otvorte dvierka ohniska na cca 2 cm na 10 s. LED signalizácia a aplikácia sa zmenia na ŽLTÚ. Teraz pridajte len také množstvo dreva, ktoré je vhodné pre tento výrobok, pozri priemernú spotrebu paliva. Dodržte toto odporúčané množstvo. Potom zatvorte dvierka ohniska. Počas cyklu horenia sa farby na signalizačnej LED dióde a v aplikácii menia v závislosti od procesu horenia. Na konci každého cyklu zaznie signál a LED bliká. Potom môžete pokračovať v ďalšom priložení. Na konci vykurovacieho cyklu automatická regulácia uzavrie prívod vzduchu.

Ak je potrebné okamžité zvýšenie výkonu, automatickú reguláciu možno vypnúť. To umožňuje otvoriť klapku CPV na 100 %. Z bezpečnostných dôvodov je táto možnosť časovo obmedzená na približne 10 minút.

3 Ukončenie prevádzky (vykurovanie) s EHC

Keď oheň v ohnisku dohorí, automatická regulácia prejde do pohotovostného režimu (sivá farba aplikácie) a signalizácia LED zhasne.

V prípade výpadku elektrického prúdu je možné prepnúť na ručné ovládanie pomocou magnetického kľúča (servopohon), aby bolo možné spaľovanie ovládať ručne pomocou ovládače prívodu vzduchu.
Mimo obdobia vykurovania odporúčame odpojiť regulátor od sieťového napätia.
Pokiaľ vaše kachle majú uzatvárateľný rošt, ponechajte ho otvorený.

Hranica systému

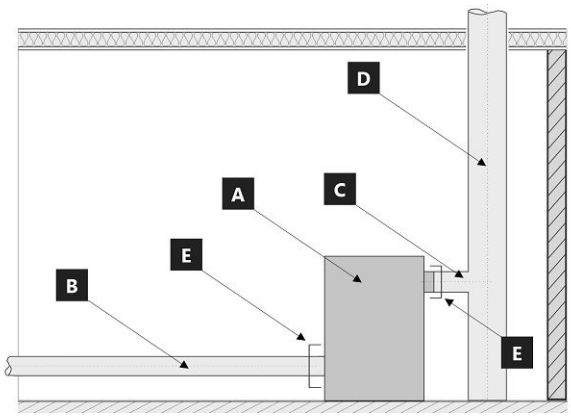

Hranice systému pre zariadenie: EN 16510-1 ed. 2:2023

A Výrobok
B Potrubie spaľovacieho vzduchu
C Spojovacie potrubie dymovodu
D Komín
E Hranica systému

POZÍCIE E

C Spojovacie potrubie dymovodu

B Potrubie spaľovacieho vzduchu

Výrobný štítok

1. Názov výrobcu alebo registrovaná ochranná známka
2. Sídlo spoločnosti, webová stránka
3. Označenie zhody, číslice označujú rok vydania osvedčenia
4. Typ, číslo či označenie modelu na indentifikáciu výrobku
5. Špecifikácia výrobku
6. Odporúčané palivo
7. Klasifikácia výrobku
8. Platné normy
9. Tabuľka hodnôt
   nom – hodnoty pri menovitom tepelnom výkone
   part – hodnoty pri čiastočnom tepelnom výkone
   P – tepelný výkon
   P_W – tepelný výkon teplovodného výmennika
   η – energetická účinnosť
   CO – CO emisie pri 13 % O_2
   NO_x – NO_x pri 13 % O_2
   OGC– OGC pri 13 % O_2
   PM – prach pri 13 % O_2
   p – minimálny ťah komína
   p_W – maximálny prevádzkový tlak
   Bezpečnostné vzdialenosti od horľavých materiálov:
   d_R – zadná
   d_S – bočná
   d_C – od stropu
   d_P – čelná
   d_F – čelná k podlahe
   d_L – bočné žiarenie
   d_B – od podlahy
   Bezpečnostné vzdialenosti od od nehorľavých materiálo
   d_{Rnon} – zadná
   d_{Snon} – bočná
   d_{S2non} – bočná (výklenok)
   Vlastnosti výrobku:
   W_{max} – maximálny elektrický príkon
   T_s – výstupná teplota spalín
   V_h – strata stojaceho vzduchu
   d_{out} – priemer dymového hrdla
   H – výška
   W – šírka
   L – hĺbka
   NPD (No Performance Determined) – medzinárodná skratka, ktorú možno použiť, ak nie je špecifikovaná žiadna funkcia alebo parameter. Označenie je v súlade s nariadením EÚ 305/2011.
10. Dokument: Vyhlásenie o vlastnostiach
11. Inštrukcie
12. Čiarový kód | výrobné číslo

ECUADOR HG6 30 E EX

Podczas montażu muszą być dotrzymane wszystkie miejscowe przepisy, łącznie z tymi, które odnoszą się do norm narodowych i UE. Montaż i instalacja modelu który zakupiliście musi być wykonany przez autoryzowanego sprzedawcę marki **Storch Kamine GmbH**, dla uznania gwarancji i bezawaryjnego funkcjonowania produktu. Ten produkt nie jest do zastosowań jako jedyne źródło ogrzewania.

Instrukcja użytkowania

Zapoznajcie się z informacjami i wytycznymi zawartymi w ogólnych instrukcjach.

Ciąg kominowy

Optymalny ciąg kominowy 12 Pa. Maksymalny ciąg kominowy 20 Pa. Ciąg mierzymy podczas pełnej pracy paleniska. Sugerujemy instalowania regulatora ciągu kominowego, zwłaszcza gdy proces palenia jest sterowany automatyczną regulacją.

Zalecany opał

Suche, kawałkowe drewno o wilgotności max. 20 %. Zawsze musi być dotrzymana średnia dawka opału – 2,07 kg/h. Sugerowana długość polan 250-350 mm. Zależy to od wielkości komory spalania. Zawsze używaj co najmniej 2 kawałków drewna.

Działanie produktu

1 **Utwardzanie lakieru**

Pierwsze palenie przeprowadźcie przy połowie zalecanej dawki drewna (ok. ½ średnie dawki). Pozostawcie uchylone drzwiczki (ok. 2 cm) tak aby niedoszło do przylepienia się sznura do farby na korpusie, dolot powietrza do komory spalania musi być całkowicie otwarty (Rys. C). Zredukowanym rozpalaniem zapobiegniecie pękaniu szamotu, na czas transportu jest on przyklejany do korpusu, dodatkowo ułatwi to prawidłowe utwardzanie / wypalanie lakieru. Po spaleniu pierwszej ½ dawki opału, można przystąpić do finalnego utwardzenia lakieru. Załaduj palenisko dopuszczalnej ilością paliwa używając drobnego drewna. Zostawcie lekko uchylone drzwiczki (ok. 2 cm). Musi dojść do dostatecznego utwardzenia się lakieru pod drzwiczkami. Po spaleniu tej dawki, kolejne minimum 2–3 palenia powinny odbywać się przy dopuszczalnej ilością paliwa, jednak też już przy zamkniętych drzwiczkach i maksymalnie otwarty dolotem powietrza do komory paleniska (Rys. C). Wypalaniu towarzyszy zapach, który trwa przez cały czas utwardzania lakieru, dlatego podczas tego procesu należy zapewnić prawidłowe wietrzenie pomieszczeń.

2 **Rozpalanie**

Suwak regulacji dolotu powietrza ustawcie w pozycji otwartej (Rys. C), jeśli niema automatycznej regulacji palenia. Do rozpalenia użyjcie maks. podwójnej ilości średnie dawki drewna. Włóżcie na dno paleniska grube polana, na wierzch ułóżcie drobniejsze kawałki drewna (Rys. 2). Do rozpalania należy używać podpałkę przeznaczoną do tego celu. Jeżeli zachodzi potrzeba (ogień nie chce się rozpalić przez dłuższy czas). Dla zwiększenia ilości powietrza pozostawcie na chwilę lekko uchylone drzwiczki (ok. 2 cm). Przy normalnym paleniu drzwiczki powinny być zawsze zamknięte. Podczas rozpalania nie dokładajcie, dopóki drewno całkiem nie spali się na czerwone węgielki.

3 **Palenie i dokładanie**

Podczas dokładania na ok. 10 sek. Należy lekko uchylić drzwiczki aby wyrównać ciśnienie w palenisku. W ten sposób unikniecie wypadania popiołu i wydostawania się dymu do wnętrza. Dokładajcie zawsze taką ilość drewna, która jest dla danego modelu określona w tabeli jako dawka nominalna (Rys. 4). Po dołożeniu zamknijcie drzwiczki paleniska. Radzimy ustawić suwak sterowania powietrza dla uzyskania mocy nominalnej w optymalnej pozycji (Rys. B, B1). Nie dokładajcie dopóki drewno nie spali się na czerwone węgielki.

4 **Zakończenie palenia**

Po zakończonym paleniu zamknijcie suwak sterowania powietrzem. Zamknięciem suwaka zapobiegniecie niepotrzebnemu wychłodzeniu paleniska i ucieczce zakumulowanemu ciepła do komina (Rys. A).

1 przygotowanie paliwa do rozpalenia
2 ułożenie drewna w palenisku
3 zapalić drewno z góry
4 dokładka

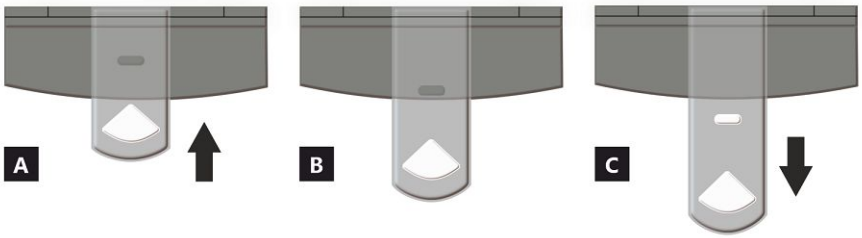

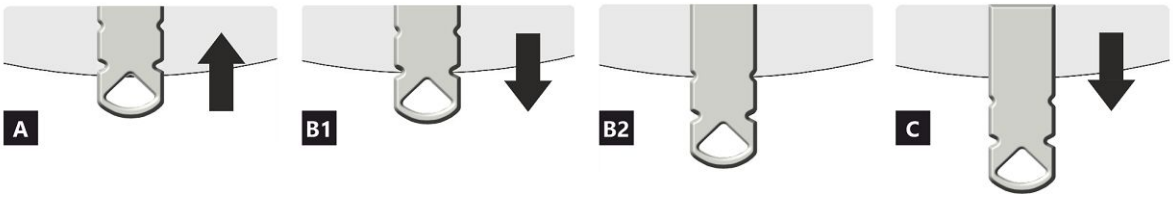

STEROWNIK NAWIEWU

A zamknięty
B otwarty – grzanie z mocą nominalną (praca optymalna)
C otwarty – pozycja na początku grzania (uruchomienie produktu)

A zamknięty
B1 otwarty – grzanie z mocą nominalną (praca optymalna)
B2 otwarty – powietrze pierwotne zamknięte
C otwarty – pozycja na początku grzania (uruchomienie produktu)

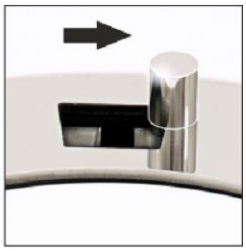

STEROWNIK POWIETRZA KONWEKCYJNEGO *

Poprzez zmianę położenia sterownika można częściowo regulować intensywność przepływu ciepłego powietrza konwekcyjnego.

1 zamknięty – powolny napływ ciepłego powietrza do pomieszczenia, w którym zainstalowany jest produkt.
2 otwarty – szybki napływ ciepłego powietrza do pomieszczenia, w którym zainstalowany jest produkt.

Uwaga: Zamknięta konwekcyjna regulacja powietrza nie powoduje nadmiernego przegrzania produktu, ani nie powoduje jego uszkodzenia.

* Ten sterownik jest dostępny tylko w niektórych produktach.

ECUADOR HG6 30 E EX

Deklarowane właściwości produktu

Powiązana specyfikacja techniczna	✓ EN 16510-1 ed.2:2023 | EN 16510-2-1:2022 ✓ Ecodesign ✓ DIN+ ✓ BImSchV2 ✓ 15a B-VG 2015			
Klasyfikacja produktu		Type CA		
		Nominalna moc cieplna (nom)	**Częściowa moc cieplna (part)**	
Efektywność energetyczna	η_{nom} | η_{part}	81	---	%
Sezonowa efektywność energetyczna ogrzewania pomieszczeń	ηs_{nom} | ηs_{part}	76	---	%
Współczynnik efektywności energetycznej	EEI	112		
Etykieta energetyczna		A+		
Opał		Kawałek drewna		
Długość polan		250-350		mm
Nominalna dawka opału		2,07	---	kg/h
Dopuszczalna dawka opału		2,7		kg/h
Interwał dokładania		1 godzina		
Ilość powietrza do spalania		26,2		m^3/h
Nominalna moc cieplna	P_{nom} | P_{part}	7,0	---	kW
Nominalna moc cieplna wymiennika ciepła	P_{Wnom} | P_{Wpart}	---	---	kW
Maksymalne ciśnienie robocze wody	p_W	---		bar
Masa cząstek stałych w spalinach	$\Phi_{f,\,g\,nom}$ | $\Phi_{f,\,g\,part}$	8,0	---	g/s
Średnia temperatura spalin		265	---	°C
Temperatura wyjściowa spalin	T_{snom} | T_{spart}	318	---	°C
Ciąg komin	p_{nom} | p_{part}	12	---	Pa
Klasa temperaturowa komina		T400		
Podłączenie do wspólnego komina		Tak		
Przechowywanie paliwa w obszarze schowka na drewno Maksymalne nagrzewanie drewna w schowku na drewno		Tak 13		 °C
Pył O_2 = 13 %	PM_{nom} | PM_{part}	27	---	mg/Nm^3
Emisja spalin (CO w gazach spalinowych przy O_2 = 13 %)	CO_{nom} | CO_{part}	0,0700 875	--- ---	% mg/Nm^3
OGC O_2 = 13 %	OGC_{nom} | OGC_{part}	65	---	mg/Nm^3
NOx O_2 = 13 %	NO_{xnom} | NO_{xpart}	96	---	mg/Nm^3
Automatyczna regulacja spalania		EHC, Program 6	EHC, Program 6	
Zużycie energii elektrycznej w trybie czuwania	el_{SB}	0,002		kW
Zużycie energii elektrycznej	el_{max} | el_{min}	0,004	---	kW
Utrata zastoju powietrza	V_h	---		m^3/h
Praca przerywana | Praca ciągła	INT | CON	INT		

Podstawowe dane techniczne

Wymiary podstawowe (Wysokość | Szerokość | Głębokość)	H | W | L	1465 | 598 | 463	mm
Wymiary komory spalania (Wys. | Szer. | Głęb.)	H | W | L	400 | 400 | 346	mm
Wymiary drzwiczek paleniska (Wys. | Szer. | Głęb.)	H | W | L	--- | --- | ---	mm
Wysokość osi tylnego (bocznego) wylotu spalin		1021	mm
Pojemność płaszcza wodnego		---	l
Średnica komina		150	mm
Średnica wylotu spalin	d_{out}	150	mm
Średnica CDP – centralnego doprowadzenia powietrza		125	mm
Maks. długość (rura) centralnego dopływu powietrza		5000	mm
Waga	m	191	kg
Nośność	m_{chim}	200	kg

ECUADOR HG6 30 E EX

Moc grzewcza (wartość opałowa)
minimalna wielkość pomieszczenia do zainstalowania produktu

Izolacja domu – bardzo dobry (20 W/m³)	np. nowy, ocieplony dom / stałego mieszkalny	240	m³
Izolacja domu – dobra (22,5 W/m³)		213	m³
Izolacja domu – średni (32 W/m³)		150	m³
Izolacja domu – zły (45 W/m³)		107	m³
Izolacja domu – bardzo źle (50 W/m³)	np. stary, nieocieplony dom / domek / domek letniskowy	96	m³

Odległość od materiałów palnych
z nieizolowaną rurą dymową (podane na etykiecie produkcyjnej)

		Wskazówki	
Tylna	d_R	200	mm
Czołowa	d_P	1200	mm
Czołowa do podłogi	d_F	450	mm
Boczne	d_S	450	mm
Od strony szkła ścianki	d_{S1}	---	mm
Boczne – nisza	d_{S2}	350	mm
Boczne – lokalizacja 45°	d_{S3}	100	mm
Promieniowanie boczne	d_L	300	mm
Od podłogi	d_B	10	mm
Z sufitu	d_C	750	mm

Odległość od materiałów palnych z izolowaną rurą dymową *

Tylna	d_R	---	mm
Boczne	d_S	---	mm

Odległość od materiałów palnych z płytą do zawieszania (osłoną)

Tylna	d_R	---	mm
Boczne	d_S	---	mm

Odległość od materiałów palnych z izolowaną rurą dymową i płytą do zawieszania (osłoną) *

Tylna	d_R	---	mm
Boczne	d_S	---	mm

Odległość od materiałów niepalnych

Tylna	d_{Rnon}	80	mm
Boczne	d_{Snon}	200	mm
Boczne – nisza	d_{S2non}	80	mm

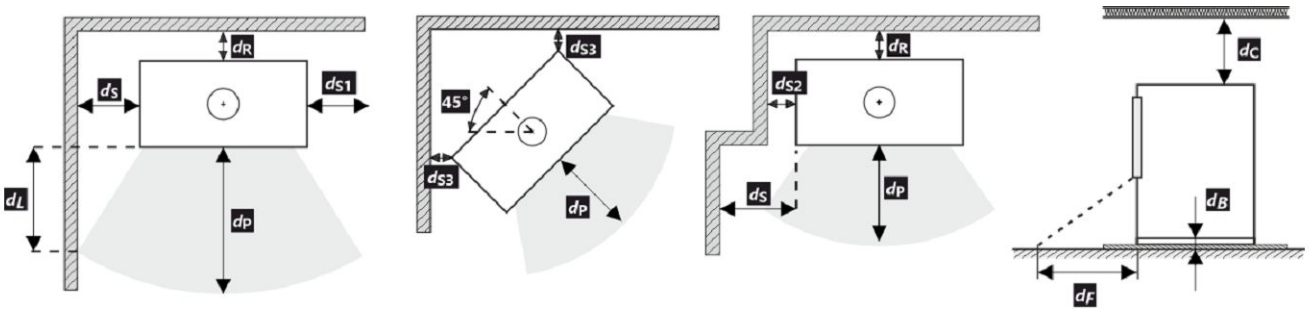

Podczas instalacji i eksploatacji produktu należy przestrzegać wszystkich lokalnych przepisów, w tym dotyczących norm krajowych i europejskich.

Jeżeli na skutek promieniowania na podłodze przed budynkiem lub na ścianach bocznych nie zostanie przekroczona wartość 65 K, wówczas d_F lub d_L można zadeklarować jako 0 mm.

* Odległość zakłada użycie izolowanej rury spalinowej o minimalnej grubości izolacji 25 mm aż do produktu.

Odległość od materiałów palnych (niepalnych) – tylne podłączenie przewodu kominowego

Tylna	d_R	200	mm
Boczne	d_S	450	mm

Tylne podłączenie przewodu kominowego

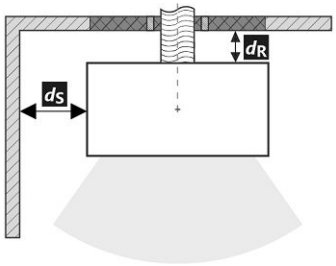

Przejście przewodu kominowego przez ścianę z materiału palnego

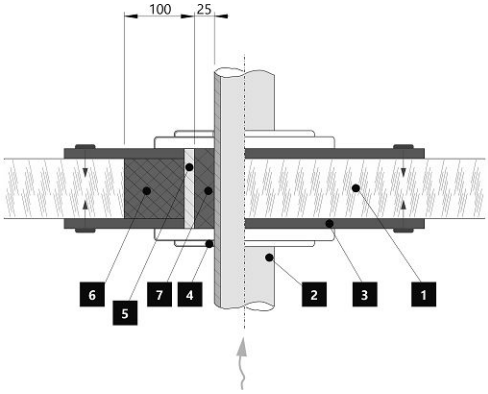

1. Ściana
2. Komin
3. Płyta pokrywy (niepalna, niemetalowa)
4. Rozeta
5. Rurka ochronna
6. Wypełnienie izolacji (niepalne, np. włókno szklane)
7. Wypełnienie izolacji (niepalna, np. glina)

Odległość od materiałów palnych (niepalnych) – tylne podłączenie izolowanego przewodu kominowego

Tylna	d_R	---	mm
Boczne	d_S	---	mm

Tylne przyłącze kominowe (izolowane)

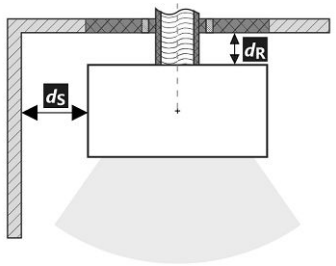

Przejście przewodu kominowego przez ścianę z materiału palnego

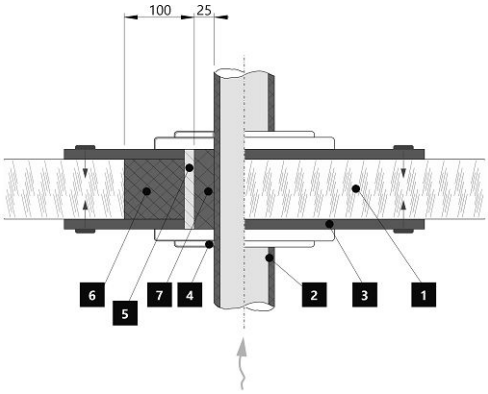

1. Ściana
2. Izolowany przewód kominowy
3. Płyta pokrywy (niepalna, niemetalowa)
4. Rozeta
5. Rurka ochronna
6. Wypełnienie izolacji (niepalne, np. włókno szklane)
7. Wypełnienie izolacji (niepalna, np. glina)

Uwaga

W przypadku gdy palenisko instalowane jest pomieszczeniach w których zamontowane są systemy wentylatorowe, wentylatory nawiewne, okapy, systemy wentylacji lub rekuperatory konieczne jest zapewnić dostateczny dostęp powietrza (CDP). Odradzamy instalowanie naszych palenisk w pomieszczeniach w których może występować podciśnienie.

Produkt musi być instalowany na podłogach odpowiedniej nośności.

Już podczas instalacji należy zapewnić odpowiedni dostęp do czyszczenia i konserwacji pieców kominkowych lub wkładów kominkowych, przewodu dymowego i komina, o ile produktu nie można czyścić z innego miejsca, takiego jak dach lub przez drzwiczki przeznaczone do tego celu.

Produkt i jego kanały spalinowe muszą być regularnie i dokładnie sprawdzane oraz czyszczone przed sezonem grzewczym i po nim.

Przeczytaj i postępuj zgodnie z ogólną instrukcją.

1 Przygotowanie do eksploatacji (bez EHC)

Utwardzenie lakieru

Automatyczna regulacja stara się o optymalny przebieg procesu spalania w waszym palenisku. Reguluje napływ powietrza do paleniska na podstawie pomiaru temperatury spalin. Tym sposobem osiąga się optymalne wykorzystanie energii z opału, równocześnie zapobiegając nadmiernej stracie ciepła do komina. Po ustawieniu i przyłączeniu produktu do komina należy utwardzić lakier żaroodporny na powierzchniach metalowych. Wykonuje się to bez automatycznej regulacji spalania EHC. Zanim nastąpi pierwsze rozpalenie, należy deaktywować serwonapęd EHC, wykonuje się to poprzez nałożenie na niego klucza magnetycznego (zobacz rysunek).

W tej chwili możecie przystąpić do wypalania, według instrukcji: Działanie produktu – 1. Utwardzanie lakieru. Należy pamiętać, że podczas wypalania lakieru należy intensywnie wietrzyć pomieszczenia. Zabezpieczyć zwierzęta które przebywają w pomieszczeniach, sugerujemy także aby wyłączyć także napowietrzanie akwarium. Po zakończonym wygrzewaniu należy wychłodzić palenisko. Należy wyczyścić palenisko z popiołu. Suwak sterujący powietrzem przesunąć do pozycji zamkniętej. Zdejmijcie magnetyczny klucz z serwonapędu.

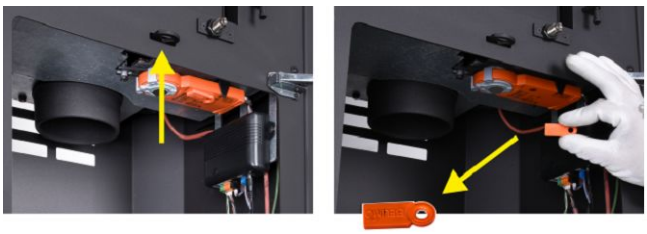

Wasze palenisko jest teraz przygotowane do pracy z automatyką EHC.

2 Obsługa (palenie) z EHC

Rozpalanie

Otworzyć drzwiczki paleniska. W tej chwili zapali się sygnalizacja Led i wyświetlacz aplikacji KOLOR ŻÓŁTY. Automatyka spowoduje otwarcie przepustnicy powietrza na maksimum. Po wypaleniu każdorazowej dawki paliwa automatyka przypomni o konieczności dokładania sygnalizacją dźwiękową. W takim przypadku Aplikacja i Led sygnalizuje błyskając. Do rozpalenia użyjcie maks. podwójnej ilości średnie dawki drewna. Na dno paleniska ułóżcie najgrubsze polana, następnie na wierzch drobne kawałki drewna. Do rozpalenia można użyć rozpałki, jedynie przeznaczonej do kominków. W trakcie palenia nie dokładajcie, dopóki drewno nie spali się na czerwone węgliki.

1 Drzazgi
2 Mniejsze kłody
3 Większe kłody

Pierwsze i dalsze dokładanie – palenie z mocą nominalną

Aby wyrównać ciśnienie w pomieszczeniu i komorze spalania uchylcie drzwiczki paleniska na ok. 2 cm na czas 10 sekund. Led sygnalizacja zaświeci się na żółto. Teraz należy dokładać takie dawki paliwa, które są odpowiednie do tego paleniska, opisane w instrukcji użytkowania. Należ dotrzymywać zalecanych dawek opału. Potem zamknijcie drzwiczki paleniska. W trakcie całego cyklu palenia kolor sygnalizacji Led i w aplikacji zmienia się zależnie od temperatury w palenisku. Na zakończenie każdego cyklu sygnalizacja i Led błyskają. Później możecie kontynuować palenie powtarzając powyższą procedurę. Na koniec palenia automatyczna regulacja zamknie całkowicie dolot powietrza do spalania.

W przypadku nagłej potrzeby zwiększenia mocy można na krótki okres automatykę deaktywować. Deaktywacja spowoduje otwarcie dolotu powietrza na 100 %. Taka deaktywacja jest ograniczona czasowo (kilka minut), równie szybko można ponownie aktywować automatykę.

3 Zakończeni użytkowania z EHC

Po zakończonym paleniu automatyczna regulacja przejdzie w tryb czuwania (szara barwa aplikacji) a sygnalizacja Led zgaśnie.

Przy braku zasilania elektrycznego lub odłączenia od instalacji elektrycznej natychmiast przyłóżcie magnetyczny klucz do Serwonapędu, aby było możliwe manualne regulowanie palenia za pomocą suwaka.
W okresach gdy długo nie palimy zalecamy odłączenie regulacji od napięcia w sieci elektrycznej.
Jeżeli piec posiada zamykany ruszt, pozostaw go otwartym.

Granice systemu

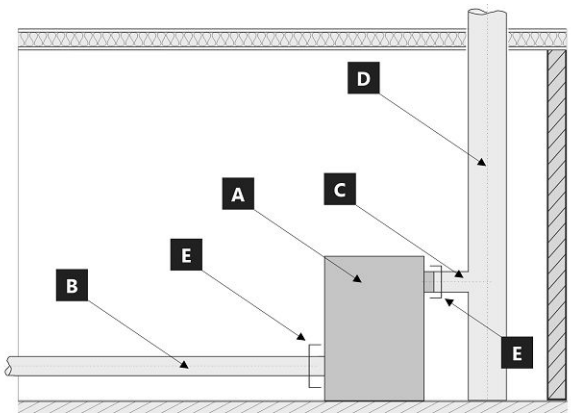

Granice systemu dla urządzenie: EN 16510-1 ed. 2:2023

A Granice systemu
B Rura powietrza do spalania
C Rura przyłączeniowa komina
D Komin
E Granice systemu

POZYCJA E

C Rura przyłączeniowa komina

B Rura powietrza do spalania

Etykieta produkcyjna

1. Nazwa producenta lub zastrzeżony znak towarowy
2. Siedziba firmy, strona internetowa
3. Oznaczenie CE, cyfry oznaczają rok wydania certyfikatu
4. Typ, numer lub ozn. modelu służące do identyfikacji produktu
5. Specyfikacja produktu
6. Zalacene paliwo
7. Klasifikacja produktu
8. Obowiązujące normy
9. Tabela wartości
   nom – wartości przy nominalnej mocy cieplnej
   part – wartości przy częściowej mocy cieplnej
   P – moc cieplna
   P_W – moc cieplna wymiennika ciepła
   η – sprawność energetyczna
   CO – CO emisja przy 13 % O_2
   NO_x – NO_x przy 13 % O_2
   OGC– OGC przy 13 % O_2
   PM – pył przy 13 % O_2
   p – minimalny ciąg komina
   p_w – maksymalne ciśnienie robocze
   Odległość od materiałów palnych:
   d_R – tylna
   d_S – boczne
   d_C – z sufitu
   d_P – czołowa
   d_F – czołowa do podłogi
   d_L – promieniowanie boczne
   d_B – od podłogi
   Odległość od materiałów niepalnych:
   d_{Rnon} – tylna
   d_{Snon} – boczne
   d_{S2non} – boczne (nisza)
   Właściwości produktu:
   W_{max} – maksymalny pobór prądu
   T_s – temperatura wyjściowa spalin
   V_h – utrata zastoju powietrza
   d_{out} – średnica wylotu spalin
   H – wysokość
   W – szerokość
   L – głębokość
   NPD (No Performance Determined) – międzynarodowy skrót, który może być użyty, gdy nie określono właściwości lub parametrów. Oznaczenie jest zgodne z rozporządzeniem UE 305/2011.
10. Dokument: Deklaracja właściwości użytkowych
11. Instrukcje
12. Kod kreskow | Numer fabryczny (seryjny)

ECUADOR HG6 30 E EX

A termék üzembe helyezésekor be kell tartani minden helyi előírást, beleértve a nemzetközi és európai szabványokra vonatkozókat is. A kiválasztott termék összeszerelését és beszerelését csak a hivatalos márkakereskedője végezheti vállalat **Storch Kamine GmbH**. Ez szükséges a garancia elfogadásához és a termék megfelelő működéséhez. Ez a termék nem alkalmas elsődleges hőforrásnak.

Használati utasítás

Kérjük, figyelmesen olvassa el a használati útmutatóban található információkat és utasításokat.

Üzemi kéményhuzat

Üzemi huzat 12 Pa. A maximális üzemi kéményhuzat 20 Pa. Ezt a termék működése közben kell mérni. Javasoljuk a huzatszabályozó felszerelését, különösen akkor, ha a készülék fel van szerelve automatikus égéslevegő szabályzó egységgel.

Engedélyezett üzemanyag

Száraz, csomós fa, ami legfeljebb 20%-os nedvesség tartalmú. A megadott átlagos üzemanyag-fogyasztást mindig be kell tartani – 2,07 kg/óra. Az ajánlott rönkhossz kb. 250-350 mm. Ez az égéstér méretétől függ. Mindig legalább 2 fadarabot használjon.

A termék működése

1 **A festék megkeményedése**

A termékkel történő első begyújtást korlátozott mennyiségű kisebb fadarabbal kell elvégezni (az Átlagos üzemanyag dózis kb. ½-ével). Hagyja nyitva az ajtót (kb. 2 cm-es rés), hogy az ajtózsinór ne tapadjon a festékhez. A levegő szabályzókart állítsa maximálisan nyitott állapotba (C ábra). A lassú felmelegedési folyamat megakadályozza a samott téglák repedését, a festék sérülését és az anyagok deformálódását. A fa izzó szénné való elégetése után folytathatja a festék megkeményedésének folyamatát. Töltse be a tűztérbe a megengedett mennyiségű tüzelőanyagot, kisebb rönkök és darabok felhasználásával. Hagyja nyitva az ajtót (kb. 2 cm-re). Az ajtó alatti festéknek kellően meg kell keményednie. Amikor ez az adag leég, végezzen legalább 2–3 további periódust a megengedett mennyiséggel, most zárt ajtóval és maximálisan nyitott levegőellátással (C ábra). A festék megkeményedését olyan szag okozza, amely a teljes időtartamig fennmarad, ezért a leírt műveleteket csak megfelelő helyiségszellőztetés mellett szabad elvégezni.

2 **Begyújtás**

Állítsa a levegőszabályzó kart nyitott helyzetbe (C ábra), ha nincs aktív égésszabályozás. Ha a termék öntöttvas rácsot tartalmaz, nyissa ki. Az átlagos üzemanyagmennyiség max. kétszeresét használja a gyújtáshoz. Először helyezzen nagyobb rönköket a égéstér aljára, majd rétegezzen rájuk finomabb, száraz fadarabokat (2. ábra). Használjon kifejezetten erre a célra kialakított gyújtóst. Ha szükséges (a tűz egy idő után sem gyulladt be), hagyja nyitva az ajtót egy ideig (kb. 2 cm), hogy további szükséges levegőt biztosítson. Ezután normál fűtés közben mindig tartsa zárva az ajtót. Ne helyezzen be új adag fát, amíg az előző adag teljesen izzó szénné égett, és csak parázs van az égéstérben, látható lángok nélkül.

3 **Fűtés és újabb fa behelyezése**

A helyiségben és az égéstérben uralkodó nyomás kiegyenlítéséhez kissé nyissa ki az ajtót, kb. 2 cm-es rés 10 másodpercig minden újra töltés előtt. Ez megakadályozza a hamu és füst esetleges kijutását a helyiségbe. Helyezze be az égéstérbe a megfelelő mennyiségű tűzifát, lásd az átlagos tűzifa-fogyasztást (4. ábra). A fa visszarakása után mindig zárja be megfelelően az ajtót. Javasoljuk, hogy a levegőszabályzó kart állítsa az optimális helyzetbe névleges teljesítményen (B, B1 ábra). Ne töltsön be új adagot, amíg a fa izzó szénné nem ég.

4 **A fűtési folyamat befejezése**

Miután a kamrában lévő fa le égett, állítsa a levegőellátó kart zárt helyzetbe. Ez megakadályozza a felgyülemlett hő nem kívánt szivárgását a kéménybe / külső térbe (A ábra).

1 tüzelőanyag előkészítése a begyújtáshoz
2 fa szétrakása a tűztérben
3 gyújtsa meg a fa a tetejéről
4 tüzelőfa rárakása

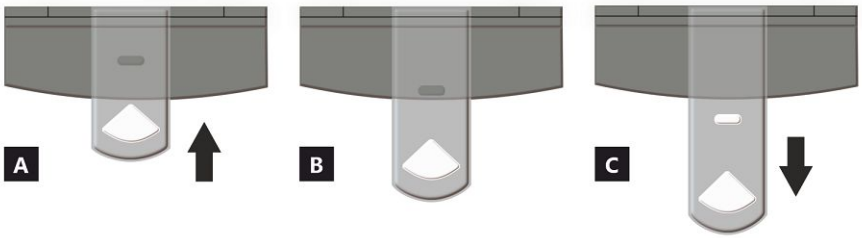

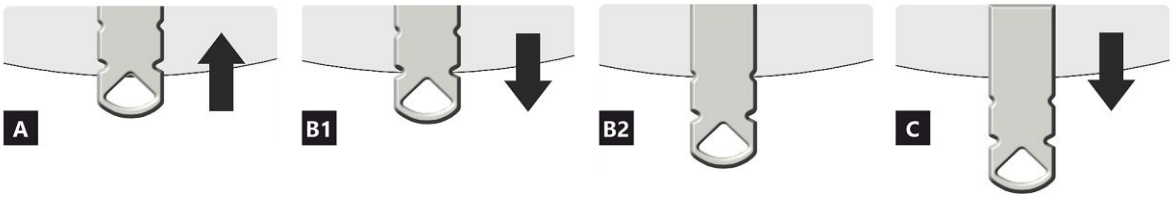

LEVEGŐELLÁTÁS SZABÁLYOZÓ

A zárva
B nyitva – fűtés névleges teljesítményen (optimális működés)
C nyitva – pozíció a befűtésnél (termék üzembe helyezése)

A zárva
B1 nyitva – fűtés névleges teljesítményen (optimális működés)
B2 nyitva – primer levegő bezárása
C nyitva – pozíció a befűtésnél (termék üzembe helyezése)

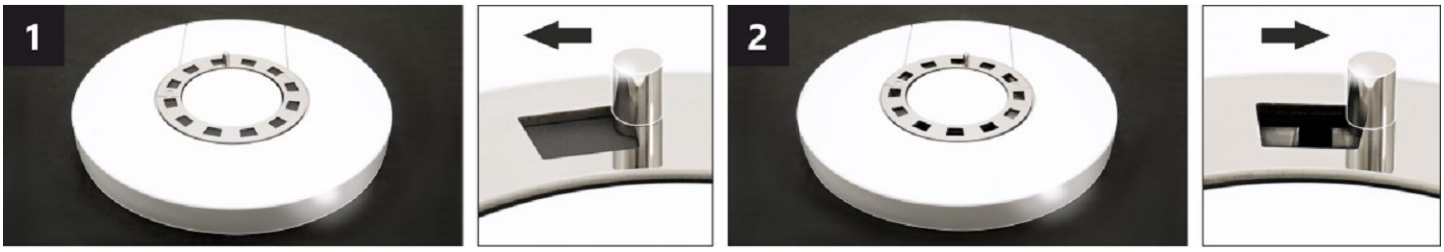

KONVEKCIÓS LEVEGŐ SZABÁLYOZÓ *

A szabályozó helyzetének beállításával részben szabályozható a konvekción keresztül áramló meleg levegő intenzitása.

1 zárva – a meleg levegő lassú áramlása abba a helyiségbe, amelybe a terméket telepítik.
2 nyitva – a meleg levegő gyors áramlása abba a helyiségbe, amelyben a termék fel van szerelve.

Megjegyzés: A zárt konvekciós levegőszabályozás nem vezet a termék túlzott túlmelegedéséhez, és nem okoz kárt.

* Ez a konvekciós levegőszabályozás csak néhány terméknél érhető el.

ECUADOR HG6 30 E EX

A termék deklarált jellemzői

Harmonizált műszaki előírások ✓ EN 16510-1 ed.2:2023 | EN 16510-2-1:2022 ✓ Ecodesign ✓ DIN+ ✓ BImSchV2 ✓ 15a B-VG 2015

Termékosztályozás		Type CA		
		Névleges hőteljesítmény (nom)	**Részlegesen hőteljesítmény (part)**	
Energetikai hatásfok	η_{nom} | η_{part}	81	---	%
Szezonális helyiségfűtési hatásfok	ηs_{nom} | ηs_{part}	76	---	%
Energiahatékonysági mutató	EEI	112		
Energia címke		A+		
Üzemanyag		Darabos fa		
Üzemanyag hossza		250-350		mm
Átlagos üzemanyag – fogyasztás		2,07	---	kg/h
Megengedett üzemanyag mennyiség		2,7		kg/h
Üzemanyag – ellátási intervallum		1 óra		
Az égési levegő mennyisége		26,2		m^3/h
Névleges hőteljesítmény	P_{nom} | P_{part}	7,0	---	kW
A hőcserélő névleges hőteljesítménye	P_{Wnom} | P_{Wpart}	---	---	kW
Maximális üzemi víznyomás	p_W	---		bar
Száraz füstgáz tömegáram	$\Phi_{f,\,g\,nom}$ | $\Phi_{f,\,g\,part}$	8,0	---	g/s
Átlagos füstgáz hőmérséklet		265	---	°C
Füstgáz kimeneti hőmérséklet	T_{snom} | T_{spart}	318	---	°C
Huzatigény	p_{nom} | p_{part}	12	---	Pa
A kémény hőmérsékleti osztálya		T400		
Csatlakozás a közös kéményhez		Igen		
Tüzelőanyag tárolása a fatüzelésű kályhák területén A fa maximális felmelegedése a kályhában		Igen 13		 °C
Por O_2 = 13 %	PM_{nom} | PM_{part}	27	---	mg/Nm^3
Égéstermék-kibocsátás (CO a füstgázban O_2 = 13 %)	CO_{nom} | CO_{part}	0,0700 875	--- ---	% mg/Nm^3
OGC O_2 = 13 %	OGC_{nom} | OGC_{part}	65	---	mg/Nm^3
NOx O_2 = 13 %	NO_{xnom} | NO_{xpart}	96	---	mg/Nm^3
Automatikus égésszabályozás		EHC, Program 6	EHC, Program 6	
Villamosenergia-fogyasztás a készenléti üzemmódban	el_{SB}	0,002		kW
Villamosenergia-fogyasztás	el_{max} | el_{min}	0,004	---	kW
Álló légveszteség	V_h	---		m^3/h
Szakaszos működésre | Folytonos működésre	INT | CON	INT		

Alapvető műszaki adatok

Fő méretek (Magasság | Szélesség | Mélység)	H | W | L	1465 | 598 | 463	mm
Az égéstér méretei (Magasság | Szélesség | Mélység)	H | W | L	400 | 400 | 346	mm
Kandalló ajtó méretei (Magasság | Szélesség | Mélység)	H | W | L	--- | --- | ---	mm
A hátsó (oldalsó) bekötés tengelymagassága		1021	mm
A melegvíz-cserélő térfogata		---	l
A füstcső átmérője		150	mm
A füstcsőcsonk átmérője	d_{out}	150	mm
A külső levegő csatlakozás átmérője		125	mm
A központi külső levegőellátás maximális hossza (cső)		5000	mm
Súly	m	191	kg
Teherbírása	m_{chim}	200	kg

ECUADOR HG6 30 E EX

Fűtési teljesítmény (fűtőérték)
minimális helyiségméret a termék beépítéséhez

Ház szigetelés – nagyon jó (20 W/m³)	pl. új, szigetelt ház / tartósan lakható	240	m³
Ház szigetelés – jó (22,5 W/m³)		213	m³
Ház szigetelés – közepes (32 W/m³)		150	m³
Ház szigetelés – rossz (45 W/m³)		107	m³
Ház szigetelés – nagyon rossz (50 W/m³)	pl. egy régi, szigeteletlen ház / házikó / kunyhó	96	m³

Távolság gyúlékony anyagoktól
nem szigetelt égéstermék-elvezetővel (a Típustáblán feltüntetett)

		Megjegyzés	
Hátsó fal	d_R	200	mm
Első	d_P	1200	mm
Első a padlóra	d_F	450	mm
Oldalfal	d_S	450	mm
Oldalfal üveggel	d_{S1}	---	mm
Oldalfal – bemélyedése	d_{S2}	350	mm
Oldalfal – elhelyezése 45°	d_{S3}	100	mm
Oldalirányú sugárzás	d_L	300	mm
A padlóról	d_B	10	mm
Mennyezettől	d_C	750	mm

Távolság gyúlékony anyagoktól szigetelt füstcsővel *

Hátsó fal	d_R	---	mm
Oldalfal	d_S	---	mm

Távolság gyúlékony anyagoktól függőlemezzel (árnyékolás)

Hátsó fal	d_R	---	mm
Oldalfal	d_S	---	mm

Távolság gyúlékony anyagoktól szigetelt füstcsővel és függőlemezzel (árnyékolás) *

Hátsó fal	d_R	---	mm
Oldalfal	d_S	---	mm

Távolság nem gyúlékony anyagoktól

Hátsó fal	d_{Rnon}	80	mm
Oldalfal	d_{Snon}	200	mm
Oldalfal – bemélyedése	d_{S2non}	80	mm

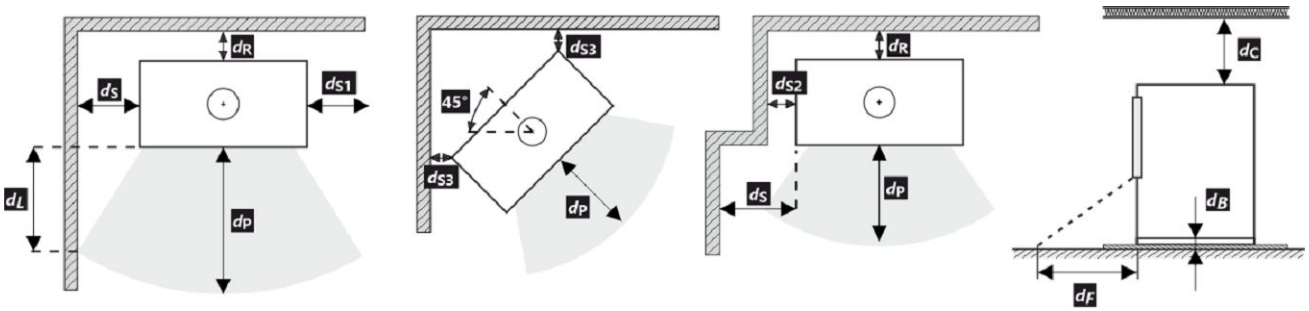

A termék telepítése és üzemeltetése során be kell tartani minden helyi előírást, beleértve a nemzeti és európai szabványokat érintő előírásokat is.

Ha a sugárzás miatt nem lépi túl a 65 K értéket a padlón elöl vagy az oldalfalakon, akkor a d_F vagy d_L 0 mm-nek mondható.

* A távolság feltételezi, hogy a termékig legalább 25 mm vastagságú szigetelt füstcsövet használnak.

Távolság gyúlékony (nem gyúlékony) anyagoktól – hátsó füstcsőcsatlakozás

Hátsó fal	d_R	200	mm
Oldalfal	d_S	450	mm

Hátsó kéménycsatlakozás

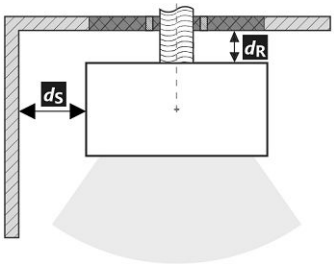

A füstcső áthaladása éghető anyagból készült falon

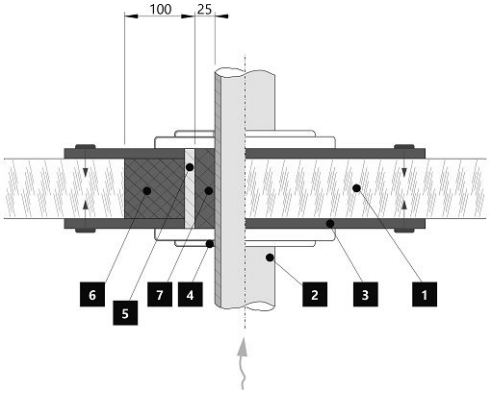

1. Fal
2. Kémény
3. Fedőlap (nem éghető, nem fémből)
4. Rózetta
5. Védőcső
6. Szigetelő töltőanyag (nem éghető, pl. üvegszál)
7. Szigetelőanyag (nem éghető, pl. kályhaagyag)

Távolság gyúlékony (nem gyúlékony) anyagoktól – hátsó füstcsőcsatlakozás (szigetelt)

Hátsó fal	d_R	---	mm
Oldalfal	d_S	---	mm

Hátsó kéménycsatlakozás (szigetelt)

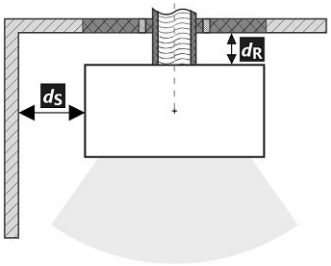

A füstcső áthaladása éghető anyagból készült falon

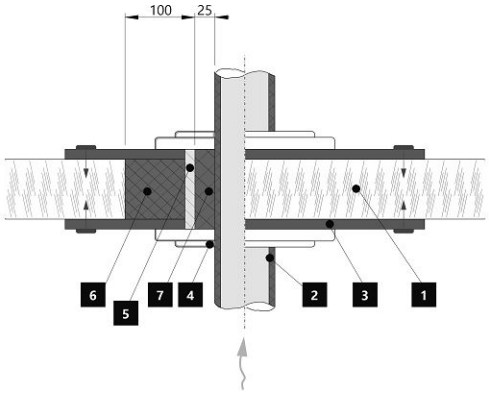

1. Fal
2. Szigetelt füstcső
3. Fedőlap (nem éghető, nem fémből)
4. Rózetta
5. Védőcső
6. Szigetelő töltőanyag (nem éghető, pl. üvegszál)
7. Szigetelőanyag (nem éghető, pl. kályhaagyag)

Figyelmeztetés

Amennyiben a termékeket olyan helyiségekben helyezik el, ahol a levegőt ventilátorok, elszívók, szellőző-, fűtő- vagy szellőztetőberendezések szívják el, elegendő levegőellátásról (KKL) kell gondoskodni. Termékünket nem ajánlott ilyen eszközökkel együtt használni.

A terméket megfelelő teherbírású padlóra kell telepíteni.

A termék, a füstelvezető és a kémény tisztításához és karbantartásához megfelelő hozzáférést kell biztosítani a telepítés során, kivéve, ha a termék tisztítása más helyről, például a tetőről vagy egy erre a célra kialakított ajtóból is elvégezhető.

A terméket és a füstgázcsatornákat rendszeresen és alaposan ellenőrizni és tisztítani kell a fűtési szezon előtt és után.

Olvassa el figyelmesen az általános utasításokat.

1 Üzembe helyezés (EHC nélkül)

A festék megkeményedése

Az automatikus szabályozás biztosítja az optimális égést a termék égőterében. Szabályozza az égőtér levegőellátását a füstgáz hőmérsékletétől függően. Ezzel a tüzelőanyagból kinyerhető maximális energiafelhasználást érünk el, ugyanakkor nem távozik felesleges energia a kéménybe. A termék felszerelése és a kéményhez való csatlakoztatása után a felületen ki kell égetni / meg kell keményíteni a hőálló festéket. Ezt az EHC automatikus égésszabályozás aktív működése nélkül kell megtenni. Mielőtt folytatná az első begyújtást, deaktiválnia kell az EHC-t működtető egységet egy mágneses kulcs behelyezésével (lásd az ábrát).

Ezen a ponton folytathatja magát az égetést a jelen dokumentumban található fejezet szerint: A termék használata – 1. A festék megkeményedése. Ne feledje, hogy a festék kiégetésekor gondoskodni kell a helyiség megfelelő szellőztetéséről, illetve gondoskodni kell arról, hogy a festékgőzt tartalmazó területen ne tartózkodjanak állatok. Ezen idő alatt javasolt az akvárium levegőztetésének kikapcsolása is. A hevítés ezen szakasza után, hogy a festék megkeményedjen, hagyja lehűlni a terméket. Tisztítsa meg a kamrát és a hamutartót a hamutól és a maradványoktól. Állítsa a levegőszabályzó kart zárt helyzetbe. Távolítsa el a mágneses kulcsot a működtető szerkezetről.

Terméke most készen áll az aktív EHC szabályozással történő használatra.

2 Üzemeltetés és fűtés EHC-vel

Begyújtás

Nyissa ki a tüzelőberendezés ajtaját. Ekkor a LED jelzés és az alkalmazás főképernyője SÁRGA színben világít. Az automatikus szabályozás biztosítja, hogy a levegőbefúvó kar teljesen automatikusan kinyíljon. Az átlagos üzemanyagmennyiség max. kétszeresét használja a gyújtáshoz. Először helyezzen nagyobb rönköket a kamra aljára, majd rétegezzen rájuk finomabb, száraz fadarabokat. Használjon kifejezetten erre a célra kialakított gyújtóst. Ne adjon hozzá több fát hevítés közben, amíg a fa teljesen izzó szénné égett. Minden tűzifa adag leégése után az automatikus szabályozás hangjelzése figyelmezteti Önt az újratöltés szükségességére. Ekkor az alkalmazás és a LED-ek is villognak.

1 Szálkák
2 Kisebb rönkök
3 Nagyobb rönkök

Első és következő töltés – fűtés névleges teljesítménnyel

A helyiségben és az égéstérben uralkodó nyomás kiegyenlítéséhez kissé nyissa ki az ajtót, kb. 2 cm-es rés 10 másodpercig. A LED jelzőfény és az alkalmazás világít – SÁRGA. Ezentúl csak annyi fát adjon hozzá, amennyi ehhez a termékhez megfelelő, lásd az átlagos üzemanyagfogyasztást. Kövesse ezt az ajánlott mennyiséget. Ezután csukja be az ajtót. Az égési ciklus során a LED jelzésen és az alkalmazásban a színek az égéstől és a kamra hőmérsékletétől függően változnak. Minden ciklus végén hangjelzés hallható, és a LED villogása emlékezteti az újratöltésre. Ha nem akarja befejezni a fűtési ciklust, ismét hozzáadhat egy új adag fát. A fűtési folyamat végén az automatikus szabályozás lezárja a levegőellátást, így a fűtési hatásfok a helyiségre is kiterjeszthető.

Ha azonnali teljesítménynövelésre van szükség, az automatikus szabályozás rövid időre kikapcsolható. A deaktiválás 100 %-ra nyitja meg a levegőellátást. Ez a deaktiválás időben korlátozott (percek nagyságrendjében), de azonnal törölhető (aktiválás / deaktiválás).

3 A fűtés leállítása és befejezése EHC-vel

A kamrában lévő fa kiégése után az automatikus szabályozás készenléti üzemmódba kapcsol (az alkalmazás szürke színe), és a LED jelzés kialszik.

Fűtés (üzemelés) közbeni áramkimaradás vagy a hálózatról való lekapcsolás esetén mindig azonnal helyezze a mágneskulcsot a működtetőre, hogy az égést a levegőbefúvó kar segítségével kézzel szabályozni lehessen.
Javasoljuk, hogy a fűtési szezonon kívül kapcsolja le az automatikus szabályozást a hálózatról.
Ha a tűzhelyen zárható rács van, hagyja nyitva.

Rendszer határait

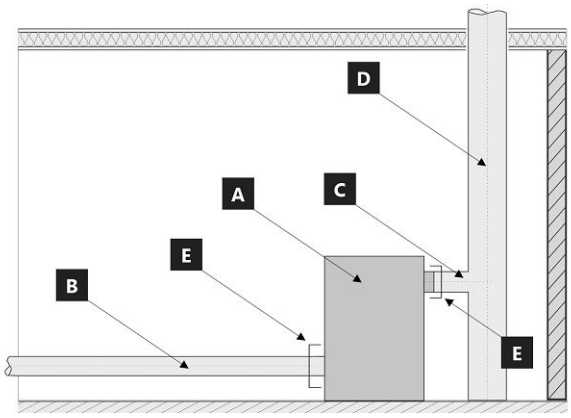

A készülék rendszer határai: EN 16510-1 ed. 2:2023

A Készülék
B Égési levegő cső
C Égéstermék csatlakozó cső
D Kémény
E Rendszer határait

POZÍCIÓ E

C Égéstermék csatlakozó cső

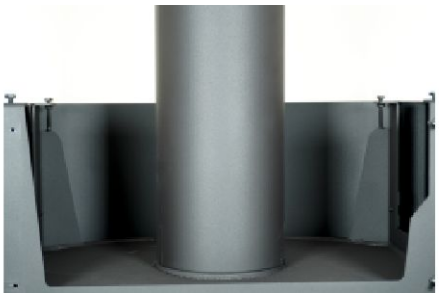

B Égési levegő cső

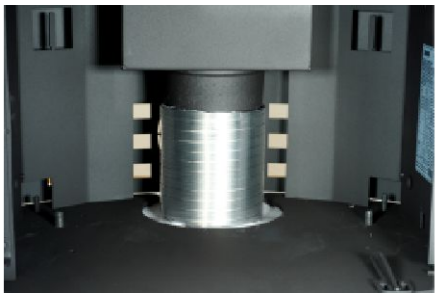

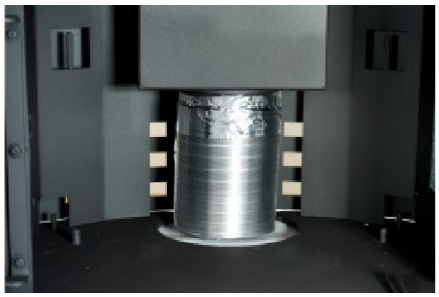

Típustábla

1. A gyártó neve vagy bejegyzett védjegye
2. A vállalat székhelye, honlapja
3. CE megfelelőségi jel, a szám a kiállításának évét jelzik
4. Típus, szám vagy modellmegjelölés a termék azonosítására
5. Termékleírás
6. Ajánlott üzemanyagok
7. Termékosztályozás
8. Alkalmazandó szabványok
9. Értéktáblázat
   nom – értékek a névleges hőteljesítményen
   part – értékek a részleges hőteljesítményen
   P – hőteljesítmény
   P_W – hőcserélő hőteljesítménye
   η – energetikai hatásfok
   CO – CO égéstermék-kibocsátás 13 % O_2 mellett
   NO_x – NO_x 13 % O_2 mellett
   OGC– OGC 13 % O_2 mellett
   PM – por 13 % O_2 mellett
   p – minimális kéményhuzat
   p_W – maximális üzemi víznyomás
   Távolság gyúlékony anyagoktól:
   d_R – hátsó fal
   d_S – oldalfal
   d_C – mennyezettől
   d_P – első
   d_F – első a padlóra
   d_L – oldalirányú sugárzás
   d_B – a padlóról
   Távolság nem gyúlékony anyagoktól:
   d_{Rnon} – hátsó fal
   d_{Snon} – oldalfal
   d_{S2non} – oldalfal (emélyedése)
   A termék jellemzői:
   W_{max} – maximális elektromos bemenet
   T_s – kimeneti égéstermékek hőmérséklete
   V_h – álló légveszteség
   d_{out} – a füstcsőcsonk átmérője
   H – magasság
   W – szélesség
   L – mélység
   NPD (No Performance Determined) – nemzetközi rövidítés, amely akkor használható, ha nincs tulajdonság vagy paraméter megadva. A jelölés megfelel a 305/2011/EU rendeletnek.
10. Teljesítménynyilatkozat dokumentum
11. Utasítások
12. Vonalkód | Gyártásiszám

ECUADOR HG6 30 E EX

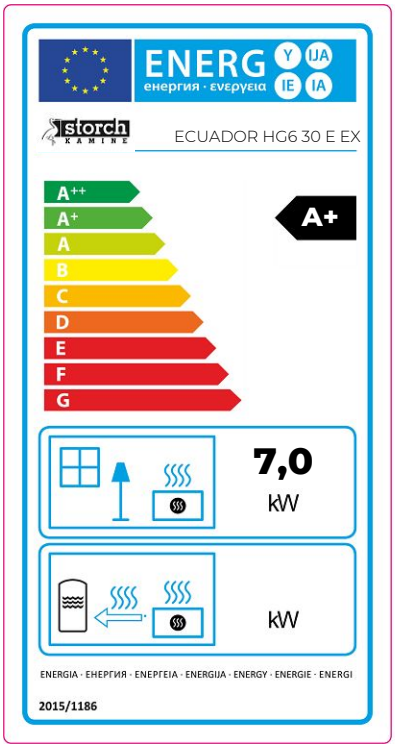

CZ Informační list výrobku dle nařízení EU 2015/1186

Název nebo ochranná známka dodavatele	**Storch Kamine GmbH**
Identifikační značka modelu používaná dodavatelem	**ECUADOR HG6 30 E EX**
Třída energetické účinnosti modelu	**A+**
Přímý tepelný výkon (kW)	**7,0**
Nepřímý tepelný výkon (kW)	**-**
Index energetické účinnosti EEI	**112**
Energetická účinnost u jmenovitého výkonu (%)	**81**
Energetická účinnost u minimálního zatížení (%)	**Pass**

Poznámky k instalaci a údržbě:
Přečtěte si všeobecný návod a dodržujte jej!
Dodržujte vzdálenosti od hořlavých materiálů a protipožární ochranu!
Výrobkem musí proudit dostatečné množství spalovacího vzduchu!
Výrobek s teplovodním výměníkem smí být uveden do provozu pouze tehdy, jsou-li všechna bezpečnostní zařízení funkční!

SK Informačný list výrobku podľa nariadenia EU 2015/1186

Meno dodávateľa alebo jeho ochranná známka	**Storch Kamine GmbH**
Identifikačný kód modelu dodávateľa	**ECUADOR HG6 30 E EX**
Trieda energetickej účinnosti modelu	**A+**
Priamy tepelný výkon (kW)	**7,0**
Nepriamy tepelný výkon (kW)	**-**
Index energetickej účinnosti EEI	**112**
Užitočná energetická účinnosť pri menovitom tepelnom výkone (%)	**81**
Užitočná energetická účinnosť pri minimálnom zaťažení (%)	**Pass**

Poznámky k inštalácii a údržbe:
Prečítajte si všeobecné pokyny a postupujte podľa nich!
Dodržujte vzdialenosti od horľavých materiálov a protipožiarnu ochranu!
Výrobkom musí prúdiť dostatočné množstvo spalovacieho vzduchu!
Výrobok s výmenníkom tepla sa môže uviesť do prevádzky len vtedy, ak sú všetky bezpečnostné zariadenia funkčné!

PL Karta produktu rozporządzenia EU 2015/1186

Nazwa dostawcy lub znak towarowy	**Storch Kamine GmbH**
Identyfikator modelu dostawcy	**ECUADOR HG6 30 E EX**
Klasa efektywności energetycznej modelu	**A+**
Bezpośrednia moc cieplna produktu (kW)	**7,0**
Pośrednia moc cieplna produktu (kW)	**-**
Współczynnik efektywności energetycznej EEI	**112**
Sprawność użytkowa przy nominalnej mocy cieplnej oraz (%)	**81**
Sprawność użytkowa przy minimalnym obciążeniu (%)	**Pass**

Uwagi dotyczące instalacji i konserwacji:
Przeczytaj i przestrzegaj ogólnych instrukcji!
Przestrzegać odległości od materiałów palnych i ochrony przeciwpożarowej!
Do produktu musi dopływać odpowiednia ilość powietrza do spalania!
Wymiennik ciepła ciepłej wody użytkowej można uruchomić tylko wtedy, gdy wszystkie urządzenia zabezpieczające są sprawne!

HU Termékinformációs adatlap a 2015/1186 EU rendelet szerint

A szállító neve vagy védjegye	**Storch Kamine GmbH**
Az eladó által használt modellazonosító	**ECUADOR HG6 30 E EX**
Energiahatékonysági osztály	**A+**
Közvetlen hőteljesítmény (kW)	**7,0**
Közvetett hőteljesítmény (kW)	**-**
Energiahatékonysági mutató EEI	**112**
Energiahatékonyság névleges teljesítményen (%)	**81**
Energiahatékonyság a minimális terhelésnél (%)	**Pass**

Telepítési és karbantartási utasítások:
Olvassa el az általános utasításokat, és kövesse azokat!
Tartsa be az éghető anyagoktól való távolságokat és a tűzvédelmet!
A termékbe elegendő égési levegőnek kell áramolnia!
A melegvíz-hőcserélővel ellátott terméket csak akkor szabad üzembe helyezni, ha minden biztonsági berendezés működik!

Dveře topeniště – Aretace 1 | Dvierka ohniska – Aretácia 1 | Drzwi paleniska – Mechaniczne blokowanie drzwi 1
Kandallóajtó – Záró mechanizmus 1

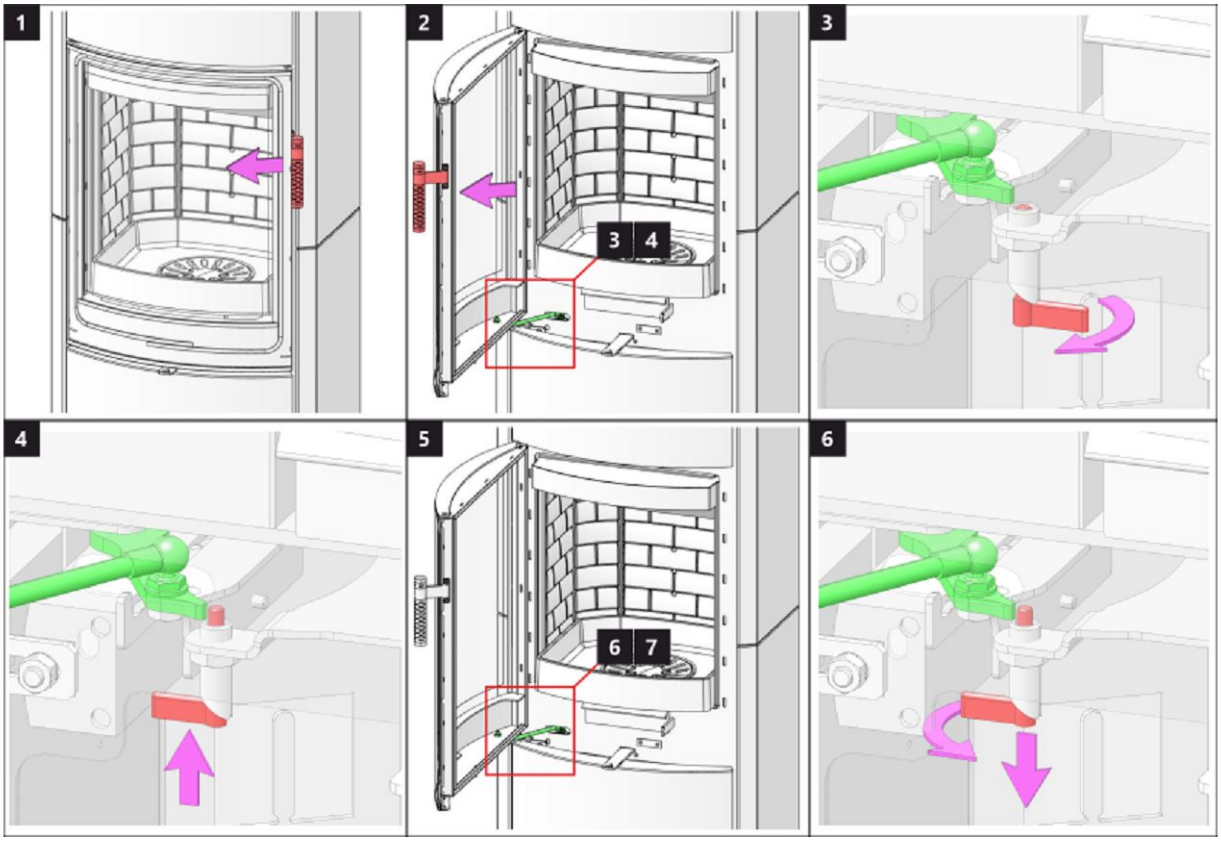

Dveře topeniště – Aretace 2 | Dvierka ohniska – Aretácia 2 | Drzwi paleniska – Mechaniczne blokowanie drzwi 2
Kandallóajtó – Záró mechanizmus 2

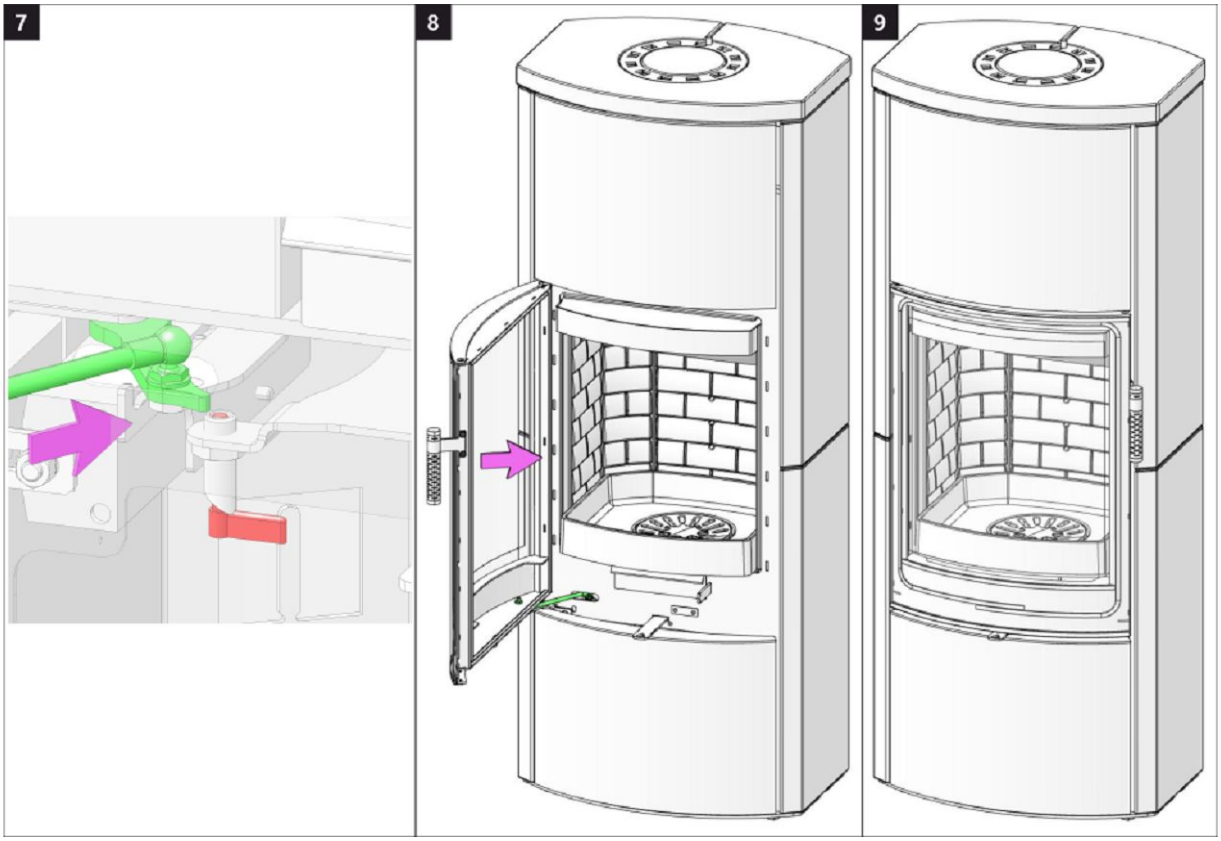

Dveře akumulace 1 | Dvere akumulácie 1 | Drzwicki akumulacji 1 | Akkumulátor rekesz ajtaja 1

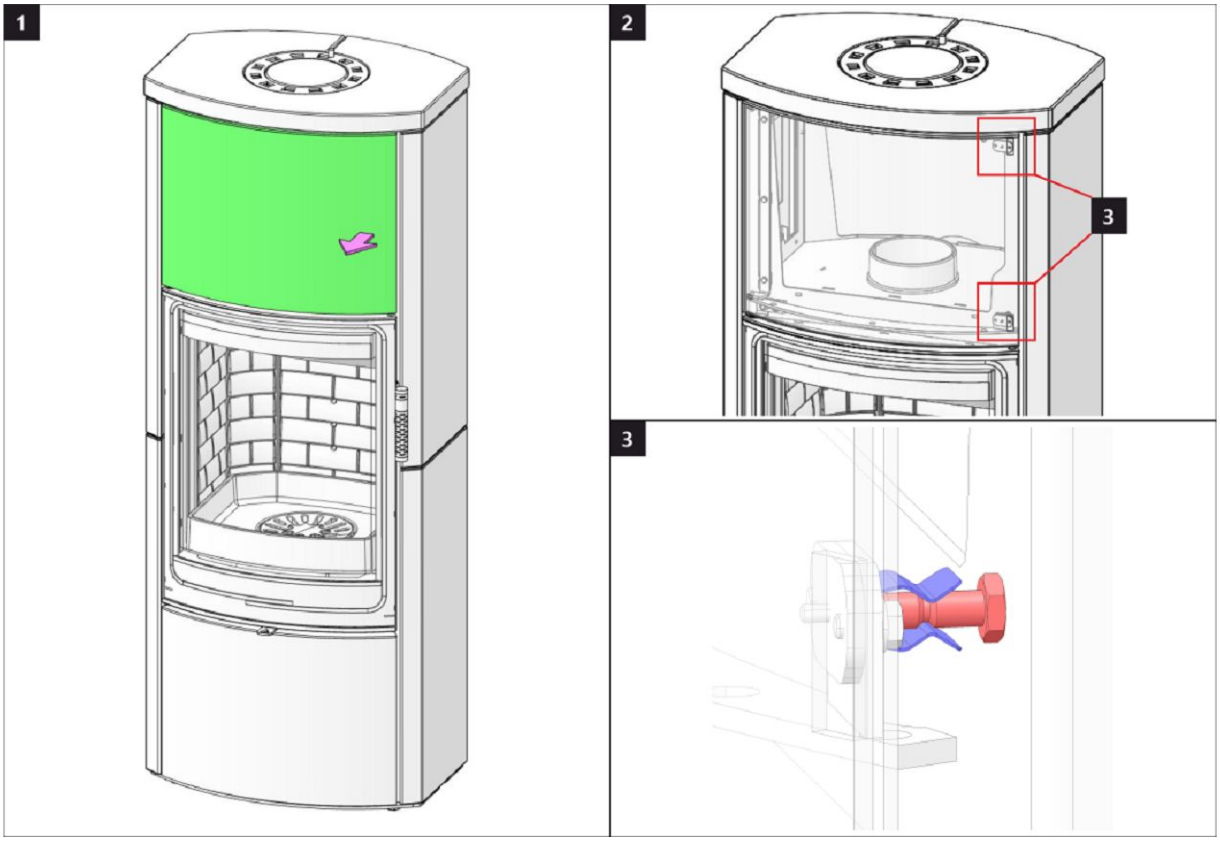

Dveře akumulace 2 | Dvere akumulácie 2 | Drzwicki akumulacji 2 | Akkumulátor rekesz ajtaja 2

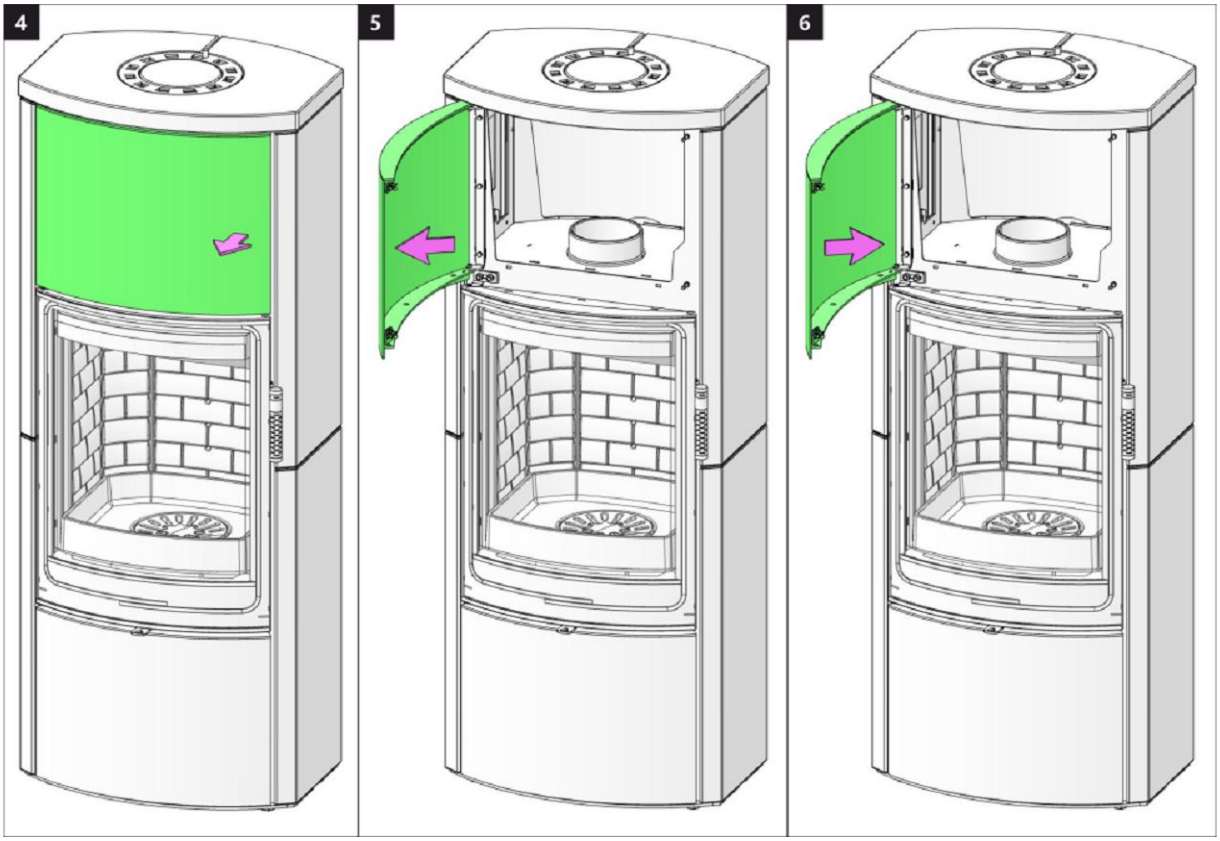

Dveře dřevníku 1 | Dvere drevníka 1 | Drzwiczki schowka na drewno 1 | Fatároló ajtó 1

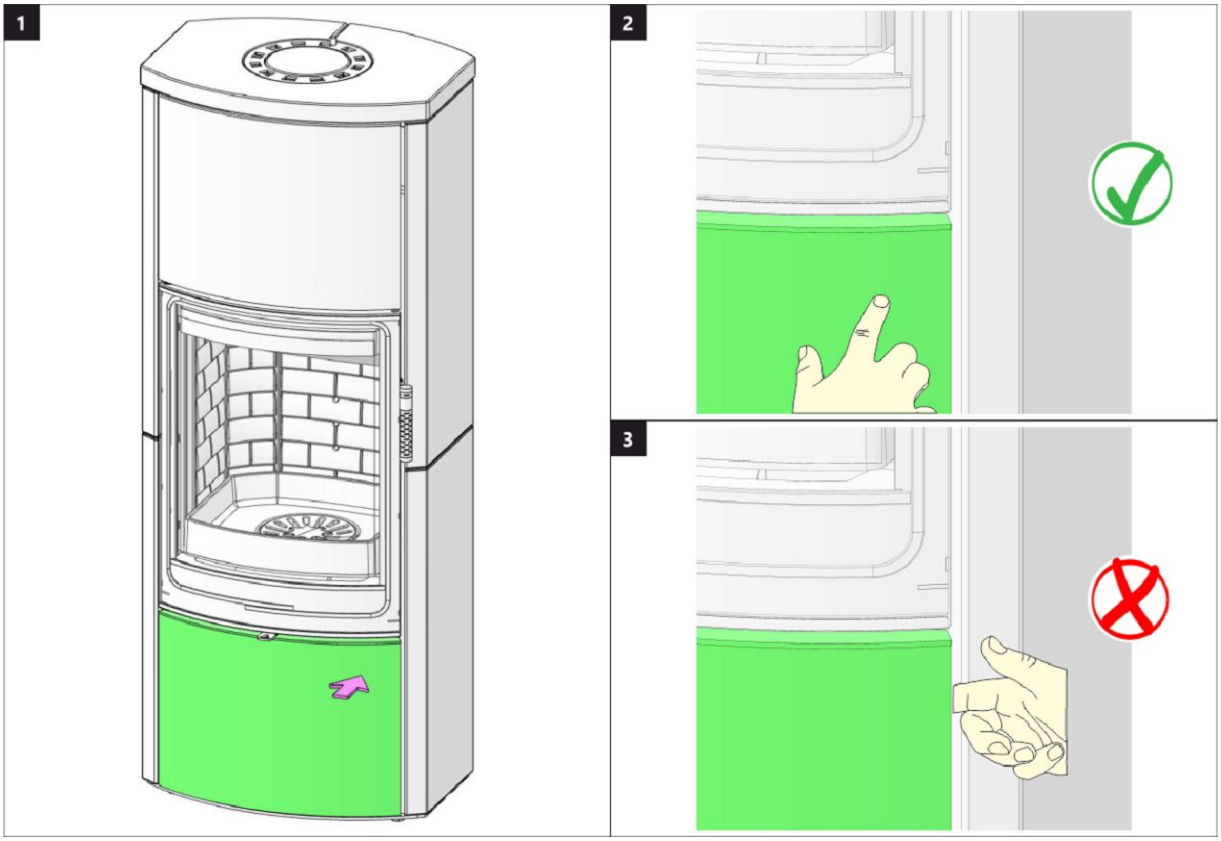

Dveře dřevníku 2 | Dvere drevníka 2 | Drzwiczki schowka na drewno 2 | Fatároló ajtó 2

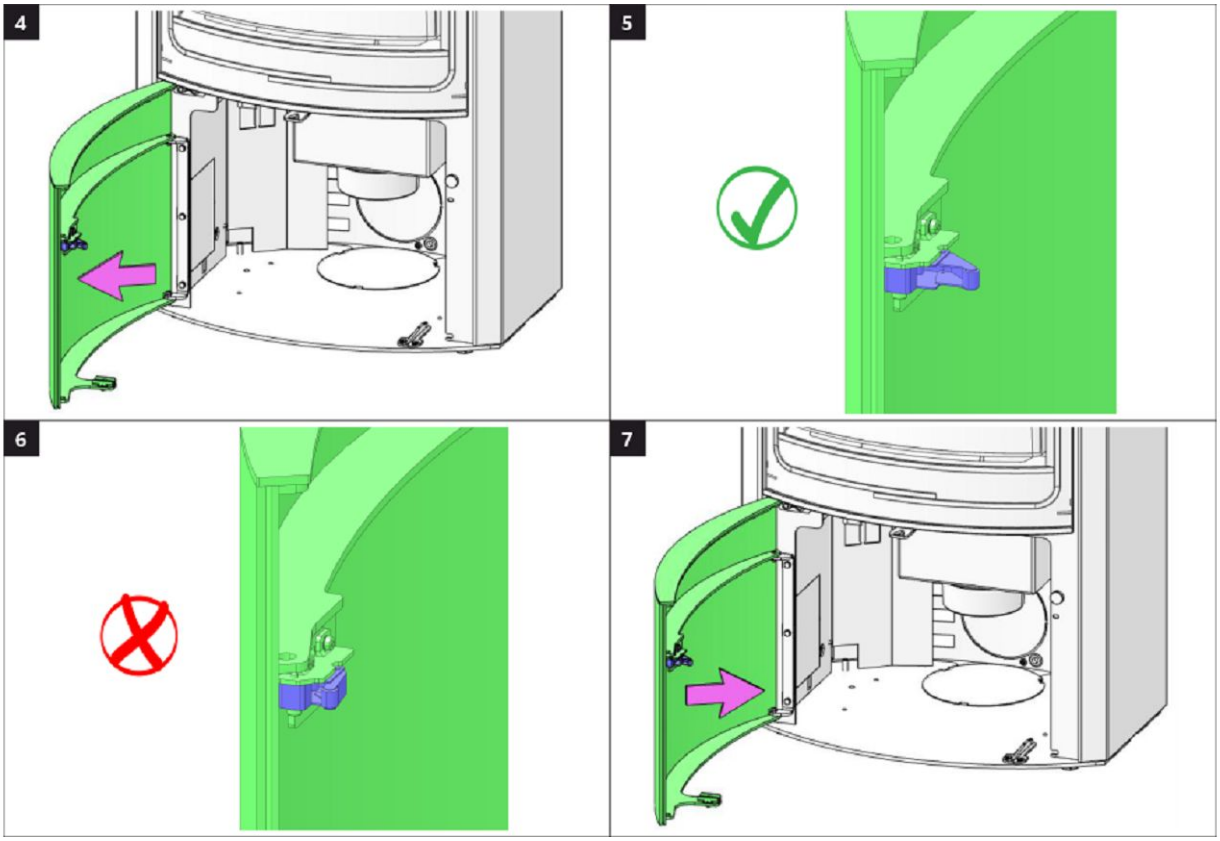

Spalovací komora 1 | Spal'ovacia komora 1 | Komora spalania 1 | Égőkamra 1

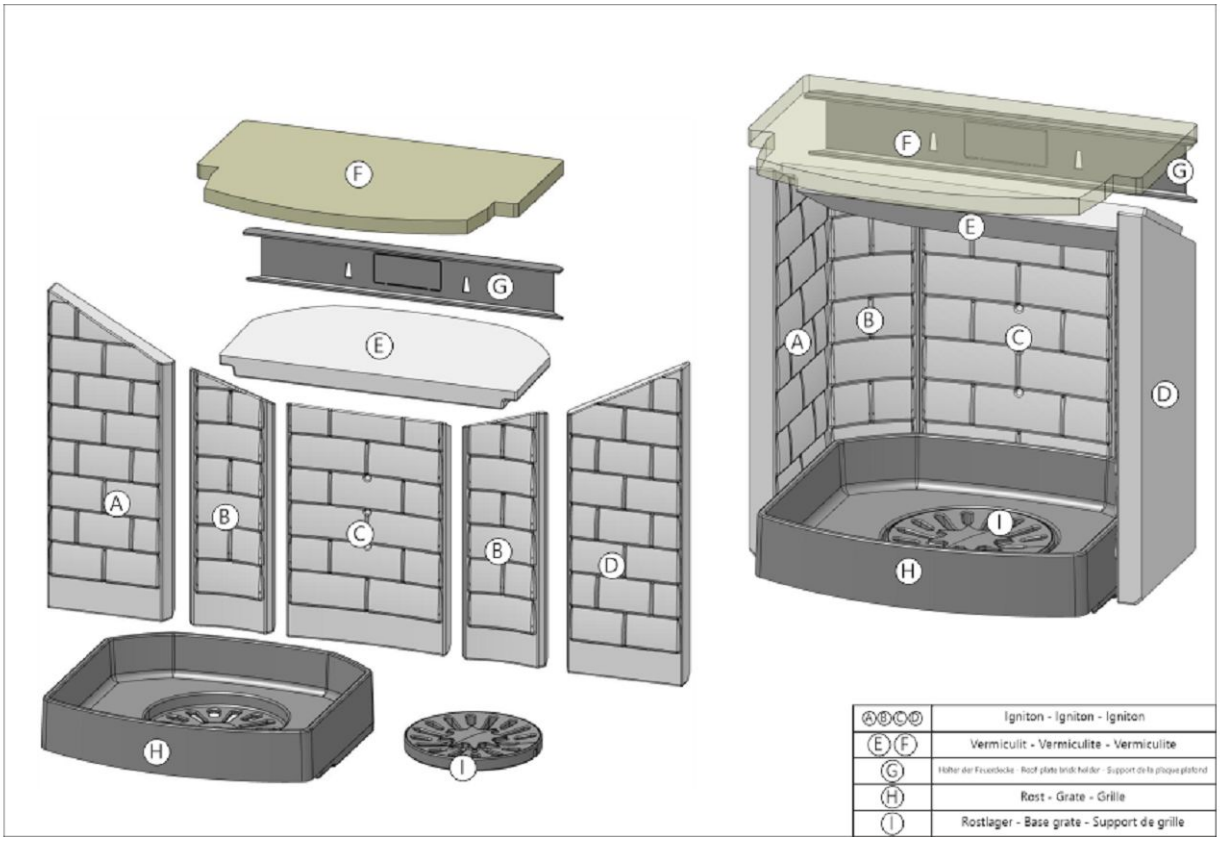

Spalovací komora 2 | Spal'ovacia komora 2 | Komora spalania 2 | Égőkamra 2

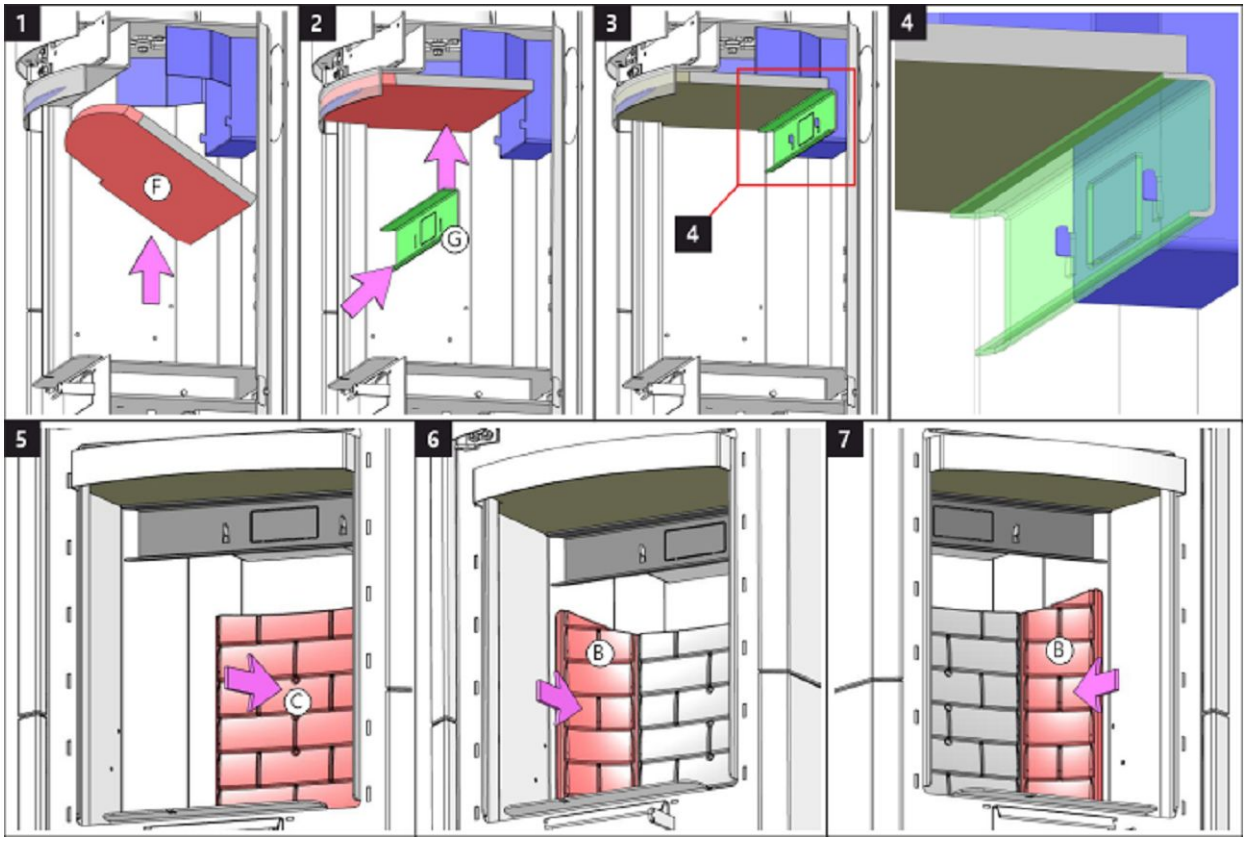

Spalovací komora 3 | Spal'ovacia komora 3 | Komora spalania 3 | Égőkamra 3

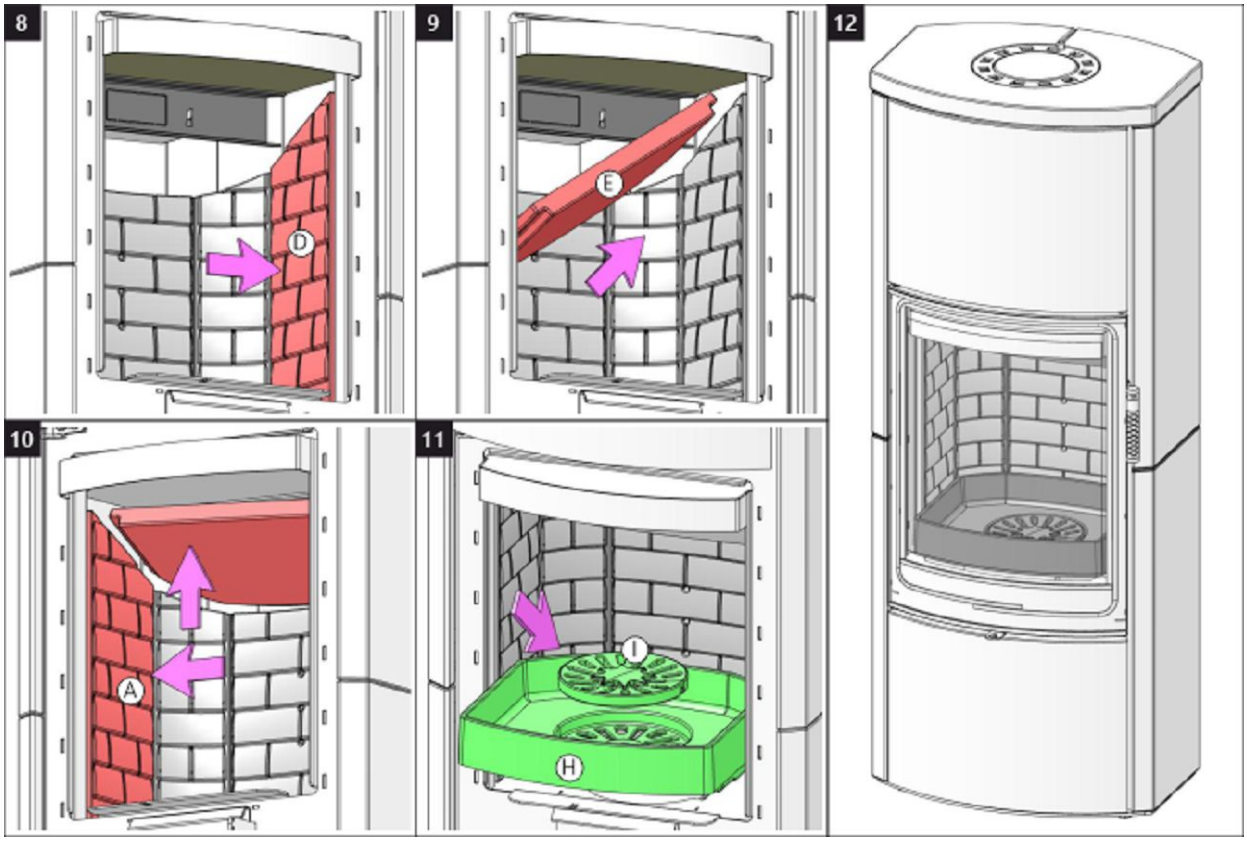

Storch Kamine GmbH

Mohnweg 1
90613 Großhabersdorf
Germany

www.storch-kamine.de