SINEOS

GLAS- BODENVORLEGEPLATTE
GLASS PLINTH
PLAQUE DE SOL – EN VERRE

Bestellkode
Order code
Code de Commande
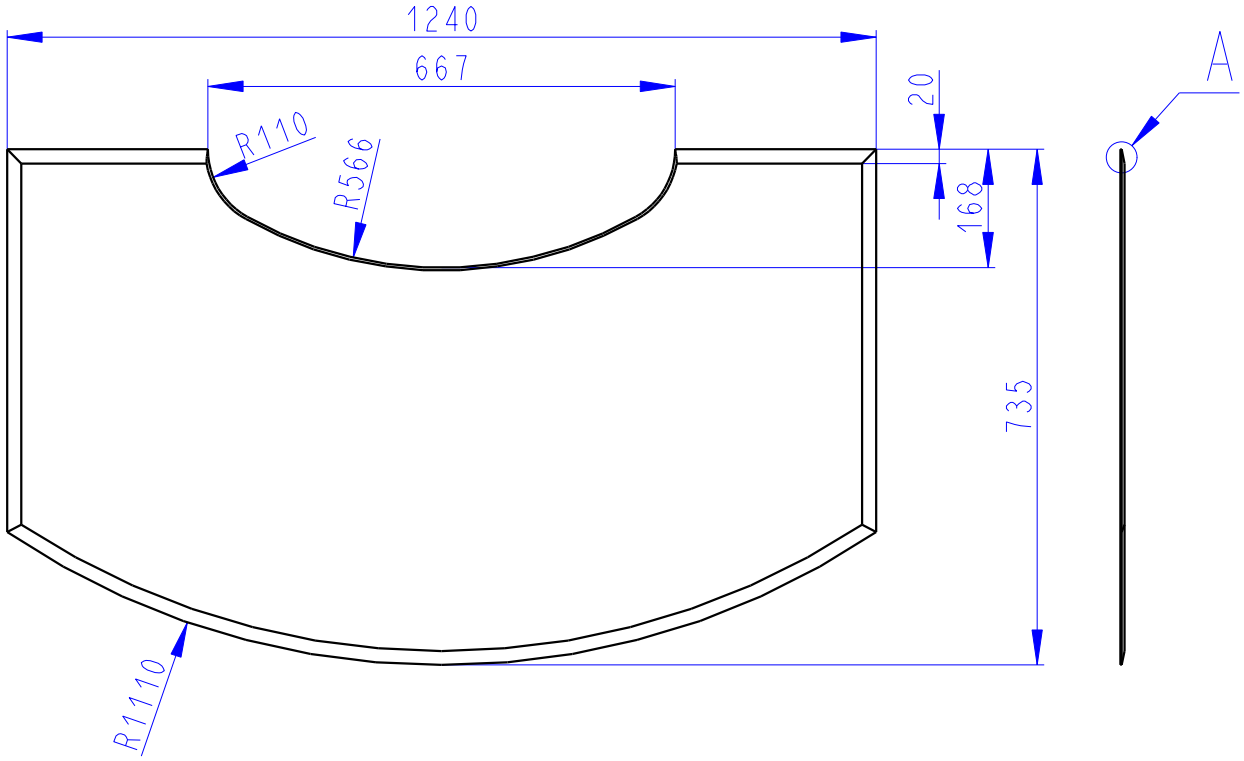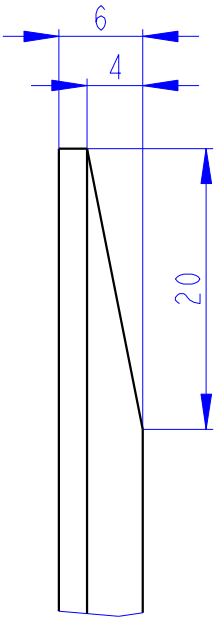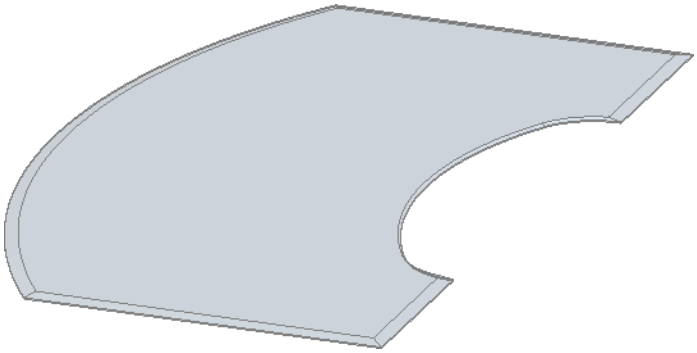
4204